הערות :

1. מכסה לפי ת"י 489 מבטון לעומס D400 -בכביש B125 -במדרכה. המכסה בקוטר 60 ס"מ עם מסגרת פלדה גובה המכסה יתואם לגובה הרצוף.
2. צינור בטון בקוטר פנימי 100 ס"מ בעובי 12 ס"מ מחולק ל-3 טבעות-לפי ת"י 658.
3. כל החורים יבוטנו בשעת הנחת הטבעות
4. תאים שיבוצעו באי תנועה מרוצפים או מצופים אספלט ואין צורך לבצע מסביבם משטח בטון 200×200 בעובי 20 ס"מ
5. צנרת ø110 מתחת לכביש כמות בהתאם לתנוחה .יש לאטום את כל קצוות הצנרת בשוחה
6. מילוי בחצץ גס
7. חורים לצינור ø75(לכבל) ו ø29 (עבור הארקה) אטומים למים ולכלוך- הכנה לגלאים בתחום הצומת

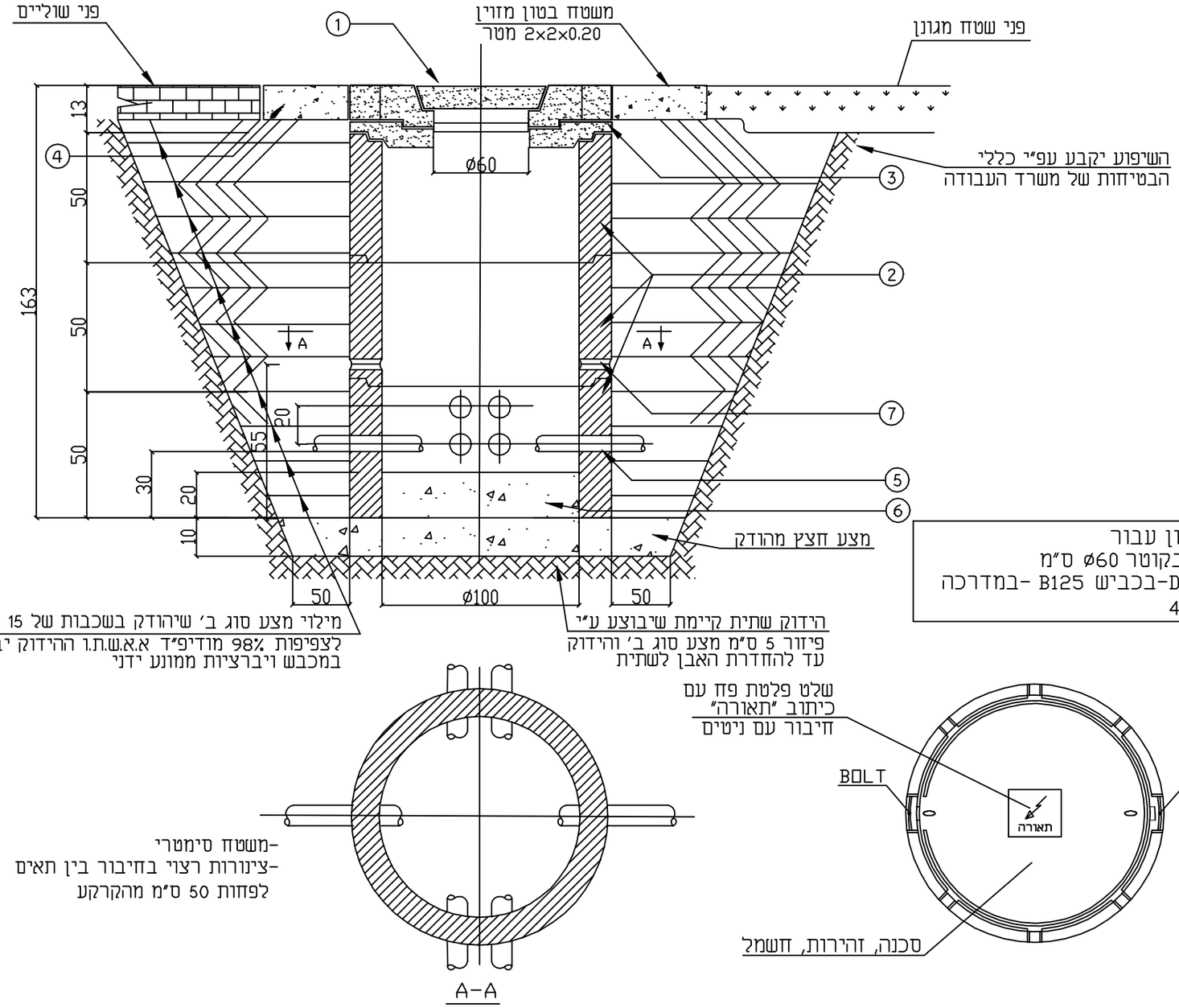

מכסה מבטון עבור
תא מעבר בקוטר ø60 ס"מ
לעומס D400-בכביש B125 -במדרכה
לפי ת"י 489

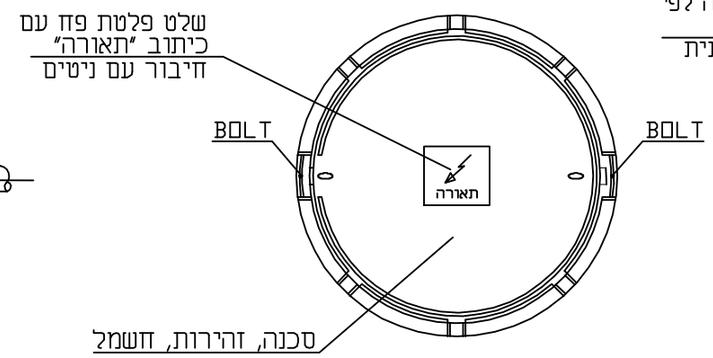

פרט מכסה עם יציקת משטח בטון סביבו

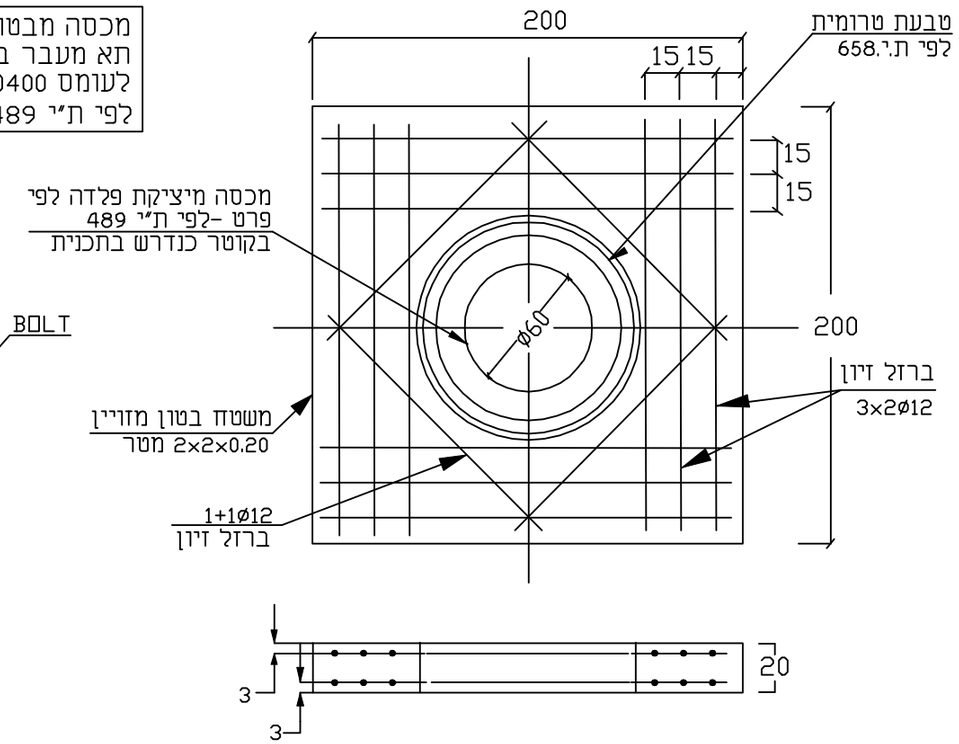

עיריית בית-שמש	פרטי תאורה	שם העבודה	LT-04	פרט מס'	ללא ק.מ.	ק.מ.
					07.01.19	תאריך
	תא מעבר ø100 ס"מ לתאורה לחצית כביש			שם הפרט		

E.E.C.C.
הנדסת חשמל בע"מ
בית השנהב אגף A קומה ד' בית הדפוס 12
גבעת שאול-ירושלים
טלפון 02-6525442 פקס: 02-6525443
E-mail: mazkirut@eecc.co.il

EECC-PT-5313-04.dwg