חתך טיפוסי 1 - חפירה
לקווי תאורה מתחת למדרכה
בעומק לא סטנדרטי

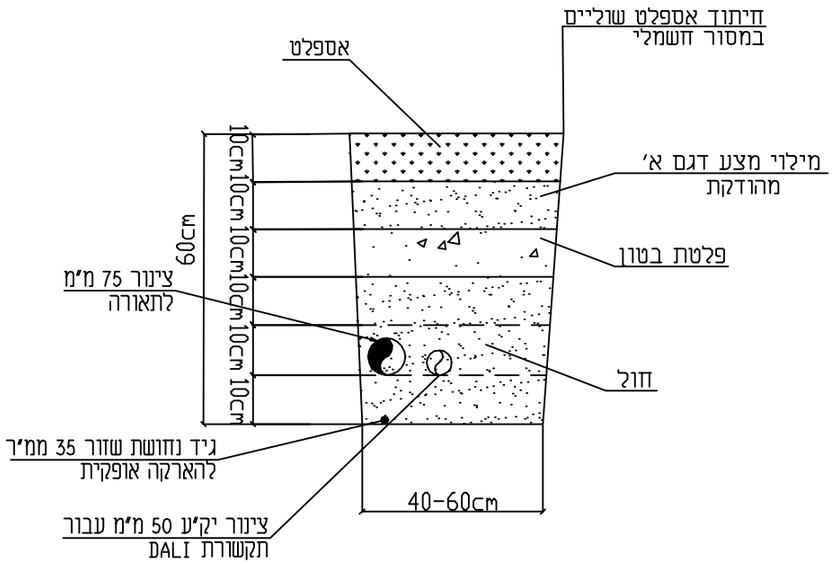


חתך טיפוסי 2 חפירת טרנצ'ר
לקווי תאורה מתחת למדרכה
בעומק לא סטנדרטי

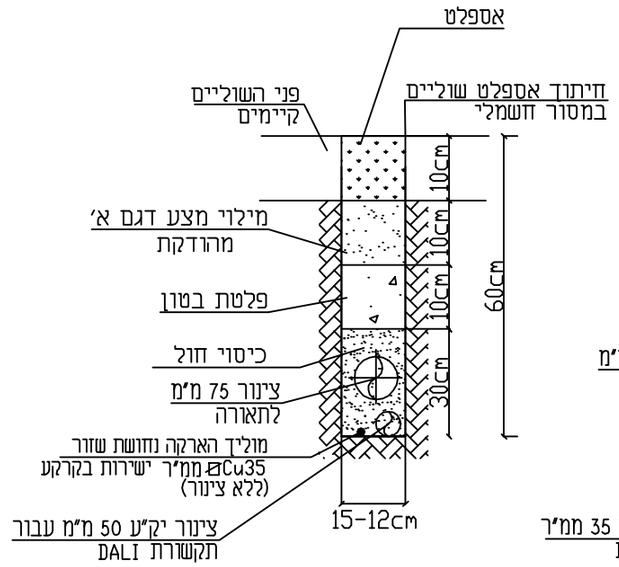


חתך טיפוסי 3 - חפירה
לקווי תאורה משולב עם קווי תקשורת
מתחת למדרכה
בעומק לא סטנדרטי

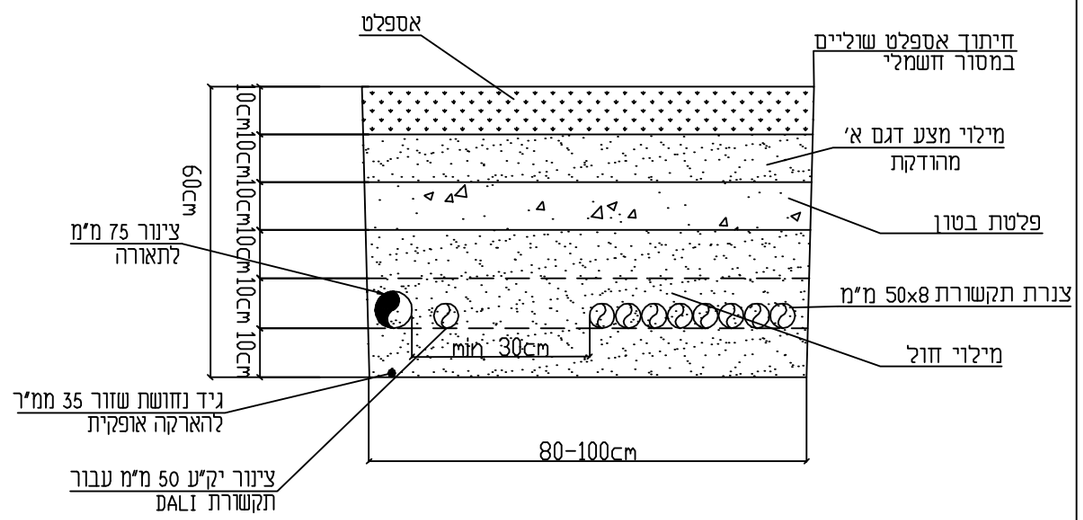


L1- מרווח מינימלי בין הכבלים 10 ס"מ

כאשר ישנם 6-8 שרוולים בחציה, השרוולים יסודרו בשתי שורות
מרחק אנכי בין שרוולים 0.15 מ' עומק בחפירה יהיה 1.1 מ' לפחות
למעט פרט חפירת טרנצ'ר 0.9 מ'
בהחזרת החומר החפור יש להפריד בין סוגי החומר (אדמה או מצע אחר)
ולהחזיר כל שכבה בנפרד.

הערה
- כל המידות ס"מ
אלא אם ציון אחרת

| | | | | | | |
|---|---|---|---|---|---|---|
| עיריית בית-שמש | פרטי תאורה | שם העבודה | LT-01.3 | פרט מס' | ללא ק.מ. | ק.מ. |
| | | | | | 07.01.19 | תאריך |
| | חלופות להנחת צנרת/כבלים בחפירה מתחת למדרכה בעומק לא סטנדרטי | | | שם הפרט | | |

E.E.C.C.
הנדסת חשמל בע"מ
בית השנהב אגף A קומה ד' בית הדפוס 12
גבעת שאול-ירושלים
טלפון 02-6525442 פקס: 02-6525443
E-mail: mazkirut@eecc.co.il

EECC-PT-5313-04.dwg