חתך לרוחב הכביש

L1- מרווח מינימלי בין הכבלים 10 ס"מ

כאשר ישנם 6-8 שרוולים בחציה, השרוולים יסודרו בשתי שורות מרחק אנכי בין שרוולים 0.15 מ' עומק בחפירה יהיה 1.2 מ' לפחות בהחזרת החומר החפור יש להפריד בין סוגי החומר (אדמה או מצע אחר) ולהחזיר כל שכבה בנפרד.

הערה: צינורות במעבר כביש יבלטו 50 ס"מ מעבר לשולי כביש
4 מ' מפס צהוב של כביש או 50 ס"מ אל תעלה שבשיפוע כביש
-צינור בקוטר ø110 - יהיה בעובי דופן 5.3 מ"מ דרג SN-8 ת"י 858

חתך טיפוסי 1
מעבר כביש אספלט

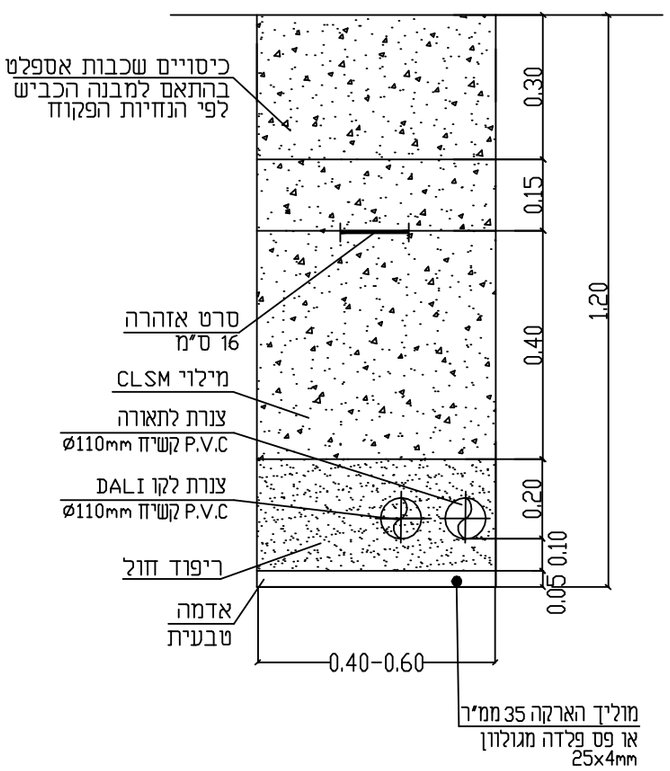

חתך טיפוסי 2
לכבלי תאורה ובקרה

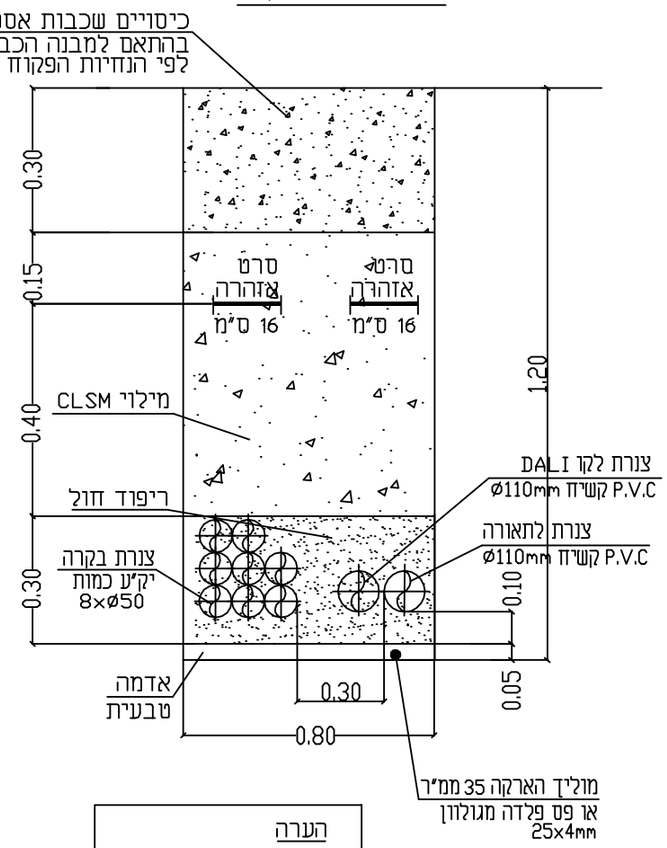

הערה
- כל המידות במטרים
אלא אם צוין אחרת

עיריית בית-שמש	פרטי תאורה	שם העבודה	LT-01	פרט מס'	ללא ק.מ.	ק.מ.
					07.01.19	תאריך
	חפירה בחצית כבישים			שם הפרט		

E.E.C.C.
הנדסת חשמל בע"מ
בית השנהב אגף A קומה ד' בית הדפוס 12
גבעת שאול-ירושלים
טלפון 02-6525442 פקס: 02-6525443
E-mail: mazkirut@eecc.co.il

EECC-PT-5313-04.dwg