תוכנית מנחה בלבדו
על חקבלן חמבצע
לחמציא אישור
קונסטרוקטור
מטעמו לביסוס טרם
ביצוע

יסוד לעמודי תאורה בגובה 10 מ'
בהתקנה במדרכה

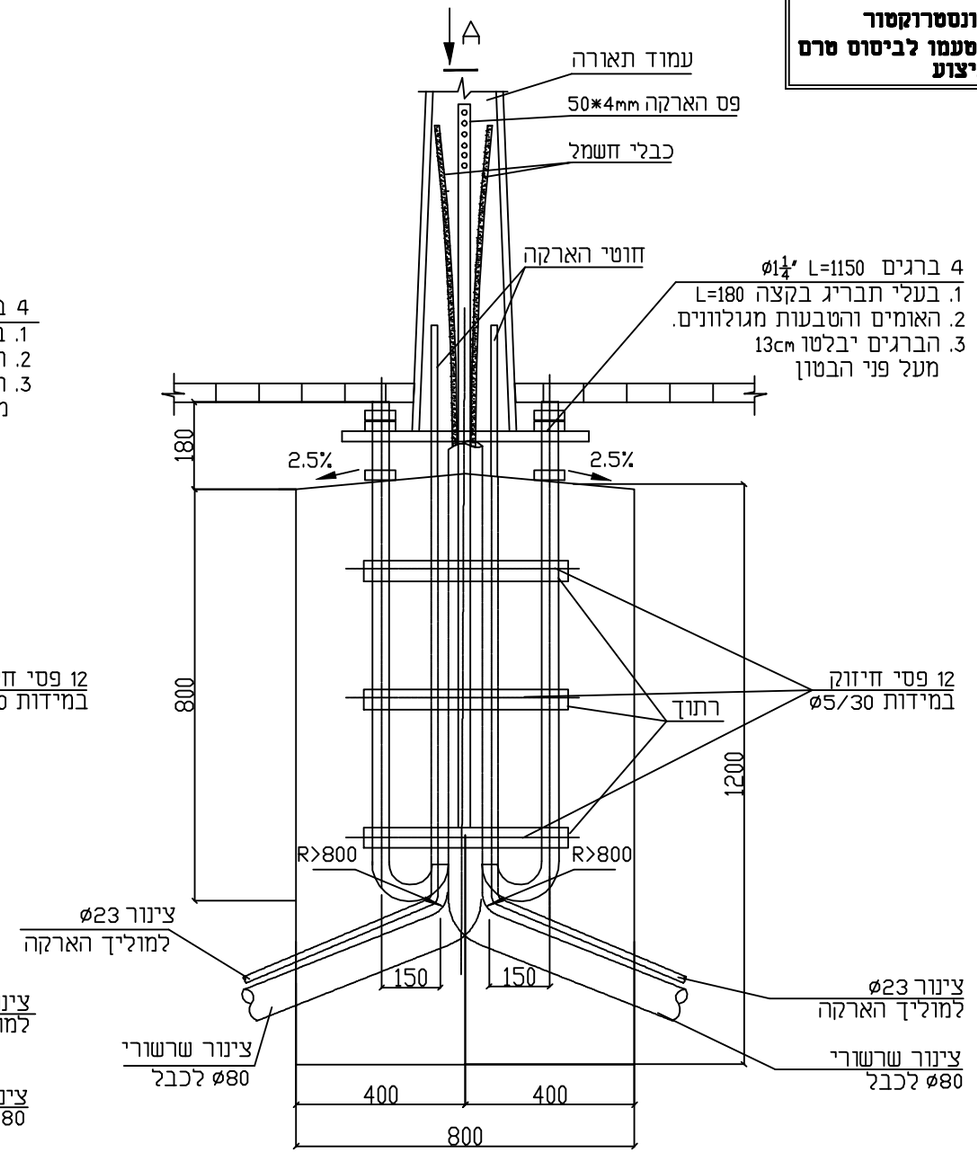

יסוד לעמודי תאורה בגובה 10 מ'
בהתקנה רגילה

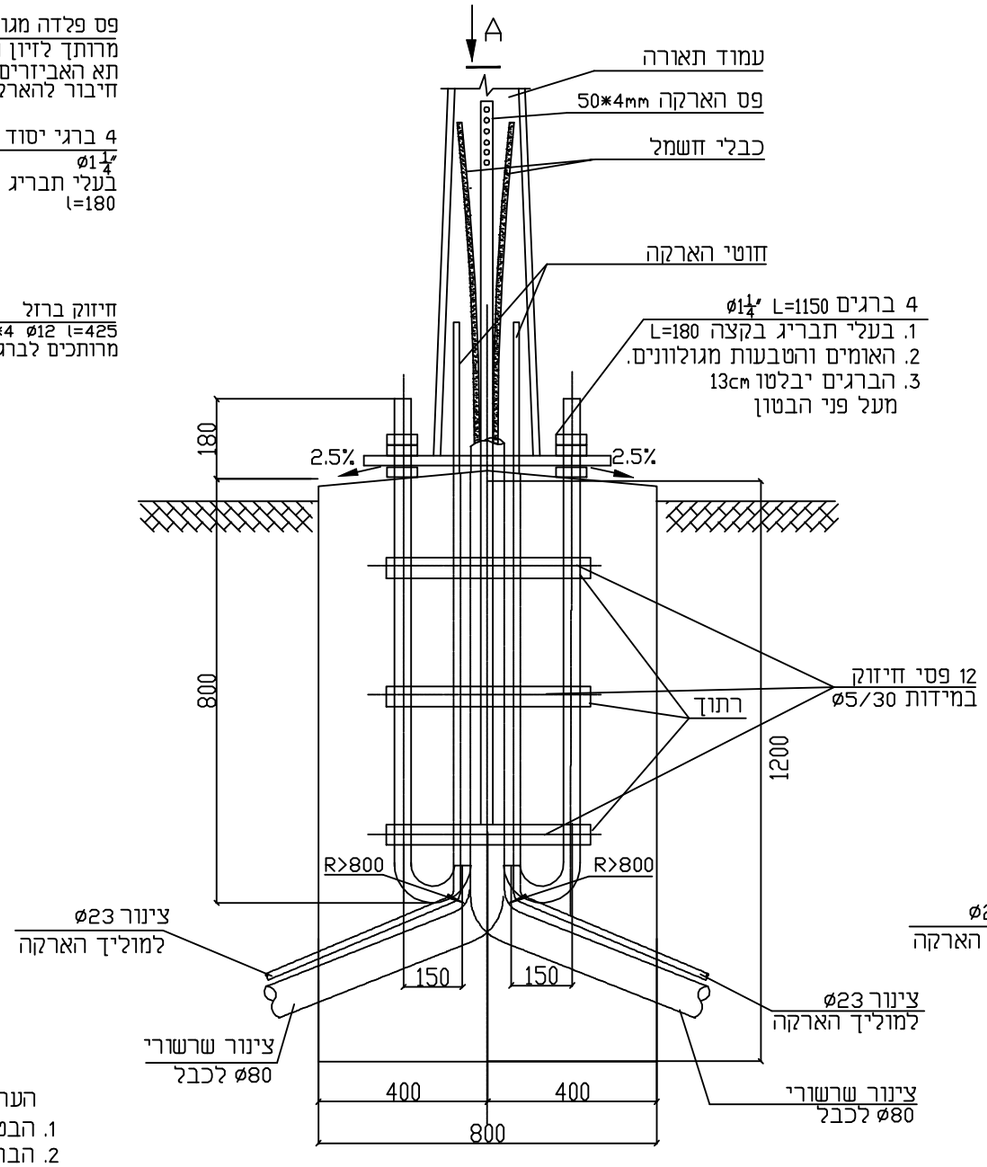

פרט מסגרת ברגי יסוד לעמודי תאורה בגובה 10 מ'
מידות במ"מ

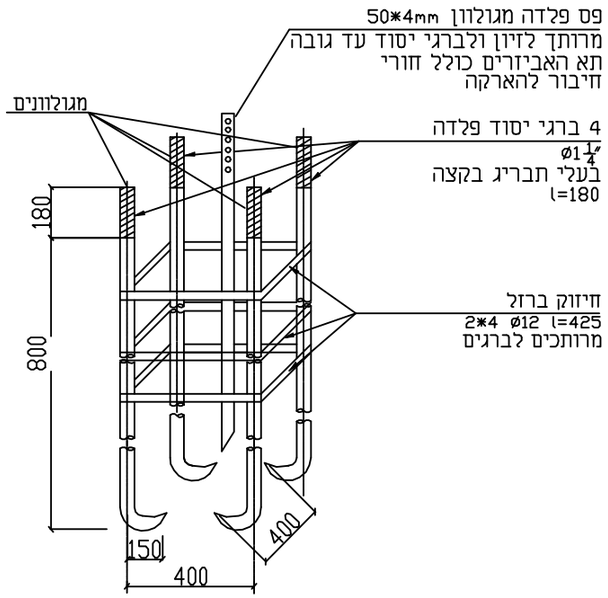

מבט A
מיקום הברגים בפלטה
בעמוד בגובה 10 מ'

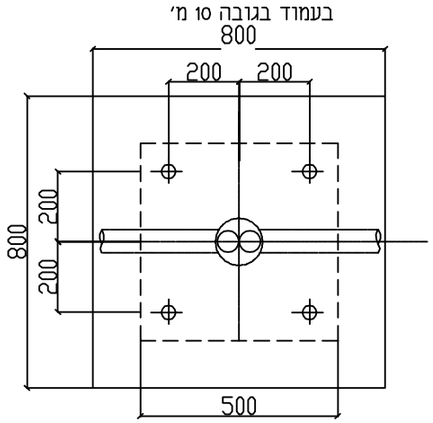

הערות:
1. הבטון ב-30.
2. הברגים ST 37 לפי ת"י 1225
3. הבגים והאומים מגולוונים ב-65 מיקרון לפחות.
4. יש להקפיד ביצור ברגי היסוד על דיוק מירבי בהתאם למידות בתוכנית זו. כל הברגים יגמרו באותו מפלס.
5. בהתקנת ברגי היסוד בתוך היסוד כל הברגים יבלטו 165 מ"מ מפני היסוד (לא פחות ולא יותר).

עיריית בית-שמש	פרטי תאורה	שם העבודה	LT-10	פרט מס'	ללא ק.מ.	ק.מ.
					07.01.19	תאריך
	יסוד בטון לעמודי תאורה בגובה 10 מטר			שם הפרט		

E.E.C.C.
הנדסת חשמל בע"מ
בית השותב אגף A קומה ד' בית הדפוס 12
גבעת שאול-ירושלים
טלפון 02-6525442 פקס: 02-6525443
E-mail: mazkirut@eecc.co.il

EECC-PT-5313-04.dwg