פרט "ב"

תא ביוב
לצנורות PE 100+

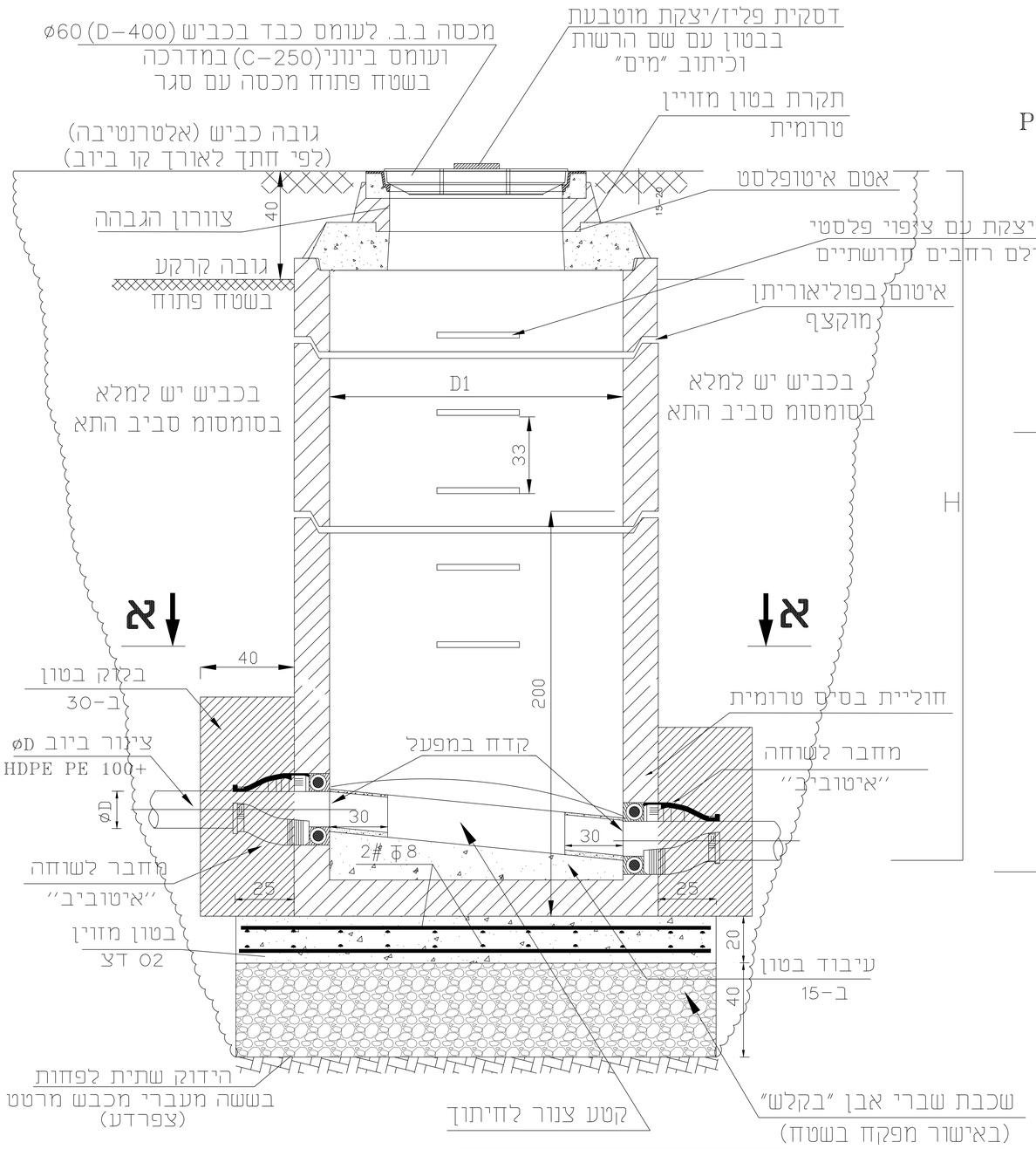

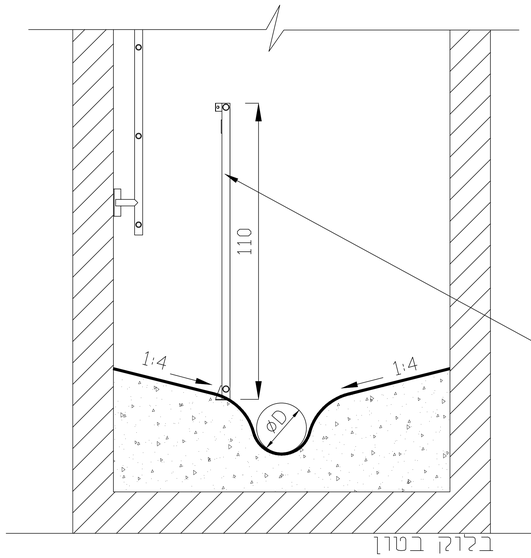

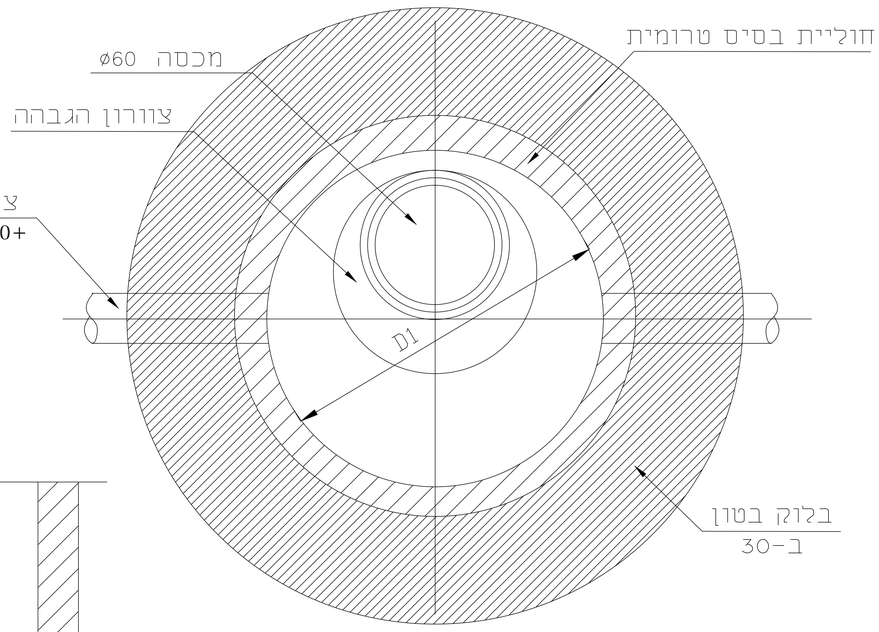

מבט על

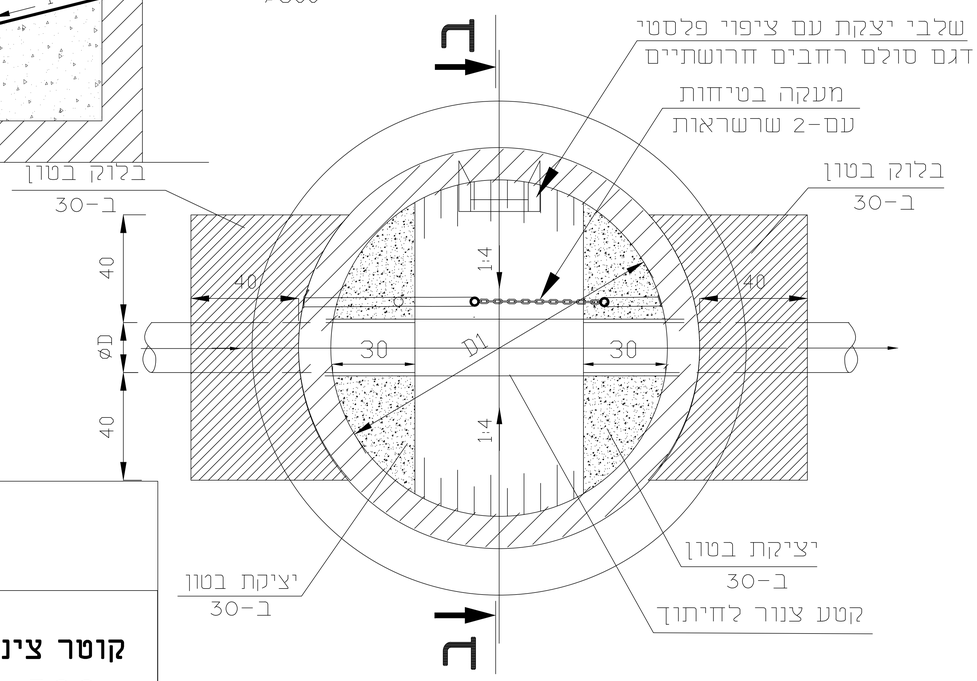

חתך א-א

אצטק הנדסה
אירנה צ'צ'יק / טטיאנה קוייט
רח' מרים החשמונאית 6 ג', ת"א
טל: 03-5441804 פקס: 03-5441124
e-mail: iztek@netvision.net.il

שם תוכנית	תא ביקורת לצנורות PE 100+	ללא ק.נ.מ
מס' תוכנית	201.22	תאריך 04.2018

מי שמש
תאגיד המים של בית שמש

תאגיד מי שמש
אגף הנדסה

קוטר צינור ביוב
øD≤ 500

M\Ta-BIUV.dwg