הערות

1. סוג הצינורות: פלדה GRD-B X5/32 ,16" ,12" ,8"
עם ציפוי מלט פנים וצביעה חיצנית

2. דירוג אביזרים: ISO PN16

3. כל צינורות PEX יהיו דרג לחץ 15 (SDR 11) – 450 מ"מ

פרט 1 - מערכת מדידה "12 עם מד מים "8

(קנ"מ 1:50)
מידות בס"מ

מבט על

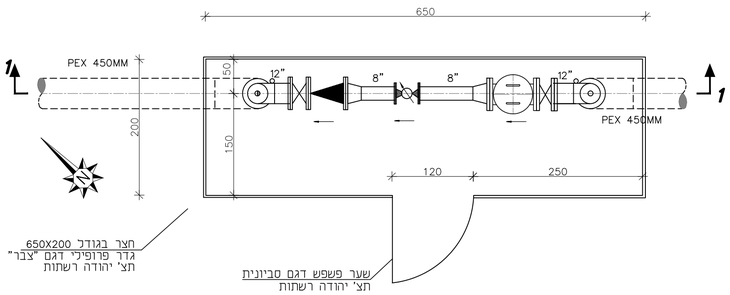

חתך 1-1

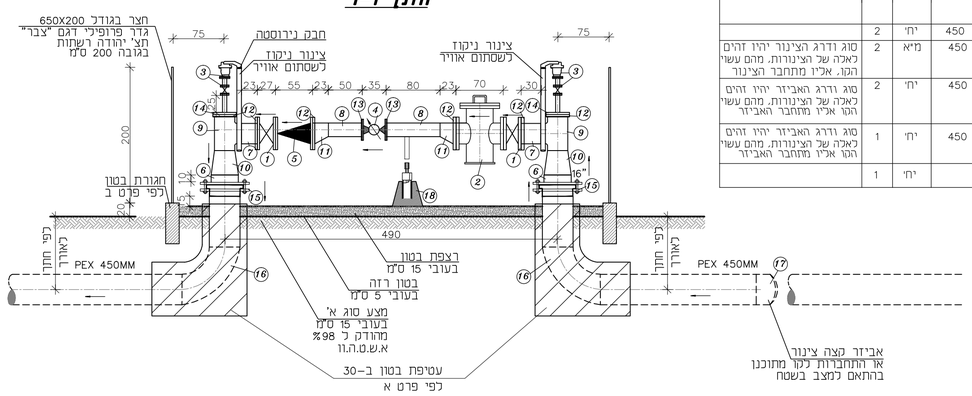

רשימת צינורות ואביזרים

מס'	תיאור	דרג	קוטר	יחידות	כמות	הערות
	ציוד ומגופים					
1	מגוף סריק צר אטימה רכה+ציר מפלב"מ 420 מצופה אפוקסי, לרבות גלגל הפעלה ידני, מאוגן לפי תקן DIN, כולל אוגנים נגדיים	16	"12	יח'	2	דגם TRS תוצרת רפאל או שע"ג מאושר
2	מלכודת אבנים/מסנן אנכי	16	"12	יח'	1	דגם v251 תצ' רפאל או ש"ע
3	שסתום אוויר משולב למים מאוגן כולל מגוף "3 + אוגנים וצינור PE לניקוד	16	"3	יח'	2	דגם ARI D-050 או שע"ג מאושר
4	מד מים WP-DYNAMIC או ש"ע	16	"8	יח'	1	מד מים ורד דגם WP-DYNAMIC או ש"ע
5	שסתום אל חוזר עם פתח עליון מאוגן לפי תקן DIN דגם ES-51, PN-16	10	"12	יח'	1	מסופק עיי רפאל או שע"ג מאושר
	צנרת עילית וספחים, מפלדה עם ציפוי פנים מלט וצביעה חיצונית, חיברורים בריתוך					
6	צינור	16	"16*5/32"			כפי הנדרש
7	צינור	16	"12*5/32"			כפי הנדרש
8	צינור	16	"8*5/32"			כפי הנדרש
9	הסתעפות T מעבר חרושתית SCH.40		"12*"12	יח'	2	
10	מעבר קוטר קוני חרושתי STD 40		"12*"16	יח'	2	
11	מעבר קוטר צנתרי חרושתי STD 40		"8*"12	יח'	2	
	אוגנים מפלדה לצנרת עילית					
12	אוגן DIN SLIP. לפי תקן DIN	16	"12	יח'	6	
13	אוגן כניל	16	"8	יח'	2	
14	אוגן עיוור לפי תקן DIN	16	"12	יח'	2	
	צנרת פקסגול ואביזרים					
15	חיבור בין צינורות פלדה PEX\P100-1 כולל מתאם אוגן, אוגן חופשי מצופה ואוגן פלדה לריתוך DIN SLIP. לפי תקן DIN	16	"16*450	יח'	2	
	הכנה לחיבור/חיבור צינורות PEX\HDPE	16	450	יח'	2	
	צינור PEX \ צינור HDPE (לפי הצורך בשטח)	16	450	מ"א	2	סוג ודרג הצינור יהיו זהים לאלה של הצינורות, מהם עשוי הקו. אליו מתחבר הצינור
16	קשת חרושתית PEX 90 מעלות	16	450	יח'	2	סוג ודרג האביזר יהיו זהים לאלה של הצינורות, מהם עשוי הקו אליו מתחבר האביזר
17	אביזר קצה צינור - PEX	16	450	יח'	1	סוג ודרג האביזר יהיו זהים לאלה של הצינורות, מהם עשוי הקו אליו מתחבר האביזר
18	רגל תמיכה לצינור			יח'	1	

פרט מס' 6
בלוק תמיכה לקשתות

ללא קנ"מ
מידות בס"מ

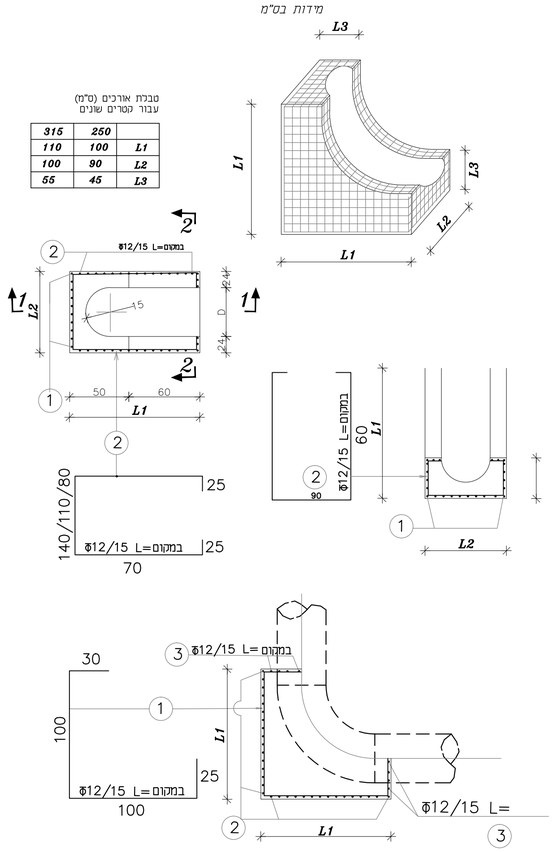

פרט מס' 4
בלוק עיגון מבטון (חוצצים)

לצנרת מים וביוב
(ללא ק.מ)

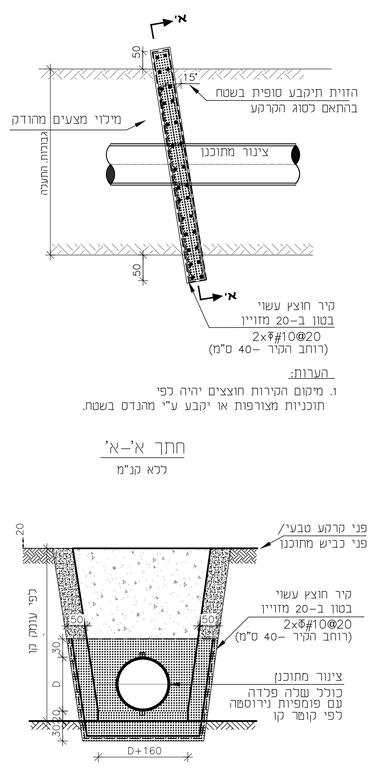

פרט ג
הנחת צינור בתוך שרוול מגן

ללא קנ"מ

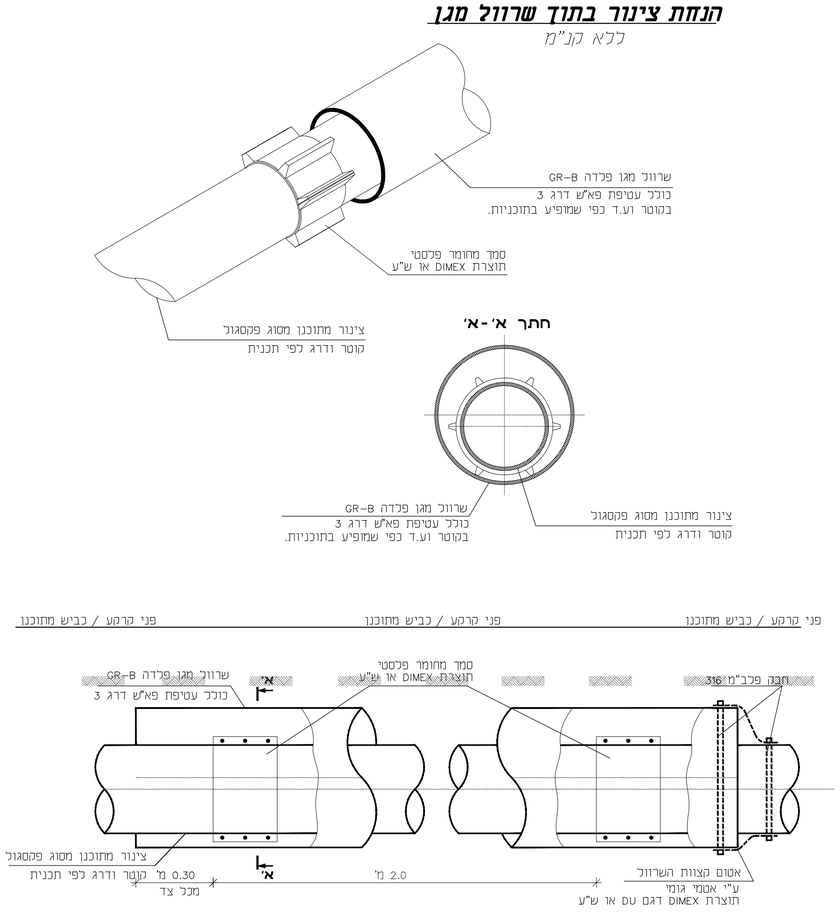

פרט ב
פרט יסוד - חגורת גדר

ללא קנה מידה
(מידות בס"מ)

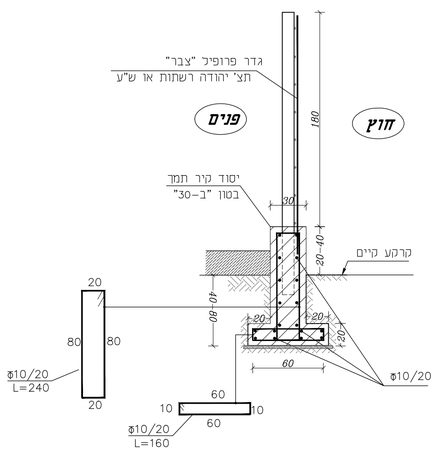

21

תאריך	תפוצה	
06/2018	כעיון תאגיד מי שמש	X2
07/2018	למכרז	X6
12/2018	למכרז	X6
03/2019	למכרז	X6

תאריך	שינויים	
07/2018	עדכון עפ"י סיכום עם תאגיד "מי שמש" – 2/7/18	1
12/2018	עדכון לפי הערות מתאריך 30.10.18	2
02/2019	עדכון לפי הערות מתאריך 14.02.19	3
03/2019	עדכון לפי הערות מתאריך 21.02.19	4

עריית בית שמש

הוכן עבור: **תאגיד המים והביוב של בית שמש**

הוכן ע"י: **מרשל הנדסה בע"מ**
רח' גבעת שאול 40, ירושלים מיקוד:95477
טלפון:02-6513391, 02-6513423 פקס:02-6513398
E-MAIL: YAAKOV@MARSHAL-ENG.CO.IL

שם הפרוייקט: **אזור התעשייה ברוש קווי מים וביוב**

נושא השרטוט: **פרטים**

	הכין	שרטט	בקר	קנ"מ
	יעקב כהן	אירינה	וסילה א.	
חתימה				1:50
תאריך			05/2018	

שרטוט מס: 04-18-644-21
תאריך: 03/2018

לשיפוט ○	לאינפורמציה ○	לעיון ○
למכרז ●	לתאום שרותים ○	לביצוע ○

שם בקובץ: H/MEI SHEMESH/Tihnun 2017/ezor tasia brosh/DWG/Pratim 21.dwg