G80-1

פרטי דלת עץ מצופה פורמיקה מורכבת בקיר 20 ס"מ

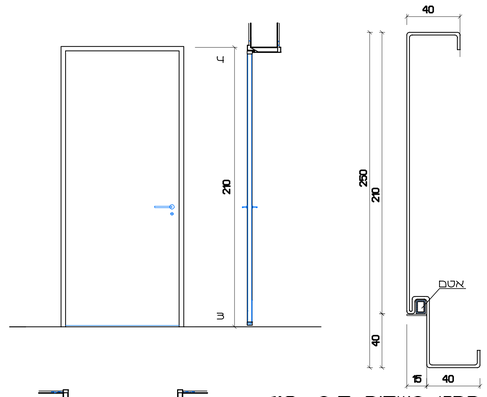

פרט משקוף ק.מ. 1:2
עובי פח מגולוון 2 מ"מ

חזית הדלת ק.מ. 1:20

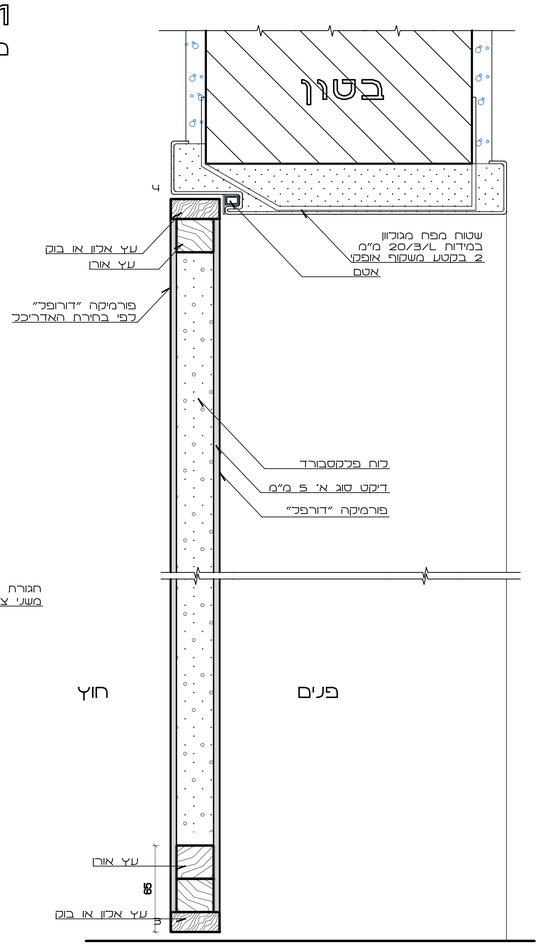

חתך אנכי ק.מ. 1:2

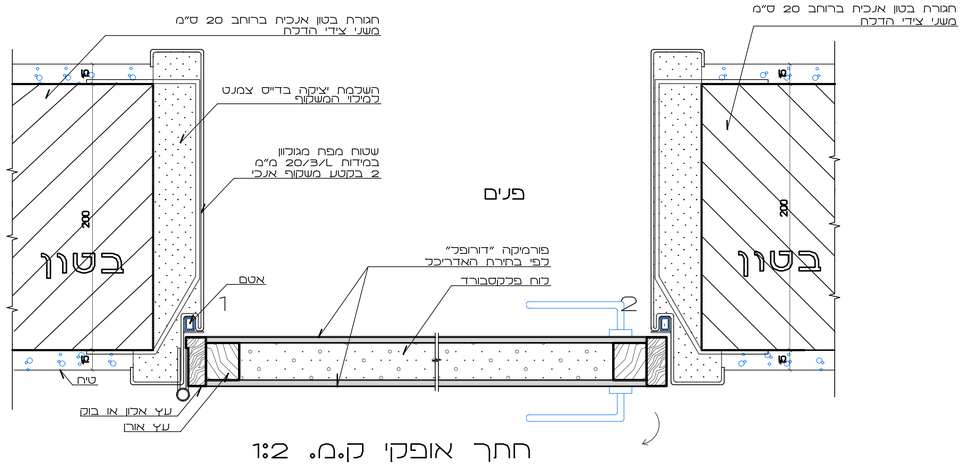

חתך אופקי ק.מ. 1:2

G83-5

פרטי קולבים

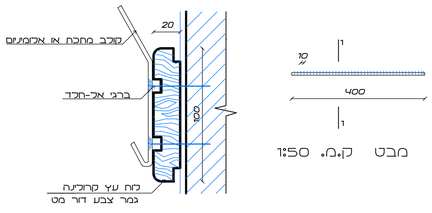

מבט ק.מ. 1:50

חתך 1-1 ק.מ. 1:2

G83-6

פרטי סרגלי הגנה

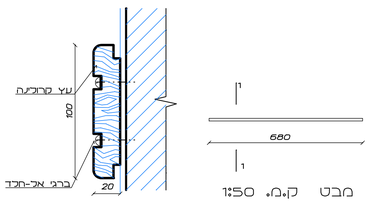

מבט ק.מ. 1:50

חתך 1-1 ק.מ. 1:2

פרט לוחות בפינה בין 2 קירות.

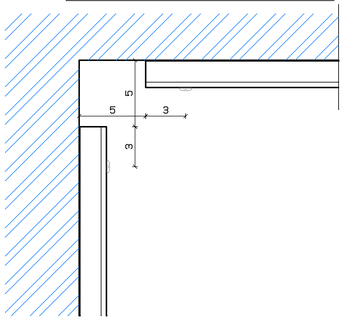

G80-2

פרטי דלת עץ מצופה פורמיקה לשרותי נכים

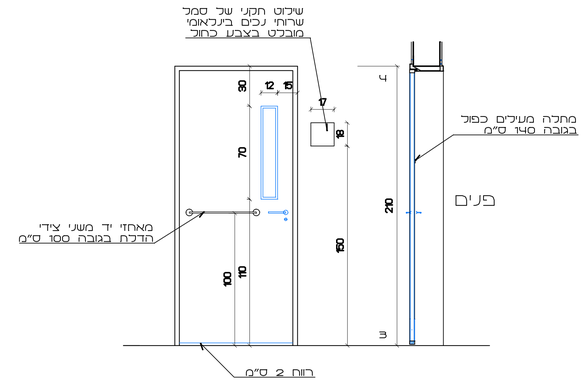

חזית הדלת ק.מ. 1:20

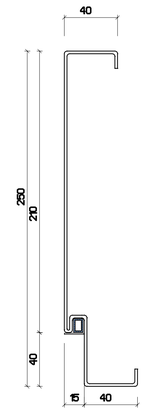

פרט משקוף ק.מ. 1:2
עובי פח 2 מ"מ

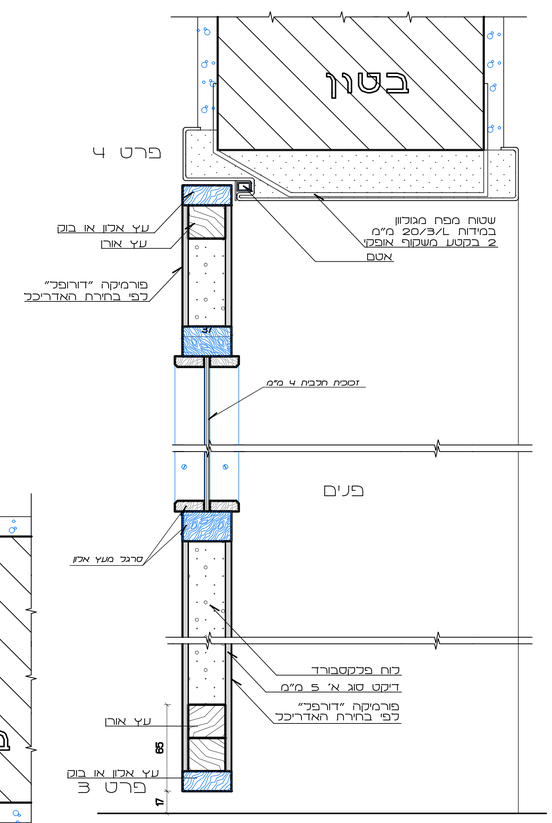

חתך אנכי ק.מ. 1:2

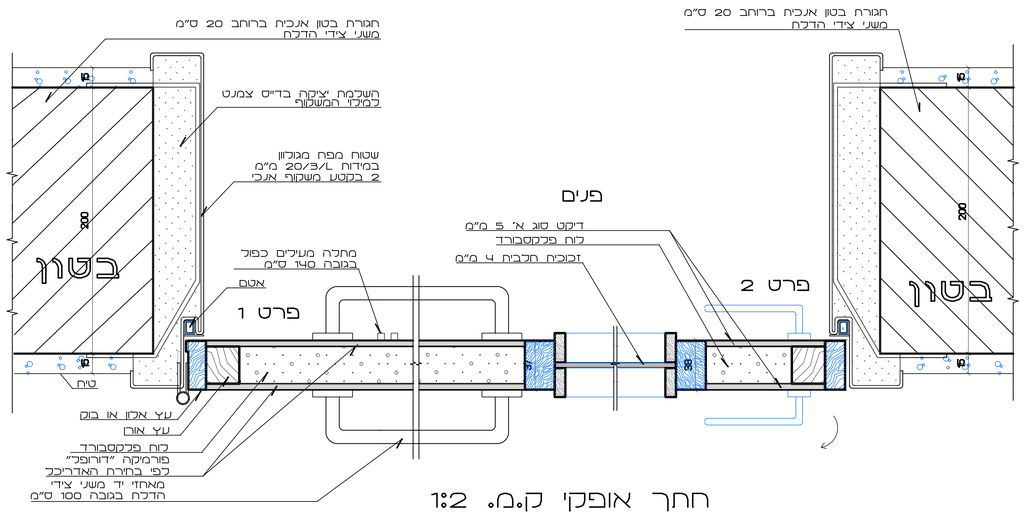

חתך אופקי ק.מ. 1:2

תאריך	שינוי

○ לעיון בלבד	○ לתאום
● למכרז	○ לביצוע

המבצע אחראי לבדיקת המידות וכהתאמתן במקום
על המבצע לבקר את כל המידות ועל כל טעות
או אי התאמה יש להודיע למתכנן.
כל התכניות הן רכושו הפרטי של האדריכל.
אין לקבוע גדלים ע"י מדידה בשרטוט.

מספר פרויקט 716

שם הפרוייקט Project name
בית כנסת
מעל 6 כיתות מעון יום
רמת בית שמש- ג'2

שם התכנית
פרטי נגרות
דלתות עץ ומשקופי פח
סרגלי הגנה וקולבים
לוחות כתיבה ונעיצה

תאריך 22-07-2019	G80-1
שרטט	
ק.מ. 1:2	G80-1

דב גליא,אדריכל Dov Gali,Architect
רחוב אגרון 24 24 Agron Str.
ירושלים 94190,ישראל Jerusalem 94190,Israel
טל. 02-6259695 Tel. 02-6256821 פקס. Fax.