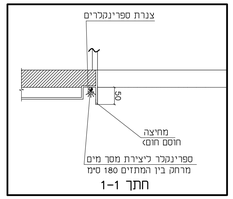

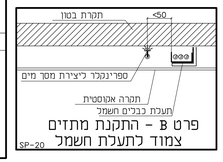

פרט B - התקנת מתזים
צמוד לתעלת חשמל

טבלת ספרינקלרים

סימון	סוג מתז	מקדם	טמפרטורה °C	תגובה	כיסוי	כלוגמת "TYCO"
SP-1 כיבוי שטח	PENDENT	5.6	68	QUICK RESPONSE	STANDARD COVERAGE	TY-B
SP-2 כיבוי שטח	HORIZONTAL SIDE WALL	5.6	68	QUICK RESPONSE	STANDARD COVERAGE	TY-B
SP-1 כיבוי תעלת חשמל	PENDENT	5.6	68	QUICK RESPONSE	STANDARD COVERAGE	TY-B

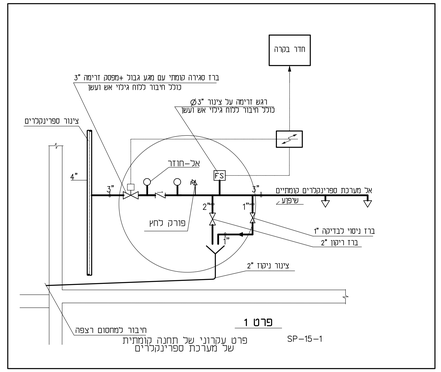

תמצית הוראות הרכבה

HORIZONTAL SIDE WALL (STANDARD COVERAGE)

1.ספרינקלרים ימוקמו עם DEFLECTOR 10-15 סמ מתחת לתקרה

2.המרחק המירבי לקיר הצדדי יהיה 2.1 מ' עבור LIGHT HAZARD
ו - 1.5 מ' עבור ORDINARY HAZARD
המרחק המיזערי יהיה 10 סמ

3.המרחק המירבי בין ספרינקלרים יהיה 4.2 מ' עבור LIGHT HAZARD
ו - 3.0 מ' עבור ORDINARY HAZARD
המרחק המיזערי יהיה 1.8 מ'

4.המרחק המירבי של ה DEFLECTOR מהקיר עליו מורכב הספרינקלר יהיה 15 סמ

5.המרחק המיזערי מגוף תאורה תקרתי יהיה 1.2 מ'

UPRIGHT PENDENT (STANDARD COVERAGE)

1.ספרינקלרים ימוקמו עם 2.5 DEFLECTOR סמ מתחת לתקרה (לא פחות)
(במקרה הצורך מותר עד 30 סמ באישור המהנדס)

2.המרחק המירבי מקיר לספרינקלר יהיה 2.3 מ'
בחדרים קטנים (פחות מ-74 מ"ר) מותר מרחק מירבי של 2.7 מ'
מקיר אחד בלבד.
המרחק המיזערי יהיה 10 סמ

3.המרחק המירבי בין ספרינקלרים יהיה 4.6 מ'
המרחק המיזערי יהיה 1.8 מ'

SP-11

רמת סיכון - LH בכל המבנה למעט מטבח וחניה

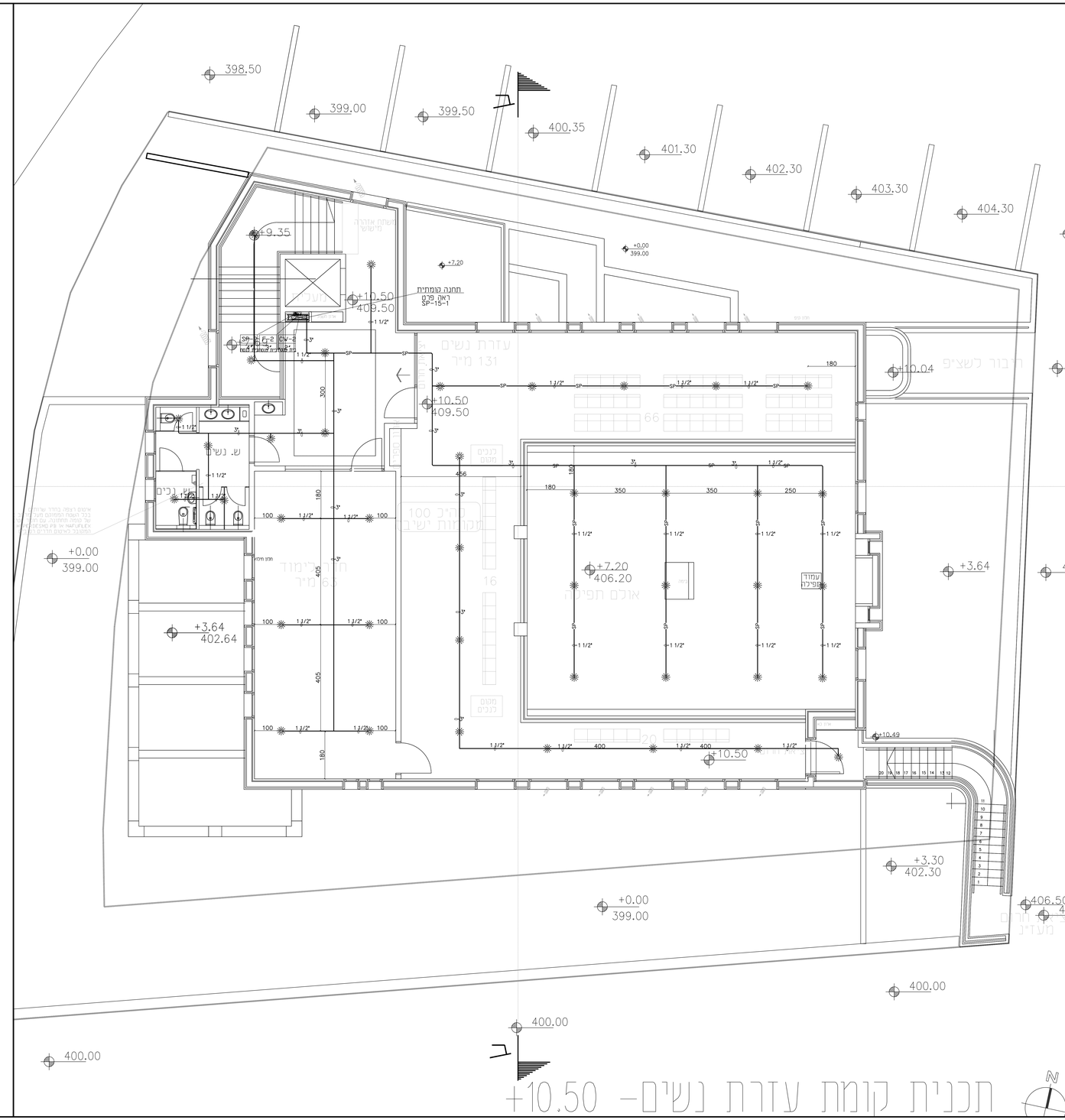

העתקים					
תאריך					

מספר	תאריך	השינוי
3	06.02.20	לביצוע
2	13.6.19	

שינויים

לעיון ○ למכרז ○
לביצוע ●

האדריכל:

בייב ומעונות יום
בית שמש ג'

ספרינקלרים

מפלס +10.50

דיסקינד-רוזנטל
הנדסה ויעוץ בע"מ
רחוב שערי תורה 17
ת.ד. 16173 ירושלים
טל': 02-6420948, פקס: 6420950
E MAIL : hondasa@017.net.il

תכנן	אלי רוזנטל
בקר	אלי רוזנטל
שרטט	יוכנה אודובסקי
קנ"מ:	1:50
17.10.18	
מספר העבודה	16125
מרות הגליון	600X1000
403	16125-403