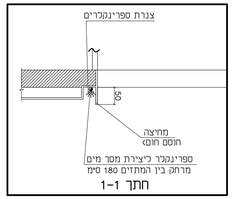

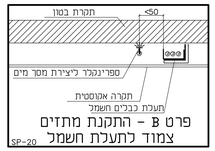

פרט B - התקנת מתזים
צמוד לתעלת חשמל

טבלת ספרינקלרים

סימון	סוג מתז	מקדם	טמפרטורה °C	תגובה	כלוגמת "TYCO"
SP-1 כיבוי שטח	PENDENT	5.6	68	STANDARD COVERAGE / QUICK RESPONSE	TY-B
SP-2 כיבוי שטח	HORIZONTAL SIDE WALL	5.6	68	STANDARD COVERAGE / QUICK RESPONSE	TY-B
SP-1 כיבוי תעלת חשמל	PENDENT	5.6	68	STANDARD COVERAGE / QUICK RESPONSE	TY-B

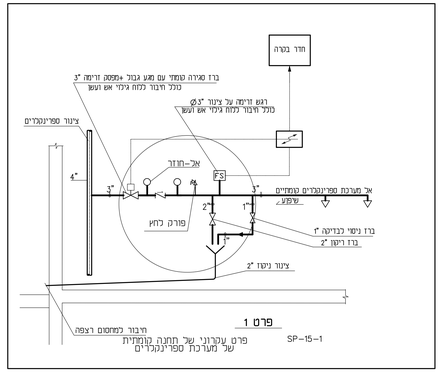

תמצית הוראות הרכבה

HORIZONTAL SIDE WALL (STANDARD COVERAGE)

1.ספרינקלרים ימוקמו עם DEFLECTOR 10-15 סמ מתחת לתקרה

2.המרחק המירבי לקיר הצדדי יהיה 2.1 מ' עבור LIGHT HAZARD
ו - 1.5 מ' עבור ORDINARY HAZARD
המרחק המיזערי יהיה 10 סמ

3.המרחק המירבי בין ספרינקלרים יהיה 4.2 מ' עבור LIGHT HAZARD
ו - 3.0 מ' עבור ORDINARY HAZARD
המרחק המיזערי יהיה 1.8 מ'

4.המרחק המירבי של ה DEFLECTOR מהקיר עליו מורכב הספרינקלר יהיה 15 סמ

5.המרחק המיזערי מגוף תאורה תקרתי יהיה 1.2 מ'

UPRIGHT PENDENT (STANDARD COVERAGE)

1.ספרינקלרים ימוקמו עם DEFLECTOR 2.5 סמ מתחת לתקרה (לא פחות)
(במקרה הצורך מותר עד 30 סמ באישור המהנדס)

2.המרחק המירבי מקיר לספרינקלר יהיה 2.3 מ'
בחדרים קטנים (פחות מ-74 מ"ר) מותר מרחק מירבי של 2.7 מ'
מקיר אחד בלבד.
המרחק המיזערי יהיה 10 סמ

3.המרחק המירבי בין ספרינקלרים יהיה 4.6 מ'
המרחק המיזערי יהיה 1.8 מ'

SP-11

רמת סיכון - LH בכל המבנה למעט מטבח וחניה

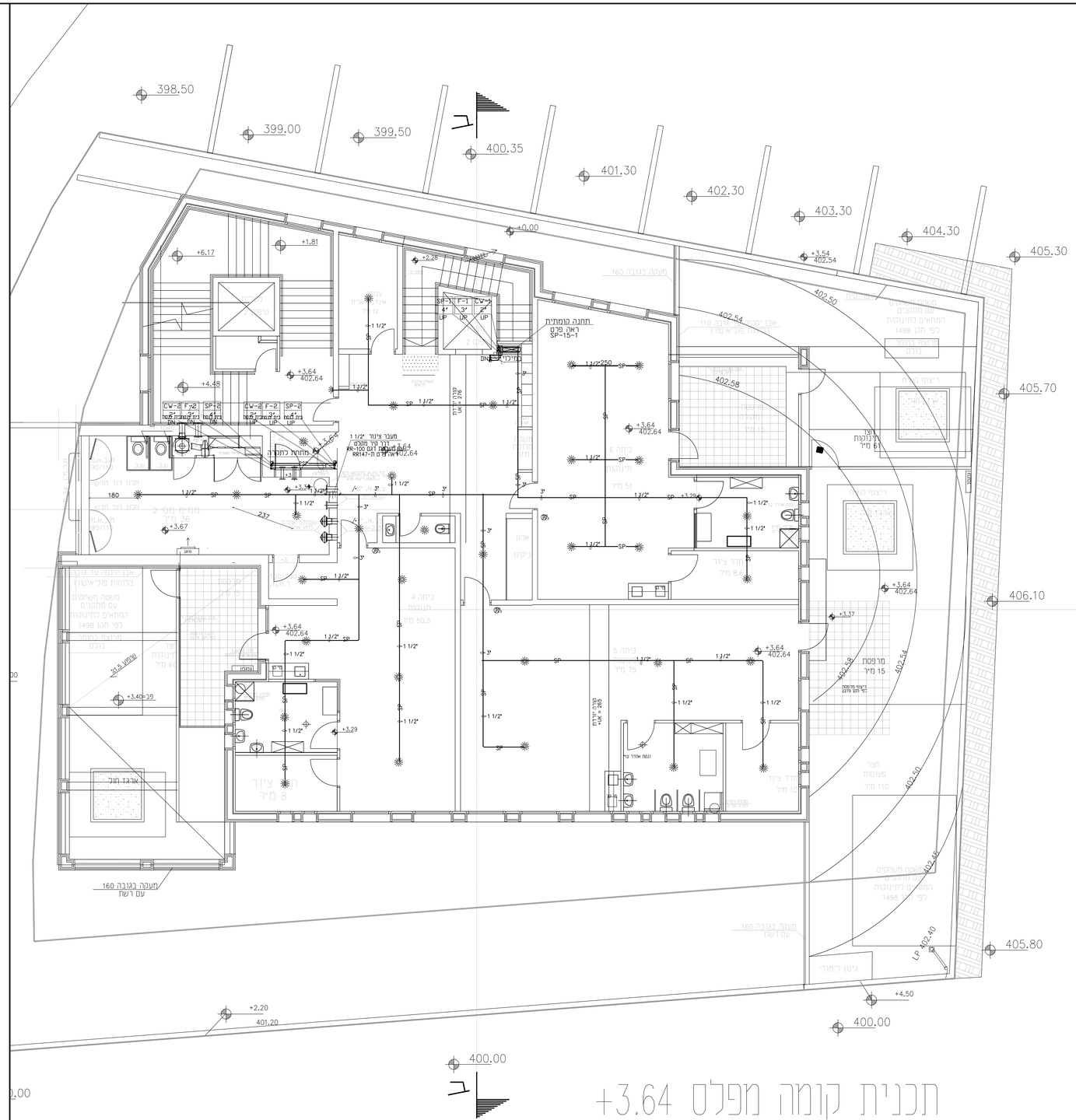

העתקים

תאריך	ELECTRICAL	MECH.	SUPRVIC.	CIVIL	ARCH.	ALL.CIC.

מספר	תאריך	השינוי
2	06.02.20	לבצוע
1	13.6.19	לבצוע

שינויים

כעיון ○ למכרז ○
לבצוע ●

האדריכל

בייס ומעונות יום
בית שמש ג'

ספרינקלרים

מפלס +3.64

דיסקינד-רוזנטל
הנדסה ויעוץ בע"מ
רחוב שערי תורה 17
ת.ד. 16173 ירושלים
טל: 02-6420948, פקס: 6420950
E MAIL : handd.ss@017.net.il

מכנן	אבי רוזנטל
בקר	אבי רוזנטל
שרטט	יכנה אודדובסקי
קנ"מ:	1:50
17.10.18	

מספר תוכנית: 203
16125-203

מספר העבודה: 16125
מידות הגליון: 600X1000