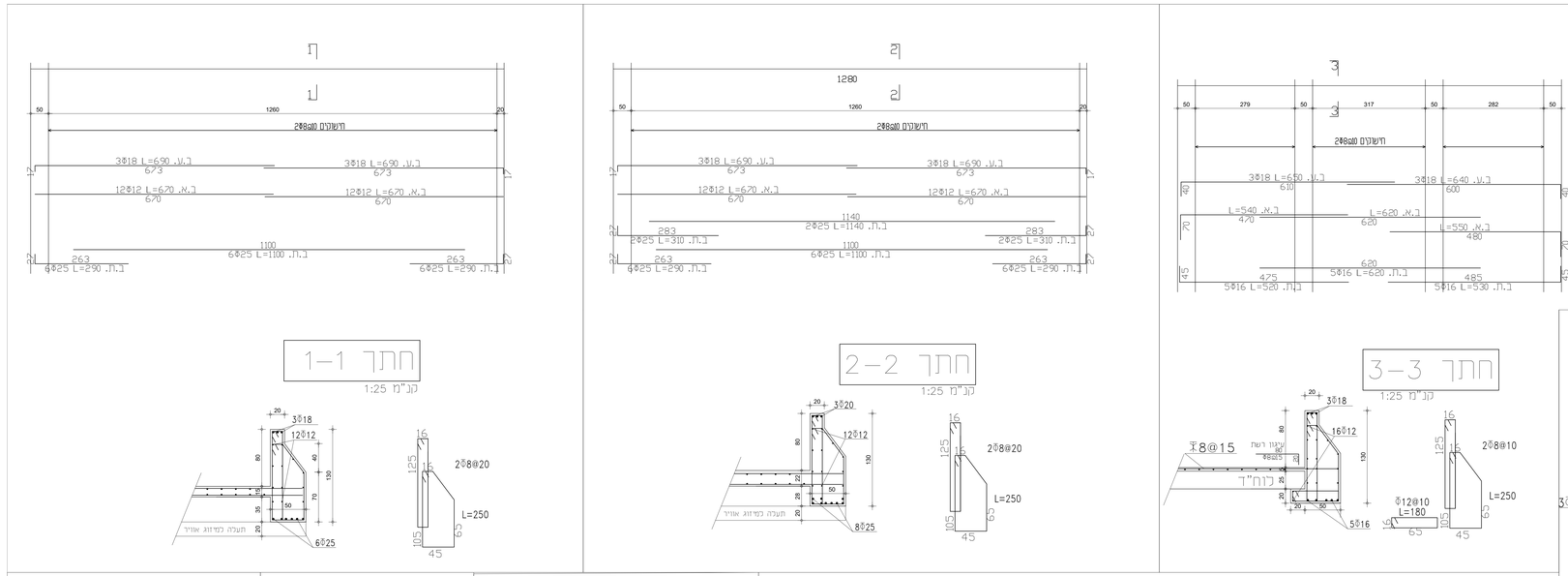

התכנית הינה לביצוע לאחר ובהתאם לקבלת ההיתר כחוק

על הקבלן לבדוק את כל המידות וכהודע למהנדס המתכנן על אי התאמה.

מספר	תאריך	מהדורה	הפצה	G.A.U.	L.C.R.	L.C.D.P.

מס'	תאריך	שינויים	G.A.U.	L.C.R.	L.C.D.P.

מס'	הערות
1	**חומרים וקשים**
1.1	**בטון מזיגן** סוג הבטון ב-30, אלא אם צויין אחרת בתכנית. (בתמרה של סדיה, יבוב סוג הבטון (וגבוה יותר). כל עבודות בטון יתאימו לדרישות ת"י 466 עד הכיוון. בדוק מצוקע לפי ת"י 4466 (דכון 3 דשות מיוחדות לפי ת"י 4466 (דכון 4 עומסים האופייניים בבניין חושבו על פי ת"י 412 עומסי רוחות חושבו על פי תקן ישראל, ת"י 414 מבנן עבודות הבטון בגירות האדמה עשוה, על פי ת"י, 413 הרכוש שבה הוכם הבנין נבדקה והביסוס תוכנן על פי ת"י 940 שבד מבטון מזיגן תוכנן על פי ת"י 466 עד הכיוון סוג הפבדה למשטח זיון פ-ש 500
1.2	**פרופילי פלדה** סוג הפלדה נדרש חוזק- Fe 360 כל עבודות פלדה יתאימו לדרישות ת"י 1225
2	**עומסים**
2.1	עומס שימוש בגגות 500 ק"ג/מ"ר
2.2	עומס שימוש במדרגות ומרפסות 500 ק"ג/מ"ר

שם הפרויקט	מרכז מסחרי רמת בית שמש		מס' פרויקט 3-0157
מס' 3	שם התכנית 10.35+ חתכים		מס' מהדורה
	שם	חתימה	
שרטט	אייל		סוג בטון ב-30
תכנן	אייל		
ביקר:			קנ.מ 1:25 1:50
מנכ"ל:			תאריך 20.5.19
מעמד התכנית	לביצוע	לאישור	למכרז
תאריך			

נאמנות מתכננים בע"מ
הנדסה ויעוץ ושרותים
ENGINEERS מתכננים
האומן 6 הבורסה הרשאי מיקוד 93420
02-6784340 :טלפון 02-6784640 :פקס
דואר אלקטרוני: e mail: dan@danshefer.co.il
K.E.M.T ENGINEERS LTD
HAUMAN 6
TALPIOT JERUSALEM
TEL: 02-6784640 FAX: 02-6784384 MIDDEM: 02-6784373

הערות לביצוע

1. חפיסת מוטות חייבת בעמדות חיזה באורך 50 סמ' כמינימום אז כבנים חפיסה של יותר מאחד המוטות בחתך אחד
וגיאוזה חפיסה יאפסו השאשונים המעגות של סי סדק.
2. חפיסה של מוטות/ רשתות חייבת באורך של 50 פעמים הסוגר הפרבי כמינימום
כל עוד לא צוין אחרת בתכנית.
3. אז בכנס חפיסה של ברזל עליון מעל המסמכים, יש להתיחס כמחוז 2 מטר מכל צד.
4. אדר עיגון מוטות זיון וחבורה (כיפוף הוק המקס) בחוטי קטרוסיבעיגון/עבה אמצי יהיה 0-5 סמ'
אדר עיגון מוטות זיון הגדות בחיבור בעמודים/עמודים/עבה אמצי יהיה לפי 5 כמינימום
5. אז לתעביר מבנה מזיגן מבעבעה דרך עמודים/קורות, לאורך החבורה בלא בכנסה אישור מהמתכנן
6. הבטון יהיה בטון מזיגן מסוגיר בכבדה
-אז להוסיף מים אל כל חומר אדר בבטון.
-יש להסיר כל דיזוב הבטון באמצעות וברבוטר
-10 שעות לאחר הריצה יש בהשטח את הבטון כמשך של 7-7 ימים (אפשרלי).
-פירוז הנסמת יבוצע כמחוז שבוריים לאחר הריצה, אלא אם צוין אחרת בתכנית

הערות בטיחות

העבודה תתבצע לפי נהלי וחוקי בטיחות.
מבצע העבודה מצהיר בזאת כי העבודה תתבצע לפי הנהלים והחוקים בבטיחות.
יש להאחיב בסולמות עם מאחז יד.
יש כגדר פרוי מדרגות במעבה תקנן.
על העובדים להמציד בציוד תקנן הכולל: ביגוד מתאים, סכדה הבעל עבודה.

הוראות ביצוע

כל הפדות בשרטטים בפרטי פלדה במ"מ
חפרי ריתוך יהיו רבאים וכפתות 6 מ"מ
כל ברזל שפוח (פכמות) שלעובדי אינו מפוצע בתכנית יהיה בעבר 8 מ"מ
פרוסיפרי הפלדה יהיו עבועים כפחות
פעמים בצבע יסוד וצבע סופי.
פרופילים הטמופים בבטון יהיו ללא צבע.
תכנית זו בתוקף רק באישור המהנדס לפני הביצוע.
מבנה לבצע תמדות ובחות בפני ובאחבר ביצוע עבודות הבטון.
ופירוזים יתאמפשר רק לאחר אישור מהמהנדס המתכנן.
ביצוע הבחיזה עי הנוסי פלדה יבוצע עי רתך מוסמך כהגדרתו בתכנית.

הערות כלליות

1. באחריות הקבוח לראות לעבוד עם קבלן השלד בפתוח הבכלים והשטרים
2. על הקבלן/ המבצע לדאוג לכך שבאחר יתאא סם הבכיות בטמטרוצרה מעודכן בכל שלבי הבניה.
כמו כן יש לוחזיק באחר הבניה אדריכלית ומזיד בקנה מידה.
3. הקבלן אחראי על המידות. עליו לבדוק את המידות הבלדיע על אי התאמתן!
למעבדים המתכנן, לפפסה ולמזמין העבודה.
4. מידות מפתח לפי תכ' אדריכלות
5. הזמנות המוצרים לביקור בשטח.
יש לפנות אליו 24 שעות מראש.
6. בלוחים דגם HILTI- או שווה ערך.
7. כל התכניות הן רכוש של המעבדים המתכנן
ואין לעשות בהם שימוש נוסף ללא אישור בכתב מהמעבדים המתכנן.

הערות:

יש לקבל אישור בכתב מהמעבדים המתכנן
אז מי שמעוה לאחר כל בדיקה של פיסות עליון באחר.
יש לבצוח כל חוברה בשאיר אחד עם כל מיכיביה
ו/אז האאנסנטים הנוספים הטמורים בחוברה.
ציבה בשלבים תתאפשר רק לאחר קבלת אישור בכתב מהמעבדים המתכנן.
לבא בחורת המוברה במיבוך שבבי הבונסטרוקציה
ולבא תתקבלן, אין העבודה מאושרת.
על העבודה להתבצע בהתאם לרחוד הבנייה ובלא כל חריגה מקנו. החריגה תגרום בהסרת אחריות המתכנן
בלא הודעה מראש.

הערות לביצוע

1. חפיסת מוטות חייבת בעמדות חיזה באורך 50 סמ' כמינימום
אז בכנס חפיסה של יותר מאחד המוטות בחתך אחד
וגיאוזה חפיסה יאפסו השאשונים המעגות של סי סדק.
2. חפיסה של מוטות/ רשתות חייבת באורך של 50 פעמים הסוגר הפרבי כמינימום
כל עוד לא צוין אחרת בתכנית.
3. אז בכנס חפיסה של ברזל עליון מעל המסמכים, יש להתיחס כמחוז 2 מטר מכל צד.
4. אדר עיגון מוטות זיון וחבורה (כיפוף הוק המקס) בחוטי קטרוסיבעיגון/עבה אמצי יהיה 0-5 סמ'
אדר עיגון מוטות זיון הגדות בחיבור בעמודים/עמודים/עבה אמצי יהיה לפי 5 כמינימום
5. אז לתעביר מבנה מזיגן מבעבעה דרך עמודים/קורות, לאורך החבורה בלא בכנס אישור מהמעבדים
6. הבטון יהיה בטון מזיגן מסוגיר בכבדה
-אז להוסיף מים אל כל חומר אדר בבטון.
-יש להסיר כל דיזוב הבטון באמצעות וברבוטר
-10 שעות לאחר הריצה יש בהשטח את הבטון כמשך של 7-7 ימים (אפשרלי).
-פירוז הנסמת יבוצע כמחוז שבוריים לאחר הריצה, אלא אם צוין אחרת בתכנית