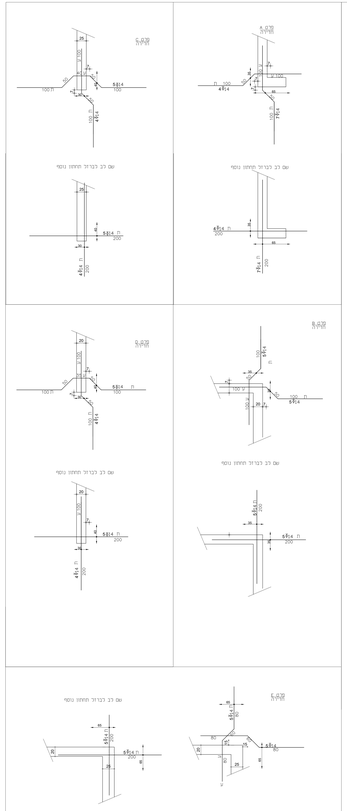

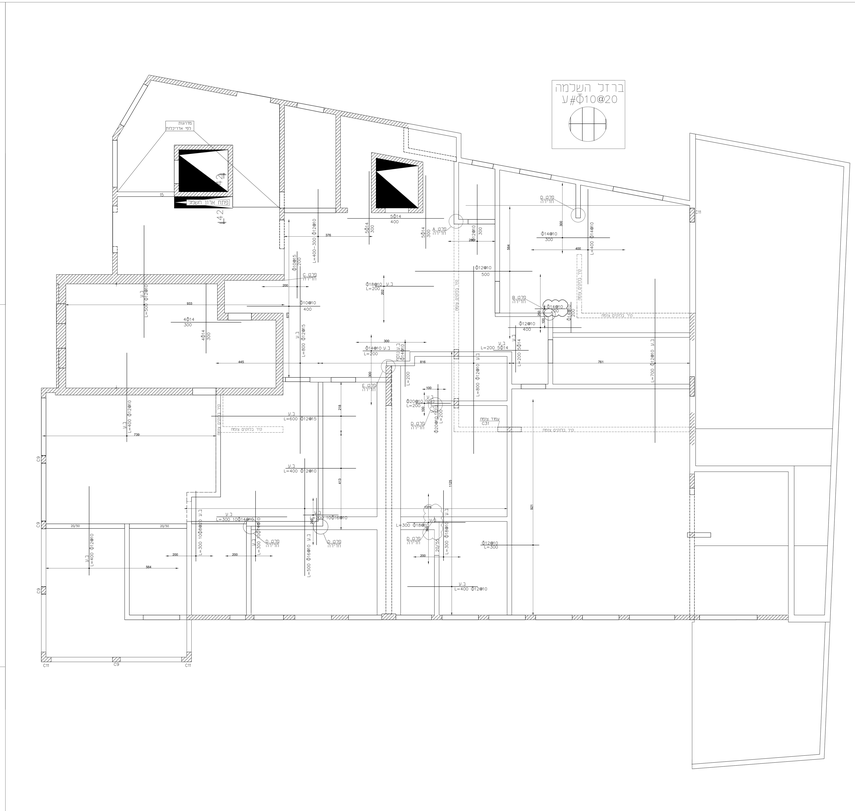
ברזל השלמה
w#010820
מדרגה
גג אדריכלי
מדרגה
גג אדריכלי
מדרגה
גג אדריכלי