סכמת חיבורים לפס השוואת פוטנציאלים

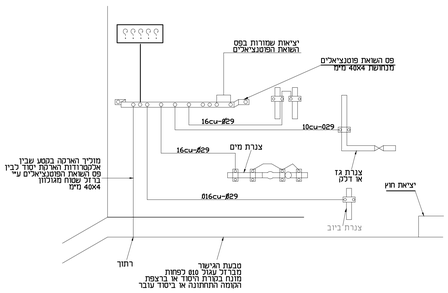

פרט יציאת חוץ

הערות:

1) טבעת הגישור תבוצע מברזל מגולוון 40X4 מ"מ

2) עליות אנכיות בטבעת הגישור עקב שינוי מפלס של טבעת הגישור יבוצעו מפס מגולוון 30X4 מ"מ שירותך במפלס התחתון ובמפלס העליון של הטבעת

3) כל היציאות מטבעת הגישור יבוצעו ע"י ברזל מגולוון 40X4 מ"מ או 30X4 מ"מ שירותך אל טבעת הגישור בתחום הבטון

4) יציאות החוץ יעלו אנכית בעמודי הבניין עד למפלס הקרקע
היציאה מהבטון 20 ס"מ מעל מפלס הקרקע הסופי עפ"י פרט

5) אין לחשוף קטע לא מגולוון כלשהו של טבעת הגישור

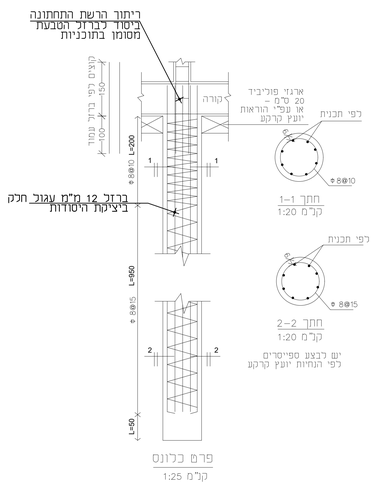

הערות:

1) טבעת הגישור והעליות האנכיות יבוצעו מברזל עגול ø10 מ"מ חלק (לא מצוכע) נוסף, אין להשתמש בברזל הזיון של הבניין.

2) כל היציאות מטבעת הגישור יבוצעו ע"י ברזל מגולוון 40X4 מ"מ שירותך אל טבעת הגישור בתחום הבטון.

3) יציאות החוץ יעלו אנכית בעמודי הבניין עד למפלס הקרקע.
היציאה מהבטון 20 ס"מ מעל מפלס הקרקע הסופי עפ"י פרט

4) אין לחשוף קטע לא מגולוון כלשהו של טבעת הגישור.

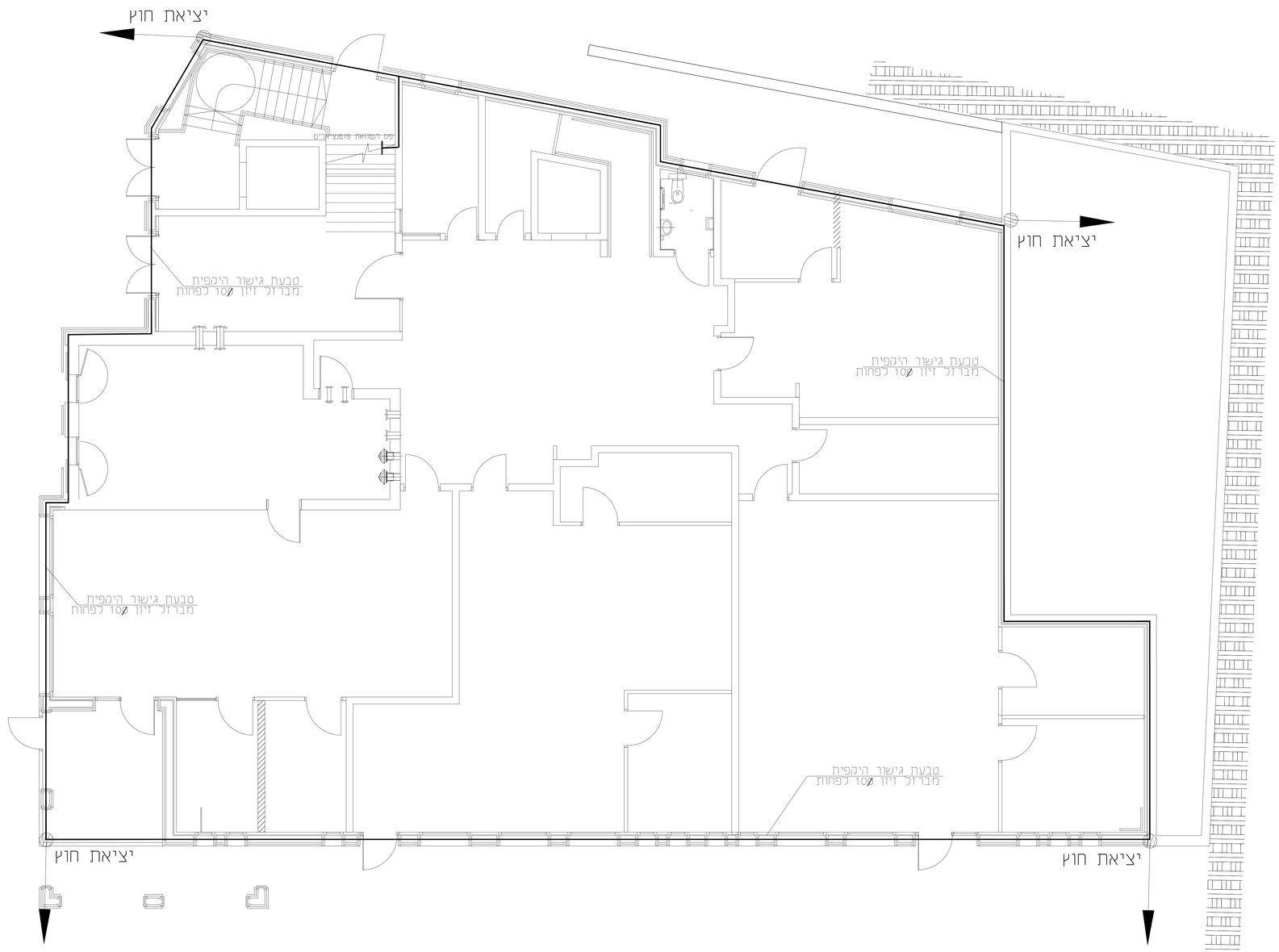

מ.ס.	הערות
01	כל עבודות החשמל יבוצעו עפ"י חוק החשמל התש"ד על כל תקנותיו, מכון הישראלי.
02	כל עבודות החשמל יבוצעו ע"י חשמלאי בעל רשיון חשמל בעל תוקף ובעל נסיון מוכח.
03	כל האביזרים (מפסיקים, שקעים, וכו') להתקנה תה"ס כדוגמת ALLEGRO
04	האביזרים יותקנו בקופסאות מלבניות, כל אביזר יותקן בקופסא נפרדת!!!
05	מתקן החשמל בכללותו יבוצע בהתקנה סמויה תה"ס, אלא אם ציין אחרת.
06	צנרת החשמל תבוצע ע"י צנור מריקפ מסוג "פנ", צנרת החשמל בצבע ירוק, צנרת תקשורת אחרת ע"י צבע המציין במפרט הטכני.
07	מסרא ותשתיות ראשיות בין לוחות החשמל ראה תכנית חשמל וסכמות אנכיות.
08	מיקום נקודות לשקעי חשמל,תאורה ותקשורת עפ"י המידות המצויינות בתכנית,פרט אם יש דרישה אחרת ע"י המזמין ו/או האדריכל.
09	תכנית זו יש לראות יחד עם תכניות אדריכלות, א.קונסטרוקציה ותוכניות עזר.
10	שרטוטים אלו הינם בבעלות המשרד ואין להעתיקם ללא אישור בכתב מראש.

תפוצה	תאריך

הקן הנדסת חשמל ותאורה בע"מ
רפי קראוס
054-5359191
ברש רועי 2, הר חומה, ירושלים
rafikraus@gmail.com

שם פרויקט:
מעון וגנים 530

שם התכנית:
תוכנית חשמל ותאורה
מפלס +9.90

קנה מידה: 1:50	○ עיון ● למכרז ○ לביצוע
תאריך: 9.9.2019	מס' קובץ: 859
תכנן: רפי	שרטט: אוריה
מס' עדכון: 00	מס' רצף: 05	מס' הפרויקט: 859