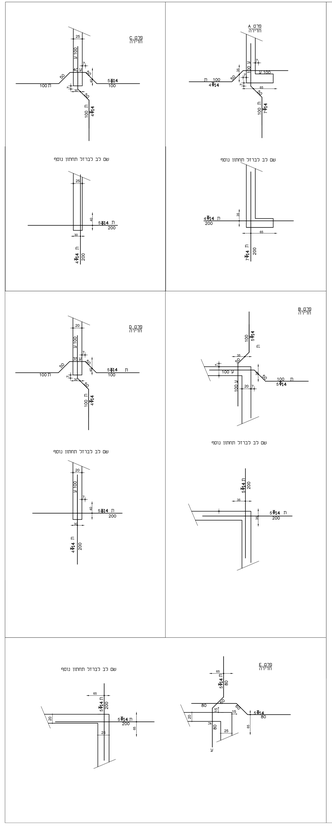

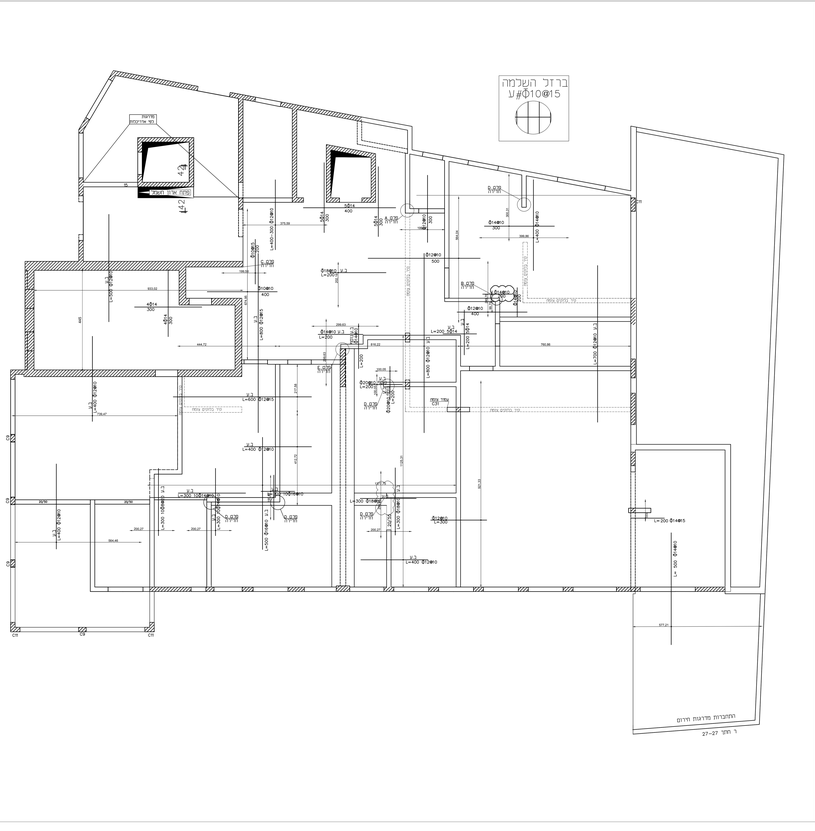
ברזל השכמה
y#D10@15
מדרגה מלא - רצפה
מדרגה מלא - רצפה
מדרגה מלא - רצפה