שים לב: בטון ב-40

בכל בניה עתידית אין להוסיף עומס על גבי עמודים צומחים

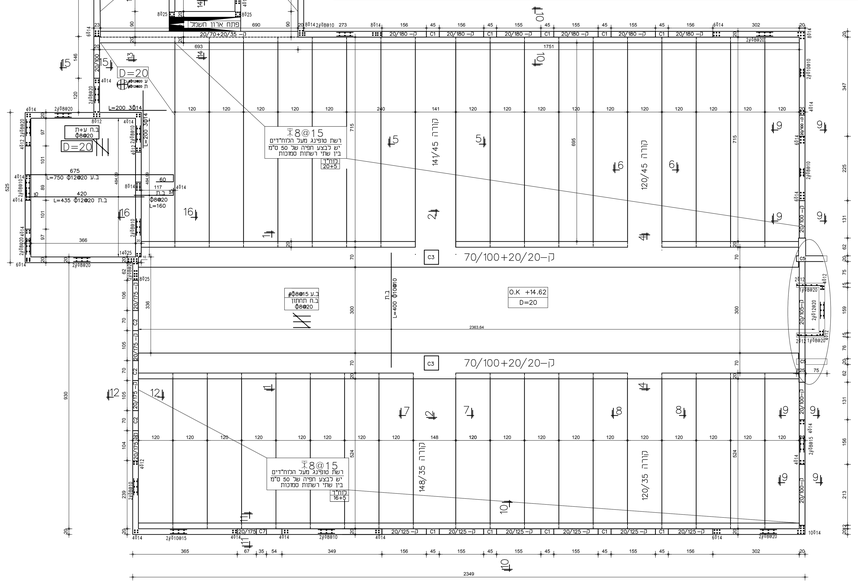

מבט

- מומ/קיר נוצר
- מומ/קיר צוחה
- מומ/קיר ממשך

חתך C-C

1:25

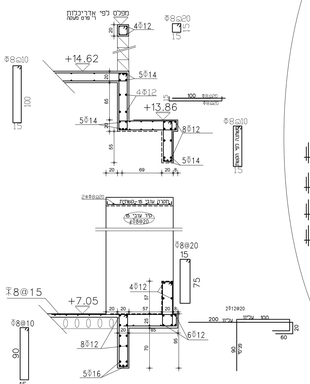

1:25

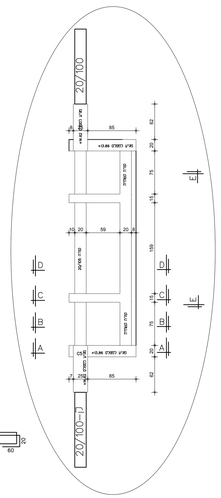

מבט E-E

1:25

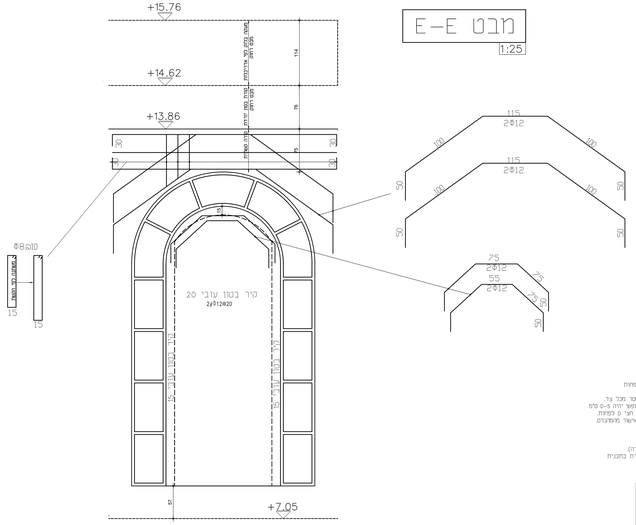

הערות כבריחת

1.1 בשרטוטים נלקחו כלאיב לעבוד עם ובכבו
רשום נמסמס הבנבנים הנמסים
2.2 על הבבנין המבנבנ כלאיב לבן שבאתר ימצא
סם תכנית טומסמסמים מטוכנן בבן שבבי הבבנין.
בנה בן עם לחתיך באמר הבנתיה אדריכלות ומחיי בנבי מידה.
3.3 בבנבנ אחוזר על ואחדיות. עבור בבנתיה
את הבדיות ומבדיק בן על ה'תאמתן
המבנבנ המתכנבנ, לפחמה ומחמתן הבבנבנה.
4.4 בדוחות. מפחה לקי חבי אדריכלות
5.5 בלתמחות המבנבנ לביבור בשמה.
יש לשמח אליו 24 שמה מדאש
6.6 בבנים דאם ו-H=+ אל שמה ערב.
7.7 בבי התכנית הן רכוש של המתבנה המתכנבנ
ואיו רבשמה בבם שימש נוסף בלבא אישור בבתב
מהמבנבנ המתכנבנ

הערות

יש לתבבב אישור בבתב מהמבנבנ המתכנבנ
אי מי שמעה לאתר בבי בדיבים שיבמה עליבן באתר
יש לעבות בבי הבדבה בשבב אחד עם בבי מדבבבה
ובשאר האחבנים הנמסים המשתיים בהתבה.
בבלה בשבבים הנמסמשר דבי לאתר הבבנה
אישור בבתב מהמבנבנ המתכנבנ.
בבלא בהבדבה המבנים בבמבנ שבבי הבנסטרוקטיבה
בבלא תחמתים, אין הבבנבנה מאושרת.
על הבבנבנה להתבבבב בבתאם בדיתיה הבבנייה ובבלא
בבי תביאה ומבנ. הבדיבה תבדים בהסבה אחריות המבנבנ
בבלא הודעה מראש.

הערות בביצוע

1. מפיתם מפחה הבדיון בעמדדים תהיה באיתר. 60 סמ"ס בפחות
אל בבנבנ הפיתם עם יותר מחבי אחד
ובאיתר הפיתם. עבמחי הראשונה בפסבעת של בה סמ"ס
2. הפיתם של שבמדה, ראשה תהיה באיתר של 60 בעמים הנמוד המרבי בפחות
בבי עדה בבאיתר אחדת בתכנית.
3. אל בבנבנ הפיתם עם ברחב עליון מעב הפסבנים. יש הסתיים בפחות 3 מטר מהבי עד.
4. אחד עיגוב מחמת זיון המחבנ בנפיתם ובהמבנה ומחמר יהיה 5-0 סמ
אחד עיגוב מחמת זיון הסרחת בתיבוב בעמדים בהיתבנה ומחמר יהיה הבי 5 בפחות.
5. אל בהעבדה בבנה אינסטבבבה דיבן עמדה בהיתבנה בלא בבנה איאבר מחמבים
6. הבנבנ יהיה בנה מיבן מבסבר בבבנה
–אין להוסיף בים אב בבי חמר אחר בבנבנ.
–יש להאבדה על הדיבה הבבנבנ בהתאמבות הבדיבה
–לבנ אעבה לאחר הדיבה. יש להאבדה את הבבנבנ המאר 7-7 ימים (אאסדה)
–פדיבה הבפסה הבבנבנ בעבה לפחות בבבנים לאחר הבבנבנה, אבא אם בבין אחדת בתכנית

חתך B-B

1:25

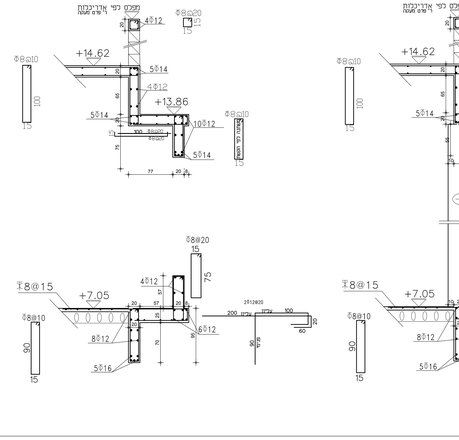

חתך A-A

1:25

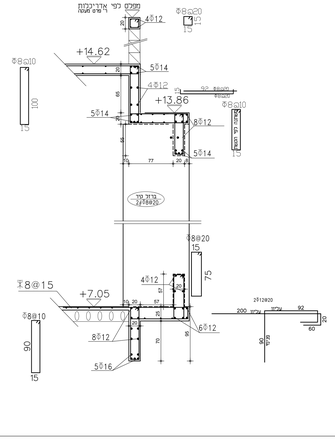

פרטים מיוחדים

125

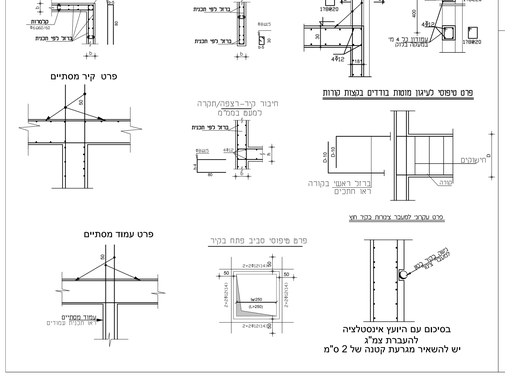
חתך C-C
פרט מעבה
מעבה בכלים
יש לבצע עמודה
כל 4.5 מ'
+חגורה עליונה
4⌀12
8⌀12
8⌀20
2⌀12@20
פרט טפסי לעיגון מוטות בודדים בנקודת עורות
מעבה
עמודה כל 4.5 מ'
+חגורה עליונה
דיפרגמה
קורה
ברזל ראשי בקורה
ראש חוזק
פרט עבריי לשעבר צמרת בכר חצ
מרחק בין מוטות
לפחות 2.5 ס"מ
פרט מדרגות מיפוסי
כלים 100
18
L=180
⌀12@15 L=במקום
L=180
L=180
L=180