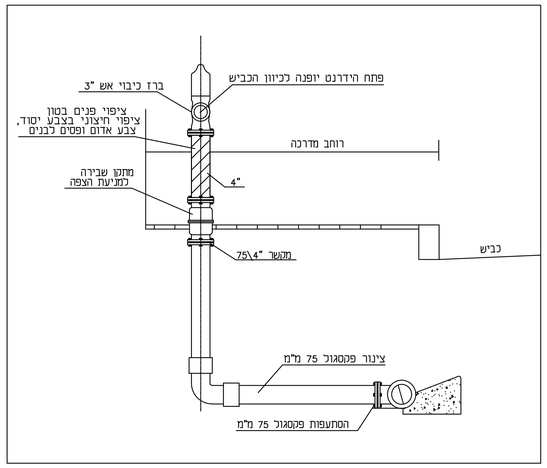

הרכבת הידרנט

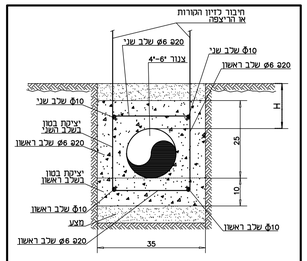

הערה:
כאשר H < 40 סמ יש לחבר את הזיון שמסביב לצנרת לזיון הקורות או הריצפה
כאשר 40 < H < 60 סמ אין לחבר את הזיון לזיון העליון
כאשר H > 60 אין צורך בעטיפת בטון אלא בעטיפת חול בלבד

שלבי ביצוע
1. הנחת מצעים בתחתית החפירה
2. החזקת זיון תחתון (U) לחבור זיון עליון בשכב השני
3. ציקת 10 סמ תחתונים בבטון ב-20
4. הנחת הצנור
5. התקנת זיון עליון והכנות לחיבור זיון הקורות או ריצפה
6. השלמת יציקה בבטון ב-20
7. ליטוי החפירה

ת-285 | פרט-צנור HDPE עם עטיפת בטון מתחת לריצפה
t-285 | כלפי תי 4476 חלק 2 (3.5.1

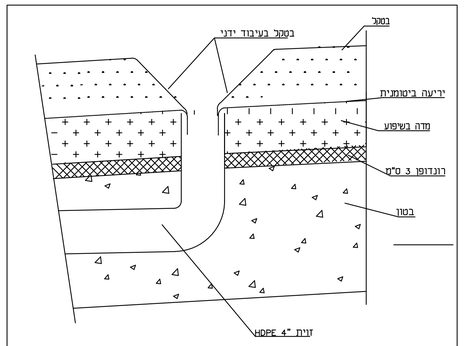

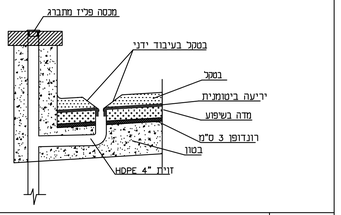

ת-19ב | פרט מאסף מי גשם למאגר מקווה
T-19b

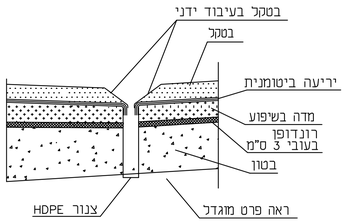

מאסף מי-גשם ישיר למאגר במקווה

פרשה טכנית מערכת חימום / חדר הסקה

חדר ההסקה מבוסס על תנור חשמל בהספק של 36KW, תנור זה מספק אנרגיה לסעפת חלוקה. מסעפת זאת מתפצלים המים באמצעות משאבות סחרור לחימום רדיאטור בבריכה- מעגל סגור, ולמחליף חום לחימום המים לצריכה - מעגל סגור. למעגל הסגור מחובר מיכל התפשטות שמקבל אספקת מים דרך מז"ח

טמפרטורת המים בדוד מתוכננת ל 65 מעלות צלזיוס.
קו הסחרור מהמקווה לדוד מופעל באמצעות משאבת ברונזה,.
טמפרטורת המים החוזרים 60 מעלות צלזיוס.

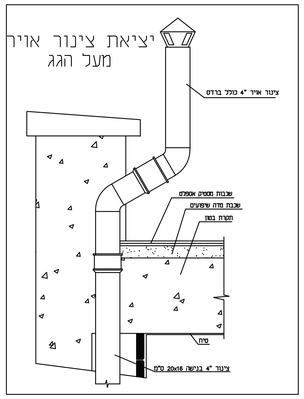

פרשה טכנית להפעלת בורות טבילה במקווה

הגדרות

אוצר זריעה- מאגר מים בנפח של כ- 1,000 ליטר, מילוי הראשוני של המאגר הוא ממי געשים. לאחר מילוי ראשוני זה משמש המאגר למילוי בריכת הטבילה כאשר מי העיריה מזדרמים כתקן התחתון של המאגר והמים גולשים מחלקו העליון של המאגר לבריכת הטבילה. גובה המים בבריכת הטבילה נשלט ע"י רגש גובה ששולט על קו המילוי, או לחילופין על ידי הזרמת כמות מדודה של מי עיריה באמצעות קוצב מים מכוייל.
יש לנקוז פעם בחודשים

אוצר השקה- מאגר מים בנפח של כ- 1,000 ליטר, מילוי המאגר הוא ממי געשים בלבד. מאגר זה משק לבור הטבילה. פתח ההשקה פתוח אך ורק כאשר בור הטבילה מלא במים (שהגיעו דרך אוצר הזריעה כמתואר לעיל).
יש לנקות פעמיים בשנה

בריכת טבילה- מאגר מים המשמש לטבילת טהרה.

טיפולי אחזקה

1)ריקון המקווה בשאיבה.
מערכת זו נפרדת לכל בריכה ובריכה
קו המים מחובר לרשת העירונית דרך מז"ח
פותחים את ברז מס' 3 שמספק מים גרים דרך מז"ח בטוטר "2, פותחים את ברז 1 בבדי למלא את קו המים עד המשאבה. לאחר מכן פותחים ברז מס' 2 למלאות את קו המים למקווה וסוגרים את ברז 3. מפעילים את השאבה עד שרגש הזרימה מבטל את פעולתה , המשאבה לא תפעל עד לכמיצה נוספת על הלחצו. עם סיום הריקון סוגרים את כל הברזים ופותחים את ברז 4 שמבטיח כניסת אויר למערכת למניעת המשך יניקת מים לביוב.

2) מילוי מקווה -
מערכת זו נפרדת לכל בריכה ובריכה.
פותחים את ברז 5 ומכוונים את מונה המים לכמות הרצויה. המים נשפכים לתוך תעלת בטון (תעלת המשכה) דרך מרווח אויר של 20 ס"מ ומשם לתוך אוצר הזריעה. משם גולשים לבור הטבילה.
לאחר סיום המילוי יש לסגור את ברז מס' 5.

3) בריכת טבילה -
א. יש להחליף את המים בבריכת הטבילה בתחילת כל יום.
ב. בעת מילוי המים יש להוסיף חומר חיטוי על בסיס כלור ולהוסיף חומר סתירה לתיקון PH.
- ריכוז הכלור החופשי הנותר במים יהיה בין 1.5 ל-3 מיליגרם כלליטר (מג"ל)
ריכוז הברום החופשי הנותר יהיה בין 3 ל-6 מג"ל.
- הגבת המים PH יהיה בין 7 ל-8.
ג. יש לבדוק הריכוזים הנ"ל פעם בשעה ולתקן ריכוז הכלור,
ולתקן ה - PH במידה והוא חורג מהערכים הנדרשים.
ד. המים יהיו צלולים עם עכירות מירבית של עד 1.0 אלא אם כן אישר המנהל רמה גבוהה יותר.
ה. בכל התכפת מים יש לנקות את הקירות, אין למלא מים לפני יבוש מוחלט של הקירות והריצפה.

4) אוצר מים
פעם ביום יש לבדוק המים באוצר המים ולתקן כנ"ל בכדי להבטיח הערכים הנלו בתחילת כל יום
-כלור חופשי לפחות 0.8 מג"ל וברום חופשי לפחות 1.6 מג"ל
-PH 8 – 7.0
אוצר הזריעה - יש לנקות פעם בחודשיים
אוצר השקה - יש לנקות פעמיים בשנה
הערכים הנלו בתחילת כל יום

5) בדיקה בקטריולוגית
יש לערוך בדיקה תקופתית בקטריולוגית של המים באוצר המים ובבריכת הטבילה כדלהלן :
- ריכוז חיידקי קוליפורם לא יעלה על 10 ל- 100 מ"ל
חיידקי ספפילוקוקס אוריוס לא יעלה על 2 ל- 100 מ"ל ולא תהיה נוכחות כלשהיא של פסודומונס
העכירות המדרבית של המים תהיה עד 0.6

6) מערכת יניקת אויר
מערכת יניקת אויר מבוססת על 20-15 התכפות אויר לשעה

מערכת חימום בבריכות מבוססת על חימום באמצעות רדיאטור

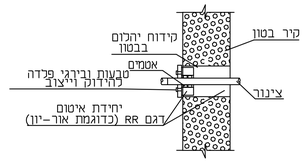

מעבר צנור דרך קיר בטון עם קידוח יהלום

T-147RR

צנרת שופכין "6-"4 מתחת לרצפת בטון ובקירות - HDPE
צנרת שופכין "6-"4 בפיר שאינו גלוי לשמש - P.V.C.
צנרת שופכין "6-"4 גלויה לשמש - ברזל יציקה / פלדה
צנרת דלוחין "2-"1 1/2 במילוי - P.V.C. / HDPE
צנרת "6 בין תאי ביוב - P.V.C. כתום
(ציפוי בטון יידרש כאשר הצנור עובר בכביש ועומקו פחות מ- 1.0 מ')
צינור ניקוז יסודות - שרשורי מחורר עם עטיפת בד גיאוטכני בקוטר "5
צינור לניקוז גג ראדון - שרשורי מחורר עם עטיפת בד גיאוטכני בקוטר 80 מ"מ
צנור מי-גשם בבטון או בקירות - HDPE / פלדה
צנור מי-גשם גלוי לשמש - פלדה / נחושת / אלומיניום

טבלת צנרת וחומרים

ברזים וקבועות: מיקום לפי פריסת אדריכל

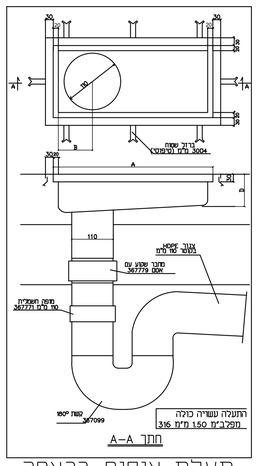

תעלת איסוף ברצפה עם מחסום "4\"4

ללא קנ"מ

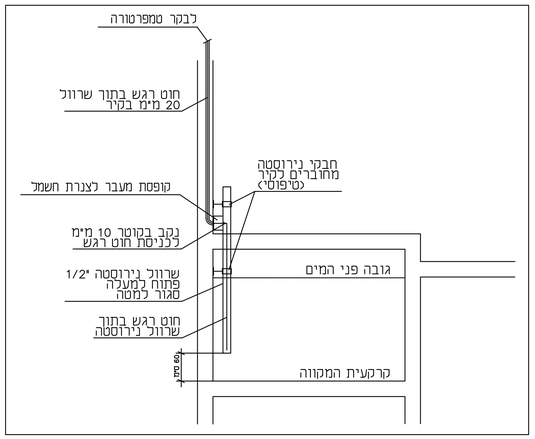

רגש תרמוסטטי

העתקים						
תאריך						

מספר	תאריך	השינוי
1	15.3.2020	לבצוע

שינויים

לעיון ○ למכרז ○
לבצוע ●

מקווה נשים- מגרש 517- בית שמש

גליון פרטים.מקרא.

דיסקינד-רוזנטל
הנדסה ויעוץ בע"מ
רחוב שנערי תורה 17
ת.ד. 16173 ירושלים
טל : 02-6420948, פקס: 6420950
E MAIL :office@ handasa1.com

תכנן	אלי רוזנטל	
בקר	אלי רוזנטל	
שרטט	ילנה אודזונסקי	
קנ"מ:	ללא קנ"מ	24.02.2020

מספר העבודה 20024
מדות הגליון 600x1000
106
20024-106