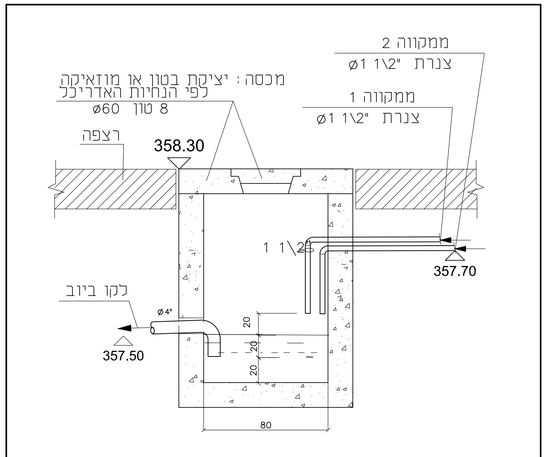

פרט-תא סיפון מקווה	ת-84×100 T-84×100

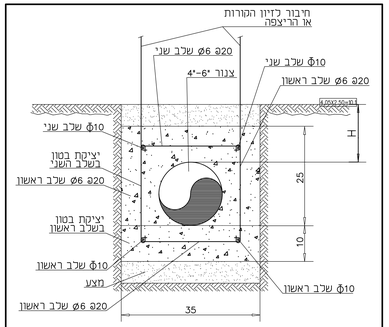

הערה:

כאשר H < 40 סמ יש לחבר את הזיון שמסביב לצנרת לזיון הקורות או הריצפה

כאשר 40 < H < 60 סמ אין לחבר את הזיון לזיון העליון

כאשר 60 < H אין צורך בעטיפת בטון אלא בעטיפת חול בלבד

שכבי ביצוע

1. הנחת מצעים בתחתית החפירה
2. התקנת זיון בתחתית ו-ט לחיבור זיון עליון בשכב השני
3. יציקת 10 סמ תחתונים בבטון ב-20
4. הנחת הצנור
5. התקנת זיון עליון והכנות לחיבור זיון הקורות או ריצפה
6. השלמת יציקה בבטון ב-20
7. כיסוי החפירה

פרט-צנור HDPE עם עטיפת בטון מתחת לריצפה (לפי תיי 4476 חלק 2 3.5.1)	ת-285 t-285

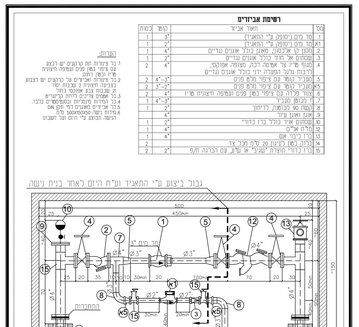

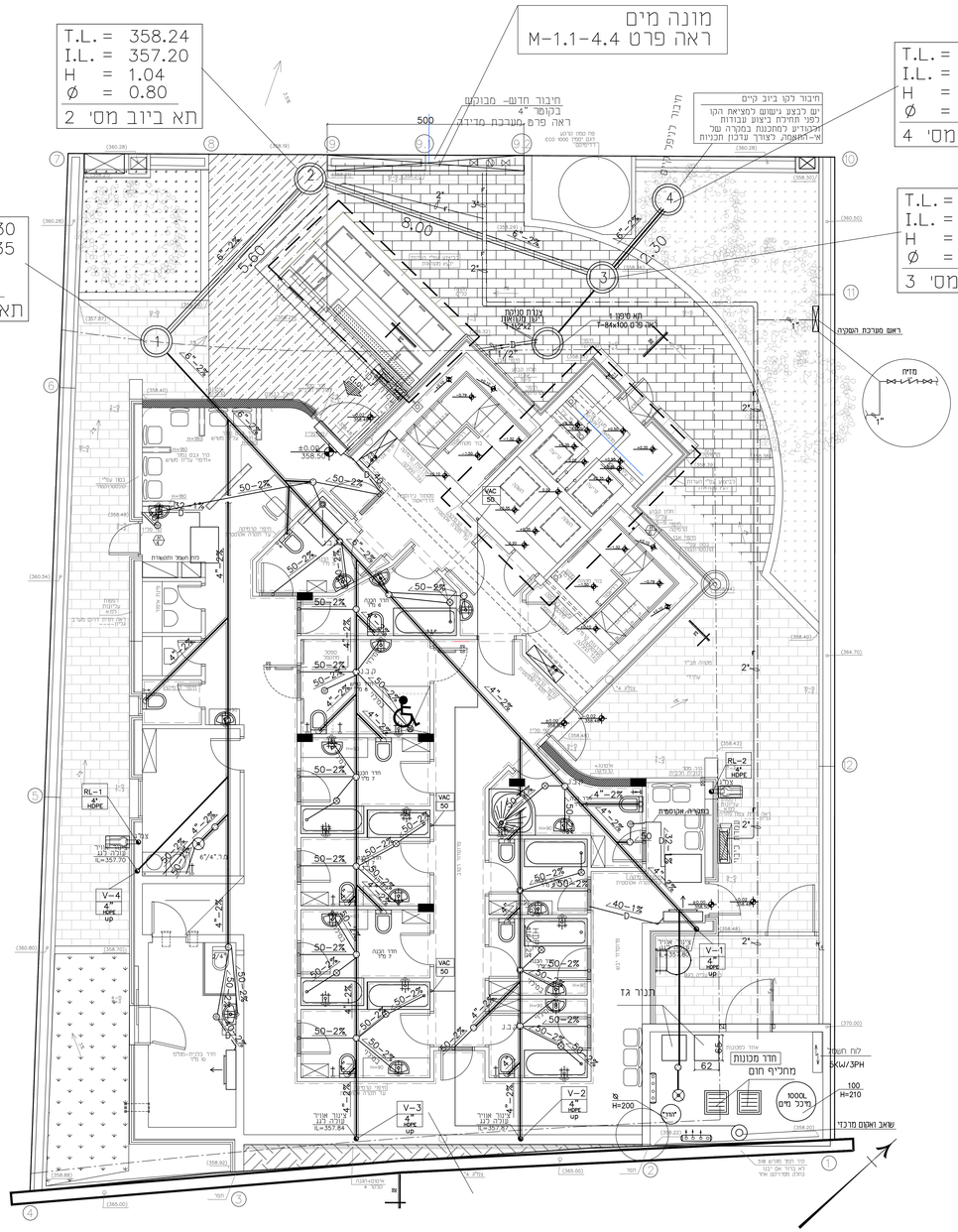

צנרת - עליה	
צנרת - ירידה	
(CW)-צנור מים קרים לצריכה	
(HW)-צנור מים חמים לצריכה	
צנור כבוי אש עם עטיפה חרושתית (מגולבן דרג ב')	F
צנור גז (נחושת)	G
(HWS)-צנור אספקת מי הסקה	
(HWR)-צנור החזרת מי הסקה	
צנור דלק	FL
ענן בטורת על צנור	
פקק בטורת בקצה צנור	
צנור מי דכוחין ("2-1/2 1 או 50-32 מימ)	
צנור מי שופכין ("3 או 75 מימ)	
צנור מי שופכין ("6-4 או 160-110 מימ)	
צנור מי שופכין עם עטיפת בטון מזוין	
צנור ניקוז מי גשם	
צנור שטורי מחורר לניקוז יסודות	
צנור ביוב מחוץ לבנין (P.V.C כתום)	
(ק.ב.)-קופסת בטורת	
(ק.ב.נ.)-קופסת בטורת נופכת	
(מ.ח.)-מחסום תופי	
מחסום רצפה "2/"4	
מחסום רצפה "4/"4 עם סיפון "4 או 110 מימ	
מחסום רצפה "4/"8	
מאסף מי גשם במרפסת	
מאסף מי גשם בגג	
שוחת בטורת לביוב	
שוחת בטורת למי גשם עם מכסה אטום	
שוחת בטורת למי גשם עם מכסה שבבה	
ארון כבוי אש	
ברז כבוי אש (הידרנט) יחיד	
ברז "1/2 למים	
סוללה "1/2 למים קרים וחמים	
ברז גן "3/4 עם חבור לצנור גומי	
מגוף	
מגוף אל חוזר	
מגוף מקטין לחץ	
מגוף בטחון (פורק לחץ)	
מונה מים	
כניסת צנור דרך קיר בטון למקלט כולל אוגן וברזי סגירה	
מעבר קוטר	
סימון לשינוי ומספרו	
רדיאטור	
מפלס פני האדמה	T.L.
מפלס תחתית התא	I.L.
קולטן ביוב	W- HDPE
צינור אויר	V- 110 HDPE
ניקוז גג	RLG- HDPE
ניקוז מרפסת	RLM- HDPE
ניקוז גז	NIG-
ניקוז ואקום	VAC 50

מקרא

ברזים וקבועות: מיקום לפי פריסת אדריכל

העתקים						
						תאריך

לבצוע	15.03.2020	
מספר	תאריך	השינוי

שינויים

לעיון | למכרז | לבצוע

מקווה נשים- מגרש 517- בית שמש

ביוב
ניקוז ואקום
וחדר מכונות

קומת כניסה

דיסקינד-רוזנטל
הנדסה ויעוץ בע"מ
רחוב שערי תורה 17
ת.ד. 16173 ירושלים
טל: 02-6420948, פקס: 6420950
E MAIL: office@handsa1.com

תכנון	אלי רוזנטל	
בקר	אלי רוזנטל	
שרטט	יונה אודובנסקי	
קנ"מ: 1:50	24.02.2020	
מספר העבודה	20024	
מדות הגליון	600x1000	
101	20024-101	