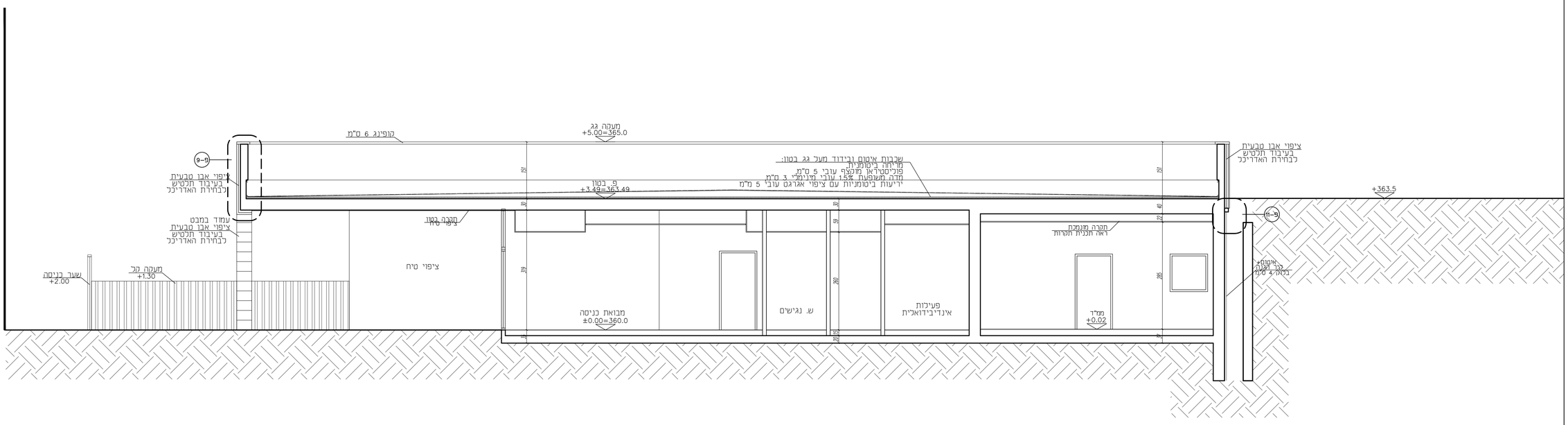

חתך א-א
קנ"מ 1:50

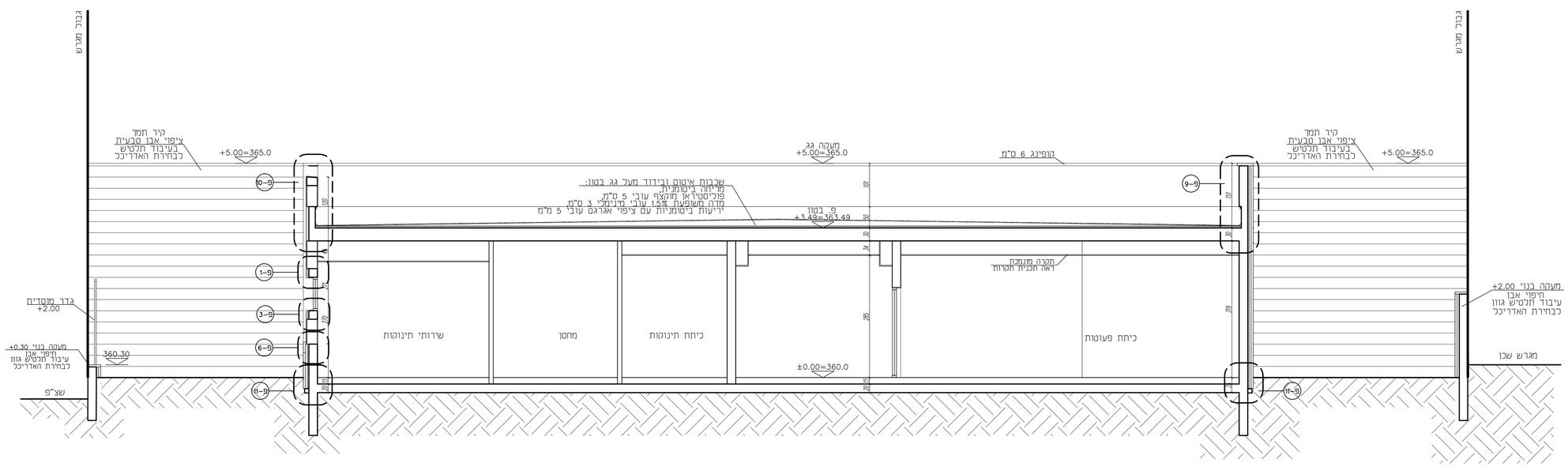

חתך ב-ב
קנ"מ 1:150

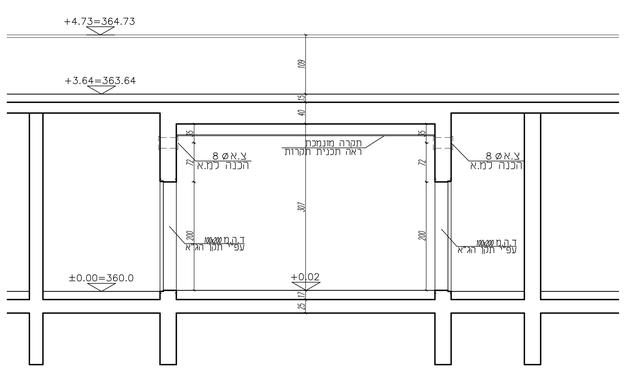

חתך 2-2 -ממ"ד
קנ"מ 1:50

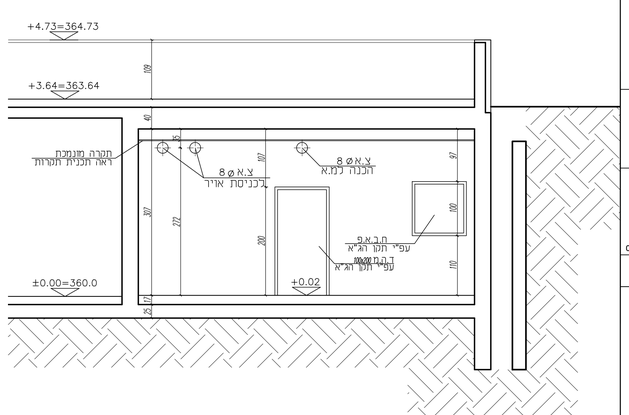

חתך 1-1 -ממ"ד
קנ"מ 1:50

מספר	תאריך	שינויים
	19.01.20	
	17.09.20	
	04.11.20	

מגרש 102-מעון יום

ZAIDMAN
ARCHITECT

מ. זיידמן
אדריכל ומתכנן עירוני
הפטלה בן יהושלים טל: 02-5635819

אחראית פרויקט: שירן בנשימול

מס' תוכנית	שם התוכנית
6	חתכים

קנה מידה
1 : 50

המבצע אחראי לבדיקת התוכניות ולהתאמתן במקומו! על המבצע לבקר את כל המידות ועל כל טעות או אי-התאמה עליו להודיע למתכנן.
אין לקבוע מידות ע"י מדידה בשרטוט.
התוכנית כביצוע רק לאחר בהתאם ליתתר בנייה.

על הביצוע לעמוד בכל
החוקים , התקנות
והתקנים הישראליים המחייבים

אין לבצע כלא היתר
בנייה בתוקף