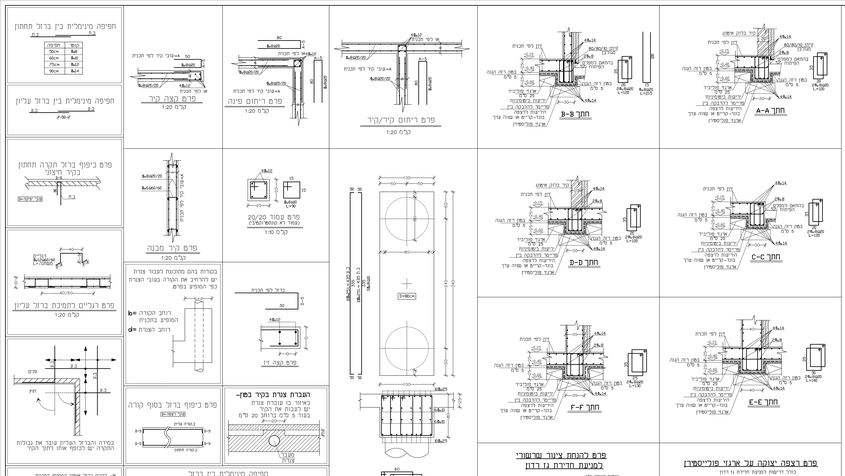
חתך A-A
חתך B-B
חתך C-C
חתך D-D
חתך E-E
חתך F-F
פרט רצפה -יצוקה על אדני פוליסטרן
פרט רחצה לבנות חדרים נ.ז רדון
פרט לרחצת ציבור ברשווארי
לסביעת חדרת נ.ז רדון
פרט ריחום קיר/קיר
1:20
פרט ריחום פינה
1:20
פרט קצה קיר
1:20
פרט ריחום אבן
1:20
פרט ריחום אבן
1:20
פרט ריחום אבן