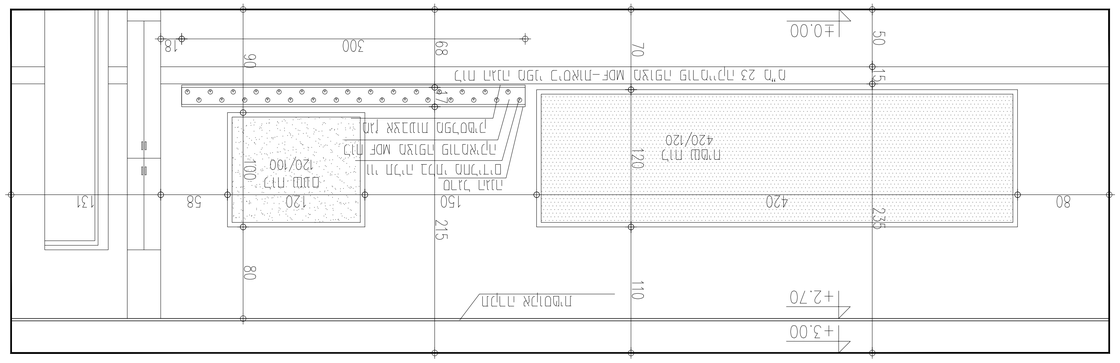

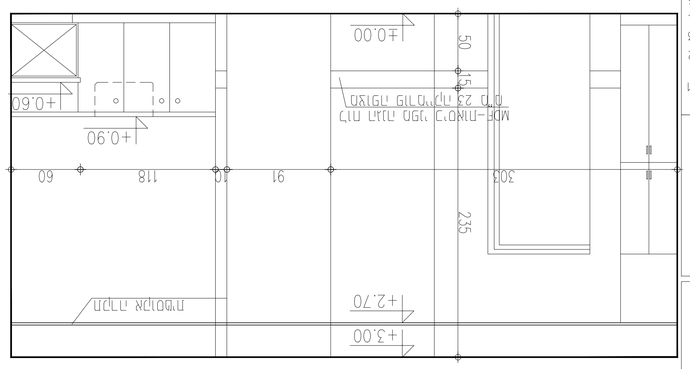

מקרא כללי:

- W1 – מעקה מס' 1 מזרח-מערב אחרי
  הגג הכניסה הראשית
- W2 – מעקה מס'1+מס' 2 בגג הכניסה
- W3 – מעקה רגיל מגילבן
- W4 – מעקה מס' 3 מס' מלבני
- W5 – רגל רבה
- W6 – רגל מיוחדת הנמצא מס' 3
  רגל מרוחק רחוק מהמבנה
- W7 – מעקה מרוחק מהמבנה

מקרא מלבנים:

- בטון
- רגל בטון
- רגל בטון
- מעקה אל

מקרא סימנים:

- מעקה מרוחק מהמבנה
- מעקה מס' 1
- מעקה מס' 2
- מעקה מס' 3
- מעקה מס' 4
- מעקה מס' 5
- מעקה מס' 6
- מעקה מס' 7
- מעקה מס' 8
- מעקה מס' 9
- מעקה מס' 10
- מעקה מס' 11
- מעקה מס' 12
- מעקה מס' 13
- מעקה מס' 14
- מעקה מס' 15
- מעקה מס' 16
- מעקה מס' 17
- מעקה מס' 18
- מעקה מס' 19
- מעקה מס' 20
- מעקה מס' 21
- מעקה מס' 22
- מעקה מס' 23
- מעקה מס' 24
- מעקה מס' 25
- מעקה מס' 26
- מעקה מס' 27
- מעקה מס' 28
- מעקה מס' 29
- מעקה מס' 30
- מעקה מס' 31
- מעקה מס' 32
- מעקה מס' 33
- מעקה מס' 34
- מעקה מס' 35
- מעקה מס' 36
- מעקה מס' 37
- מעקה מס' 38
- מעקה מס' 39
- מעקה מס' 40
- מעקה מס' 41
- מעקה מס' 42
- מעקה מס' 43
- מעקה מס' 44
- מעקה מס' 45
- מעקה מס' 46
- מעקה מס' 47
- מעקה מס' 48
- מעקה מס' 49
- מעקה מס' 50
- מעקה מס' 51
- מעקה מס' 52
- מעקה מס' 53
- מעקה מס' 54
- מעקה מס' 55
- מעקה מס' 56
- מעקה מס' 57
- מעקה מס' 58
- מעקה מס' 59
- מעקה מס' 60
- מעקה מס' 61
- מעקה מס' 62
- מעקה מס' 63
- מעקה מס' 64
- מעקה מס' 65
- מעקה מס' 66
- מעקה מס' 67
- מעקה מס' 68
- מעקה מס' 69
- מעקה מס' 70
- מעקה מס' 71
- מעקה מס' 72
- מעקה מס' 73
- מעקה מס' 74
- מעקה מס' 75
- מעקה מס' 76
- מעקה מס' 77
- מעקה מס' 78
- מעקה מס' 79
- מעקה מס' 80
- מעקה מס' 81
- מעקה מס' 82
- מעקה מס' 83
- מעקה מס' 84
- מעקה מס' 85
- מעקה מס' 86
- מעקה מס' 87
- מעקה מס' 88
- מעקה מס' 89
- מעקה מס' 90
- מעקה מס' 91
- מעקה מס' 92
- מעקה מס' 93
- מעקה מס' 94
- מעקה מס' 95
- מעקה מס' 96
- מעקה מס' 97
- מעקה מס' 98
- מעקה מס' 99
- מעקה מס' 100
- מעקה מס' 101
- מעקה מס' 102
- מעקה מס' 103
- מעקה מס' 104
- מעקה מס' 105
- מעקה מס' 106
- מעקה מס' 107
- מעקה מס' 108
- מעקה מס' 109
- מעקה מס' 110
- מעקה מס' 111
- מעקה מס' 112
- מעקה מס' 113
- מעקה מס' 114
- מעקה מס' 115
- מעקה מס' 116
- מעקה מס' 117
- מעקה מס' 118
- מעקה מס' 119
- מעקה מס' 120
- מעקה מס' 121
- מעקה מס' 122
- מעקה מס' 123
- מעקה מס' 124
- מעקה מס' 125
- מעקה מס' 126
- מעקה מס' 127
- מעקה מס' 128
- מעקה מס' 129
- מעקה מס' 130
- מעקה מס' 131
- מעקה מס' 132
- מעקה מס' 133
- מעקה מס' 134
- מעקה מס' 135
- מעקה מס' 136
- מעקה מס' 137
- מעקה מס' 138
- מעקה מס' 139
- מעקה מס' 140
- מעקה מס' 141
- מעקה מס' 142
- מעקה מס' 143
- מעקה מס' 144
- מעקה מס' 145
- מעקה מס' 146
- מעקה מס' 147
- מעקה מס' 148
- מעקה מס' 149
- מעקה מס' 150
- מעקה מס' 151
- מעקה מס' 152
- מעקה מס' 153
- מעקה מס' 154
- מעקה מס' 155
- מעקה מס' 156
- מעקה מס' 157
- מעקה מס' 158
- מעקה מס' 159
- מעקה מס' 160
- מעקה מס' 161
- מעקה מס' 162
- מעקה מס' 163
- מעקה מס' 164
- מעקה מס' 165
- מעקה מס' 166
- מעקה מס' 167
- מעקה מס' 168
- מעקה מס' 169
- מעקה מס' 170
- מעקה מס' 171
- מעקה מס' 172
- מעקה מס' 173
- מעקה מס' 174
- מעקה מס' 175
- מעקה מס' 176
- מעקה מס' 177
- מעקה מס' 178
- מעקה מס' 179
- מעקה מס' 180
- מעקה מס' 181
- מעקה מס' 182
- מעקה מס' 183
- מעקה מס' 184
- מעקה מס' 185
- מעקה מס' 186
- מעקה מס' 187
- מעקה מס' 188
- מעקה מס' 189
- מעקה מס' 190
- מעקה מס' 191
- מעקה מס' 192
- מעקה מס' 193
- מעקה מס' 194
- מעקה מס' 195
- מעקה מס' 196
- מעקה מס' 197
- מעקה מס' 198
- מעקה מס' 199
- מעקה מס' 200
- מעקה מס' 201
- מעקה מס' 202
- מעקה מס' 203
- מעקה מס' 204
- מעקה מס' 205
- מעקה מס' 206
- מעקה מס' 207
- מעקה מס' 208
- מעקה מס' 209
- מעקה מס' 210
- מעקה מס' 211
- מעקה מס' 212
- מעקה מס' 213
- מעקה מס' 214
- מעקה מס' 215
- מעקה מס' 216
- מעקה מס' 217
- מעקה מס' 218
- מעקה מס' 219
- מעקה מס' 220
- מעקה מס' 221
- מעקה מס' 222
- מעקה מס' 223
- מעקה מס' 224
- מעקה מס' 225
- מעקה מס' 226
- מעקה מס' 227
- מעקה מס' 228
- מעקה מס' 229
- מעקה מס' 230
- מעקה מס' 231
- מעקה מס' 232
- מעקה מס' 233
- מעקה מס' 234
- מעקה מס' 235
- מעקה מס' 236
- מעקה מס' 237
- מעקה מס' 238
- מעקה מס' 239
- מעקה מס' 240
- מעקה מס' 241
- מעקה מס' 242
- מעקה מס' 243
- מעקה מס' 244
- מעקה מס' 245
- מעקה מס' 246
- מעקה מס' 247
- מעקה מס' 248
- מעקה מס' 249
- מעקה מס' 250
- מעקה מס' 251
- מעקה מס' 252
- מעקה מס' 253
- מעקה מס' 254
- מעקה מס' 255
- מעקה מס' 256
- מעקה מס' 257
- מעקה מס' 258
- מעקה מס' 259
- מעקה מס' 260
- מעקה מס' 261
- מעקה מס' 262
- מעקה מס' 263
- מעקה מס' 264
- מעקה מס' 265
- מעקה מס' 266
- מעקה מס' 267
- מעקה מס' 268
- מעקה מס' 269
- מעקה מס' 270
- מעקה מס' 271
- מעקה מס' 272
- מעקה מס' 273
- מעקה מס' 274
- מעקה מס' 275
- מעקה מס' 276
- מעקה מס' 277
- מעקה מס' 278
- מעקה מס' 279
- מעקה מס' 280
- מעקה מס' 281
- מעקה מס' 282
- מעקה מס' 283
- מעקה מס' 284
- מעקה מס' 285
- מעקה מס' 286
- מעקה מס' 287
- מעקה מס' 288
- מעקה מס' 289
- מעקה מס' 290
- מעקה מס' 291
- מעקה מס' 292
- מעקה מס' 293
- מעקה מס' 294
- מעקה מס' 295
- מעקה מס' 296
- מעקה מס' 297
- מעקה מס' 298
- מעקה מס' 299
- מעקה מס' 300
- מעקה מס' 301
- מעקה מס' 302
- מעקה מס' 303
- מעקה מס' 304
- מעקה מס' 305
- מעקה מס' 306
- מעקה מס' 307
- מעקה מס' 308
- מעקה מס' 309
- מעקה מס' 310
- מעקה מס' 311
- מעקה מס' 312
- מעקה מס' 313
- מעקה מס' 314
- מעקה מס' 315
- מעקה מס' 316
- מעקה מס' 317
- מעקה מס' 318
- מעקה מס' 319
- מעקה מס' 320
- מעקה מס' 321
- מעקה מס' 322
- מעקה מס' 323
- מעקה מס' 324
- מעקה מס' 325
- מעקה מס' 326
- מעקה מס' 327
- מעקה מס' 328
- מעקה מס' 329
- מעקה מס' 330
- מעקה מס' 331
- מעקה מס' 332
- מעקה מס' 333
- מעקה מס' 334
- מעקה מס' 335
- מעקה מס' 336
- מעקה מס' 337
- מעקה מס' 338
- מעקה מס' 339
- מעקה מס' 340
- מעקה מס' 341
- מעקה מס' 342
- מעקה מס' 343
- מעקה מס' 344
- מעקה מס' 345
- מעקה מס' 346
- מעקה מס' 347
- מעקה מס' 348
- מעקה מס' 349
- מעקה מס' 350
- מעקה מס' 351
- מעקה מס' 352
- מעקה מס' 353
- מעקה מס' 354
- מעקה מס' 355
- מעקה מס' 356
- מעקה מס' 357
- מעקה מס' 358
- מעקה מס' 359
- מעקה מס' 360
- מעקה מס' 361
- מעקה מס' 362
- מעקה מס' 363
- מעקה מס' 364
- מעקה מס' 365
- מעקה מס' 366
- מעקה מס' 367
- מעקה מס' 368
- מעקה מס' 369
- מעקה מס' 370
- מעקה מס' 371
- מעקה מס' 372
- מעקה מס' 373
- מעקה מס' 374
- מעקה מס' 375
- מעקה מס' 376
- מעקה מס' 377
- מעקה מס' 378
- מעקה מס' 379
- מעקה מס' 380
- מעקה מס' 381
- מעקה מס' 382
- מעקה מס' 383
- מעקה מס' 384
- מעקה מס' 385
- מעקה מס' 386
- מעקה מס' 387
- מעקה מס' 388
- מעקה מס' 389
- מעקה מס' 390
- מעקה מס' 391
- מעקה מס' 392
- מעקה מס' 393
- מעקה מס' 394
- מעקה מס' 395
- מעקה מס' 396
- מעקה מס' 397
- מעקה מס' 398
- מעקה מס' 399
- מעקה מס' 400
- מעקה מס' 401
- מעקה מס' 402
- מעקה מס' 403
- מעקה מס' 404
- מעקה מס' 405
- מעקה מס' 406
- מעקה מס' 407
- מעקה מס' 408
- מעקה מס' 409
- מעקה מס' 410
- מעקה מס' 411
- מעקה מס' 412
- מעקה מס' 413
- מעקה מס' 414
- מעקה מס' 415
- מעקה מס' 416
- מעקה מס' 417
- מעקה מס' 418
- מעקה מס' 419
- מעקה מס' 420
- מעקה מס' 421
- מעקה מס' 422
- מעקה מס' 423
- מעקה מס' 424
- מעקה מס' 425
- מעקה מס' 426
- מעקה מס' 427
- מעקה מס' 428
- מעקה מס' 429
- מעקה מס' 430
- מעקה מס' 431
- מעקה מס' 432
- מעקה מס' 433
- מעקה מס' 434
- מעקה מס' 435
- מעקה מס' 436
- מעקה מס' 437
- מעקה מס' 438
- מעקה מס' 439
- מעקה מס' 440
- מעקה מס' 441
- מעקה מס' 442
- מעקה מס' 443
- מעקה מס' 444
- מעקה מס' 445
- מעקה מס' 446
- מעקה מס' 447
- מעקה מס' 448
- מעקה מס' 449
- מעקה מס' 450
- מעקה מס' 451
- מעקה מס' 452
- מעקה מס' 453
- מעקה מס' 454
- מעקה מס' 455
- מעקה מס' 456
- מעקה מס' 457
- מעקה מס' 458
- מעקה מס' 459
- מעקה מס' 460
- מעקה מס' 461
- מעקה מס' 462
- מעקה מס' 463
- מעקה מס' 464
- מעקה מס' 465
- מעקה מס' 466
- מעקה מס' 467
- מעקה מס' 468
- מעקה מס' 469
- מעקה מס' 470
- מעקה מס' 471
- מעקה מס' 472
- מעקה מס' 473
- מעקה מס' 474
- מעקה מס' 475
- מעקה מס' 476
- מעקה מס' 477
- מעקה מס' 478
- מעקה מס' 479
- מעקה מס' 480
- מעקה מס' 481
- מעקה מס' 482
- מעקה מס' 483
- מעקה מס' 484
- מעקה מס' 485
- מעקה מס' 486
- מעקה מס' 487
- מעקה מס' 488
- מעקה מס' 489
- מעקה מס' 490
- מעקה מס' 491
- מעקה מס' 492
- מעקה מס' 493
- מעקה מס' 494
- מעקה מס' 495
- מעקה מס' 496
- מעקה מס' 497
- מעקה מס' 498
- מעקה מס' 499
- מעקה מס' 500
- מעקה מס' 501
- מעקה מס' 502
- מעקה מס' 503
- מעקה מס' 504
- מעקה מס' 505
- מעקה מס' 506
- מעקה מס' 507
- מעקה מס' 508
- מעקה מס' 509
- מעקה מס' 510
- מעקה מס' 511
- מעקה מס' 512
- מעקה מס' 513
- מעקה מס' 514
- מעקה מס' 515
- מעקה מס' 516
- מעקה מס' 517
- מעקה מס' 518
- מעקה מס' 519
- מעקה מס' 520
- מעקה מס' 521
- מעקה מס' 522
- מעקה מס' 523
- מעקה מס' 524
- מעקה מס' 525
- מעקה מס' 526
- מעקה מס' 527
- מעקה מס' 528
- מעקה מס' 529
- מעקה מס' 530
- מעקה מס' 531
- מעקה מס' 532
- מעקה מס' 533
- מעקה מס' 534
- מעקה מס' 535
- מעקה מס' 536
- מעקה מס' 537
- מעקה מס' 538
- מעקה מס' 539
- מעקה מס' 540
- מעקה מס' 541
- מעקה מס' 542
- מעקה מס' 543
- מעקה מס' 544
- מעקה מס' 545
- מעקה מס' 546
- מעקה מס' 547
- מעקה מס' 548
- מעקה מס' 549
- מעקה מס' 550
- מעקה מס' 551
- מעקה מס' 552
- מעקה מס' 553
- מעקה מס' 554
- מעקה מס' 555
- מעקה מס' 556
- מעקה מס' 557
- מעקה מס' 558
- מעקה מס' 559
- מעקה מס' 560
- מעקה מס' 561
- מעקה מס' 562
- מעקה מס' 563
- מעקה מס' 564
- מעקה מס' 565
- מעקה מס' 566
- מעקה מס' 567
- מעקה מס' 568
- מעקה מס' 569
- מעקה מס' 570
- מעקה מס' 571
- מעקה מס' 572
- מעקה מס' 573
- מעקה מס' 574
- מעקה מס' 575
- מעקה מס' 576
- מעקה מס' 577
- מעקה מס' 578
- מעקה מס' 579
- מעקה מס' 580
- מעקה מס' 581
- מעקה מס' 582
- מעקה מס' 583
- מעקה מס' 584
- מעקה מס' 585
- מעקה מס' 586
- מעקה מס' 587
- מעקה מס' 588
- מעקה מס' 589
- מעקה מס' 590
- מעקה מס' 591
- מעקה מס' 592
- מעקה מס' 593
- מעקה מס' 594
- מעקה מס' 595
- מעקה מס' 596
- מעקה מס' 597
- מעקה מס' 598
- מעקה מס' 599
- מעקה מס' 600
- מעקה מס' 601
- מעקה מס' 602
- מעקה מס' 603
- מעקה מס' 604
- מעקה מס' 605
- מעקה מס' 606
- מעקה מס' 607
- מעקה מס' 608
- מעקה מס' 609
- מעקה מס' 610
- מעקה מס' 611
- מעקה מס' 612
- מעקה מס' 613
- מעקה מס' 614
- מעקה מס' 615
- מעקה מס' 616
- מעקה מס' 617
- מעקה מס' 618
- מעקה מס' 619
- מעקה מס' 620
- מעקה מס' 621
- מעקה מס' 622
- מעקה מס' 623
- מעקה מס' 624
- מעקה מס' 625
- מעקה מס' 626
- מעקה מס' 627
- מעקה מס' 628
- מעקה מס' 629
- מעקה מס' 630
- מעקה מס' 631
- מעקה מס' 632
- מעקה מס' 633
- מעקה מס' 634
- מעקה מס' 635
- מעקה מס' 636
- מעקה מס' 637
- מעקה מס' 638
- מעקה מס' 639
- מעקה מס' 640
- מעקה מס' 641
- מעקה מס' 642
- מעקה מס' 643
- מעקה מס' 644
- מעקה מס' 645
- מעקה מס' 646
- מעקה מס' 647
- מעקה מס' 648
- מעקה מס' 649
- מעקה מס' 650
- מעקה מס' 651
- מעקה מס' 652
- מעקה מס' 653
- מעקה מס' 654
- מעקה מס' 655
- מעקה מס' 656
- מעקה מס' 657
- מעקה מס' 658
- מעקה מס' 659
- מעקה מס' 660
- מעקה מס' 661
- מעקה מס' 662
- מעקה מס' 663
- מעקה מס' 664
- מעקה מס' 665
- מעקה מס' 666
- מעקה מס' 667
- מעקה מס' 668
- מעקה מס' 669
- מעקה מס' 670
- מעקה מס' 671
- מעקה מס' 672
- מעקה מס' 673
- מעקה מס' 674
- מעקה מס' 675
- מעקה מס' 676
- מעקה מס' 677
- מעקה מס' 678
- מעקה מס' 679
- מעקה מס' 680
- מעקה מס' 681
- מעקה מס' 682
- מעקה מס' 683
- מעקה מס' 684
- מעקה מס' 685
- מעקה מס' 686
- מעקה מס' 687
- מעקה מס' 688
- מעקה מס' 689
- מעקה מס' 690
- מעקה מס' 691
- מעקה מס' 692
- מעקה מס' 693
- מעקה מס' 694
- מעקה מס' 695
- מעקה מס' 696
- מעקה מס' 697
- מעקה מס' 698
- מעקה מס' 699
- מעקה מס' 700
- מעקה מס' 701
- מעקה מס' 702
- מעקה מס' 703
- מעקה מס' 704
- מעקה מס' 705
- מעקה מס' 706
- מעקה מס' 707
- מעקה מס' 708
- מעקה מס' 709
- מעקה מס' 710
- מעקה מס' 711
- מעקה מס' 712
- מעקה מס' 713
- מעקה מס' 714
- מעקה מס' 715
- מעקה מס' 716
- מעקה מס' 717
- מעקה מס' 718
- מעקה מס' 719
- מעקה מס' 720
- מעקה מס' 721
- מעקה מס' 722
- מעקה מס' 723
- מעקה מס' 724
- מעקה מס' 725
- מעקה מס' 726
- מעקה מס' 727
- מעקה מס' 728
- מעקה מס' 729
- מעקה מס' 730
- מעקה מס' 731
- מעקה מס' 732
- מעקה מס' 733
- מעקה מס' 734
- מעקה מס' 735
- מעקה מס' 736
- מעקה מס' 737
- מעקה מס' 738
- מעקה מס' 739
- מעקה מס' 740
- מעקה מס' 741
- מעקה מס' 742
- מעקה מס' 743
- מעקה מס' 744
- מעקה מס' 745
- מעקה מס' 746
- מעקה מס' 747
- מעקה מס' 748
- מעקה מס' 749
- מעקה מס' 750
- מעקה מס' 751
- מעקה מס' 752
- מעקה מס' 753
- מעקה מס' 754
- מעקה מס' 755
- מעקה מס' 756
- מעקה מס' 757
- מעקה מס' 758
- מעקה מס' 759
- מעקה מס' 760
- מעקה מס' 761
- מעקה מס' 762
- מעקה מס' 763
- מעקה מס' 764
- מעקה מס' 765
- מעקה מס' 766
- מעקה מס' 767
- מעקה מס' 768
- מעקה מס' 769
- מעקה מס' 770
- מעקה מס' 771
- מעקה מס' 772
- מעקה מס' 773
- מעקה מס' 774
- מעקה מס' 775
- מעקה מס' 776
- מעקה מס' 777
- מעקה מס' 778
- מעקה מס' 779
- מעקה מס' 780
- מעקה מס' 781
- מעקה מס' 782
- מעקה מס' 783
- מעקה מס' 784
- מעקה מס' 785
- מעקה מס' 786
- מעקה מס' 787
- מעקה מס' 788
- מעקה מס' 789
- מעקה מס' 790
- מעקה מס' 791
- מעקה מס' 792
- מעקה מס' 793
- מעקה מס' 794
- מעקה מס' 795
- מעקה מס' 796
- מעקה מס' 797
- מעקה מס' 798
- מעקה מס' 799
- מעקה מס' 800
- מעקה מס' 801
- מעקה מס' 802
- מעקה מס' 803
- מעקה מס' 804
- מעקה מס' 805
- מעקה מס' 806
- מעקה מס' 807
- מעקה מס' 808
- מעקה מס' 809
- מעקה מס' 810
- מעקה מס' 811
- מעקה מס' 812
- מעקה מס' 813
- מעקה מס' 814
- מעקה מס' 815
- מעקה מס' 816
- מעקה מס' 817
- מעקה מס' 818
- מעקה מס' 819
- מעקה מס' 820
- מעקה מס' 821
- מעקה מס' 822
- מעקה מס' 823
- מעקה מס' 824
- מעקה מס' 825
- מעקה מס' 826
- מעקה מס' 827
- מעקה מס' 828
- מעקה מס' 829
- מעקה מס' 830
- מעקה מס' 831
- מעקה מס' 832
- מעקה מס' 833
- מעקה מס' 834
- מעקה מס' 835
- מעקה מס' 836
- מעקה מס' 837
- מעקה מס' 838
- מעקה מס' 839
- מעקה מס' 840
- מעקה מס' 841
- מעקה מס' 842
- מעקה מס' 843
- מעקה מס' 844
- מעקה מס' 845
- מעקה מס' 846
- מעקה מס' 847
- מעקה מס' 848
- מעקה מס' 849
- מעקה מס' 850
- מעקה מס' 851
- מעקה מס' 852
- מעקה מס' 853
- מעקה מס' 854
- מעקה מס' 855
- מעקה מס' 856
- מעקה מס' 857
- מעקה מס' 858
- מעקה מס' 859
- מעקה מס' 860
- מעקה מס' 861
- מעקה מס' 862
- מעקה מס' 863
- מעקה מס' 864
- מעקה מס' 865
- מעקה מס' 866
- מעקה מס' 867
- מעקה מס' 868
- מעקה מס' 869
- מעקה מס' 870
- מעקה מס' 871
- מעקה מס' 872
- מעקה מס' 873
- מעקה מס' 874
- מעקה מס' 875
- מעקה מס' 876
- מעקה מס' 877
- מעקה מס' 878
- מעקה מס' 879
- מעקה מס' 880
- מעקה מס' 881
- מעקה מס' 882
- מעקה מס' 883
- מעקה מס' 884
- מעקה מס' 885
- מעקה מס' 886
- מעקה מס' 887
- מעקה מס' 888
- מעקה מס' 889
- מעקה מס' 890
- מעקה מס' 891
- מעקה מס' 892
- מעקה מס' 893
- מעקה מס' 894
- מעקה מס' 895
- מעקה מס' 896
- מעקה מס' 897
- מעקה מס' 898
- מעקה מס' 899
- מעקה מס' 900
- מעקה מס' 901
- מעקה מס' 902
- מעקה מס' 903
- מעקה מס' 904
- מעקה מס' 905
- מעקה מס' 906
- מעקה מס' 907
- מעקה מס' 908
- מעקה מס' 909
- מעקה מס' 910
- מעקה מס' 911
- מעקה מס' 912
- מעקה מס' 913
- מעקה מס' 914
- מעקה מס' 915
- מעקה מס' 916
- מעקה מס' 917
- מעקה מס' 918
- מעקה מס' 919
- מעקה מס' 920
- מעקה מס' 921
- מעקה מס' 922
- מעקה מס' 923
- מעקה מס' 924
- מעקה מס' 925
- מעקה מס' 926
- מעקה מס' 927
- מעקה מס' 928
- מעקה מס' 929
- מעקה מס' 930
- מעקה מס' 931
- מעקה מס' 932
- מעקה מס' 933
- מעקה מס' 934
- מעקה מס' 935
- מעקה מס' 936
- מעקה מס' 937
- מעקה מס' 938
- מעקה מס' 939
- מעקה מס' 940
- מעקה מס' 941
- מעקה מס' 942
- מעקה מס' 943
- מעקה מס' 944
- מעקה מס' 945
- מעקה מס' 946
- מעקה מס' 947
- מעקה מס' 948
- מעקה מס' 949
- מעקה מס' 950
- מעקה מס' 951
- מעקה מס' 952
- מעקה מס' 953
- מעקה מס' 954
- מעקה מס' 955
- מעקה מס' 956
- מעקה מס' 957
- מעקה מס' 958
- מעקה מס' 959
- מעקה מס' 960
- מעקה מס' 961
- מעקה מס' 962
- מעקה מס' 963
- מעקה מס' 964
- מעקה מס' 965
- מעקה מס' 966
- מעקה מס' 967
- מעקה מס' 968
- מעקה מס' 969
- מעקה מס' 970
- מעקה מס' 971
- מעקה מס' 972
- מעקה מס' 973
- מעקה מס' 974
- מעקה מס' 975
- מעקה מס' 976
- מעקה מס' 977
- מעקה מס' 978
- מעקה מס' 979
- מעקה מס' 980
- מעקה מס' 981
- מעקה מס' 982
- מעקה מס' 983
- מעקה מס' 984
- מעקה מס' 985
- מעקה מס' 986
- מעקה מס' 987
- מעקה מס' 988
- מעקה מס' 989
- מעקה מס' 990
- מעקה מס' 991
- מעקה מס' 992
- מעקה מס' 993
- מעקה מס' 994
- מעקה מס' 995
- מעקה מס' 996
- מעקה מס' 997
- מעקה מס' 998
- מעקה מס' 999
- מעקה מס' 1000

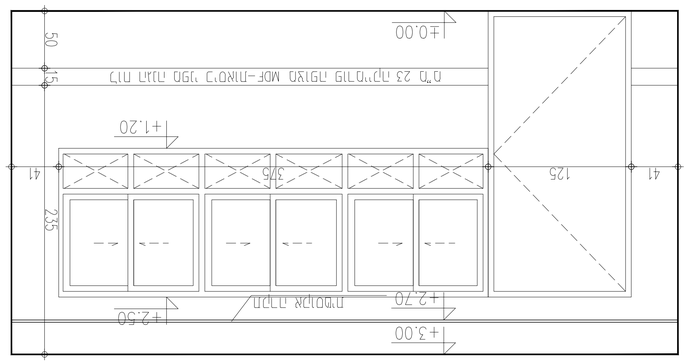

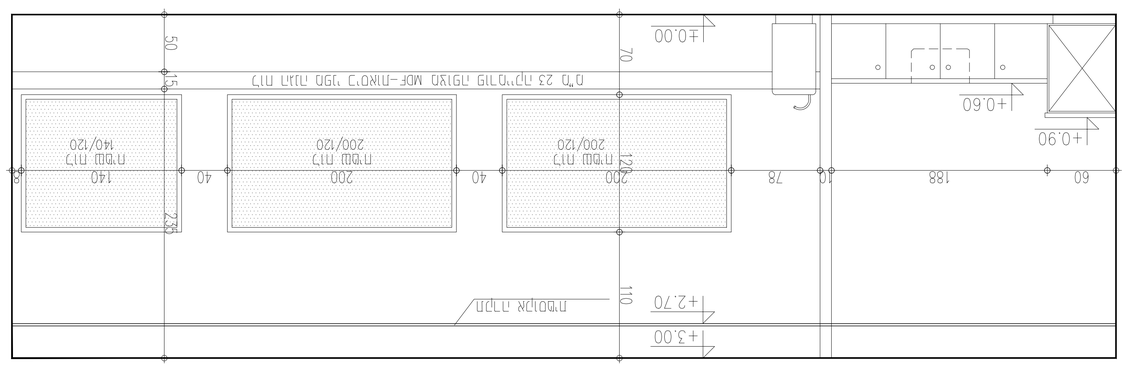

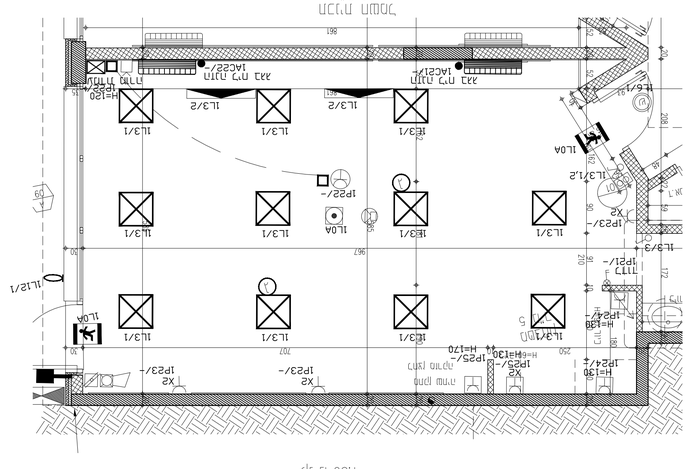

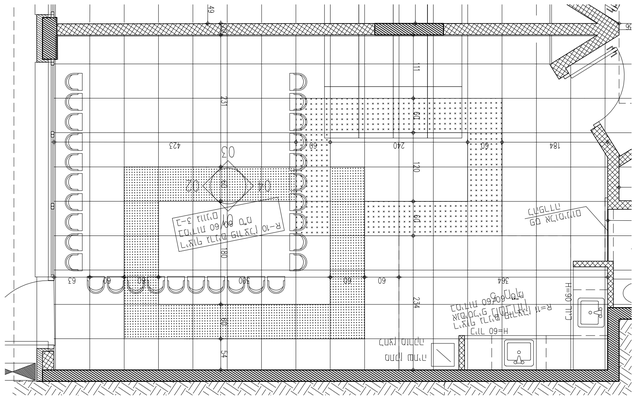

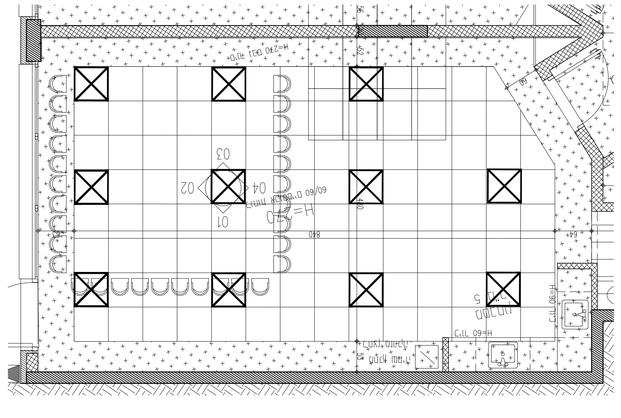

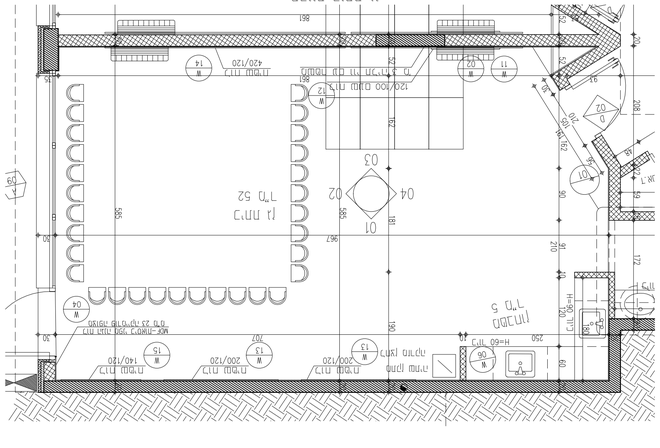

מלבן זה מיועד למלבן מידות :

מידות	תאריך	בוצע	מס'	תיאור	מתאר	אינטגרציה	חשמל	אינסטלציה	אדריכל	מהנדס

אין לבצע שינויים ללא אישור
מהנדס אחראי. אין לבצע חריגות מהמידות המצוינות
בתכנית. אין לבצע חריגות מהמידות המצוינות בתכנית

מרכז מחול

מס' מגרש/בלוק

מבנה מגורים 306

SHACHAR ARCHITECTS

שחר אדריכלים בע"מ
02-992-5500 :ת.ד
052 727 2336 :ת.ד
מגדל אלון 58/4 אזור תעשיה מבשרת

מספר	מהדורה
278	מהדורה מס' 1

מספר תכנית	מקנה	קנה מידה
1:50 מ"ר	1:25	14.05.2019

מספר	מקור	תאריך
A7_04	מס' 1 מ.ב מס'	מס' 1 מ.ב

***מלבן המידות מס' 1 מבנה בבנייה
בנייה בגבולות המגרש ובמרחק מינימלי מגבול
בנייה בגבולות המגרש ובמרחק מינימלי מגבול בבנייה