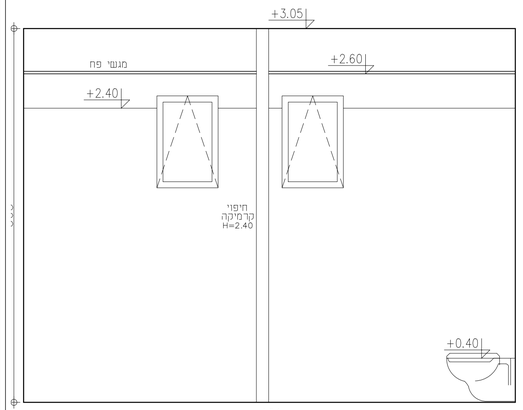

פריסה 04
קנ"מ 1:25

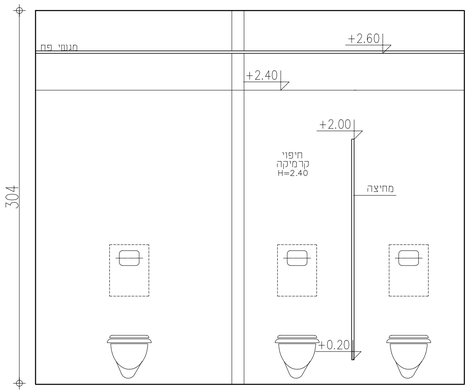

פריסה 03
קנ"מ 1:25

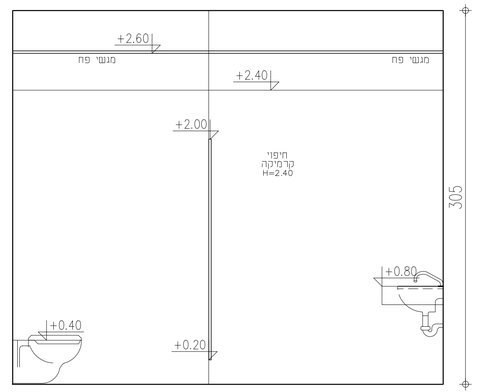

פריסה 02
קנ"מ 1:25

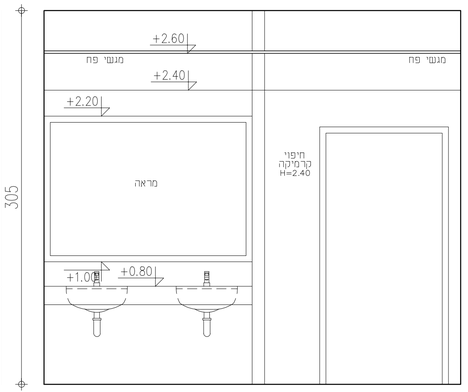

פריסה 01
קנ"מ 1:25

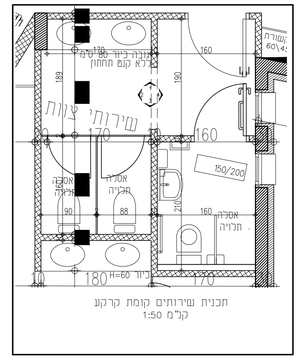

תכנית שירותים קומת קרקע
קנ"מ 1:50

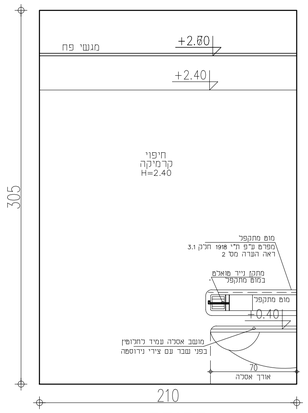

פריסה 04
קנ"מ 1:25

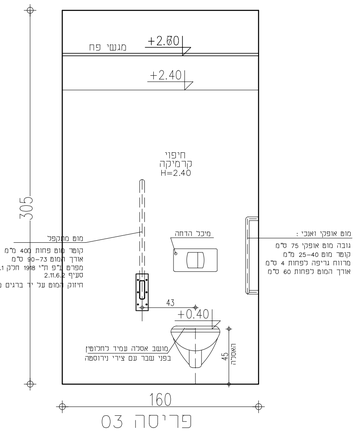

פריסה 03
קנ"מ 1:25

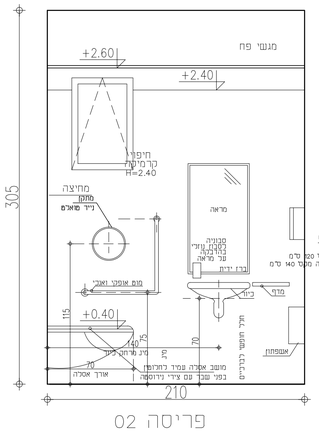

פריסה 02
קנ"מ 1:25

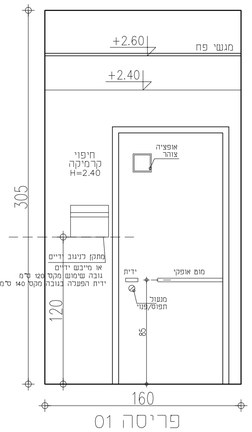

פריסה 01
קנ"מ 1:25

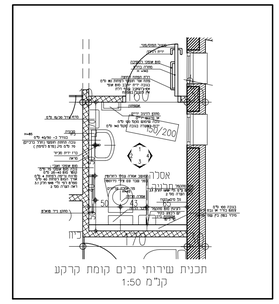

תכנית שירותי נכים קומת קרקע
קנ"מ 1:50

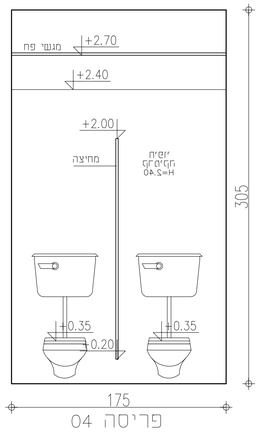

פריסה 04
קנ"מ 1:25

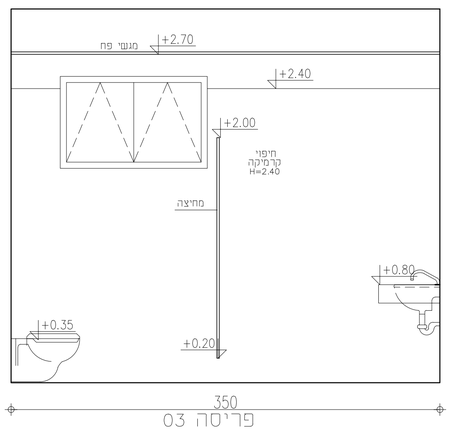

פריסה 03
קנ"מ 1:25

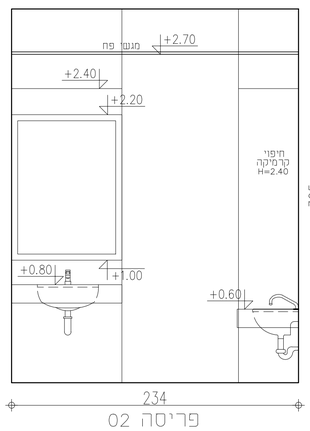

פריסה 02
קנ"מ 1:25

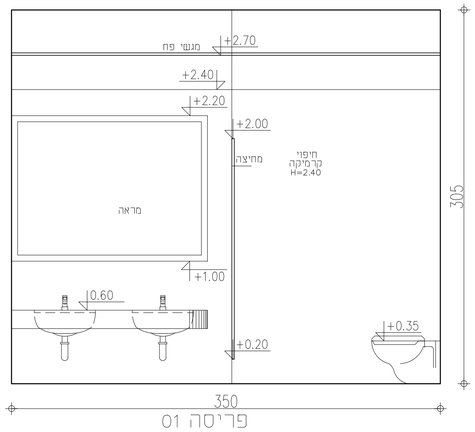

פריסה 01
קנ"מ 1:25

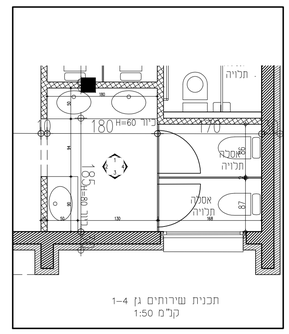

תכנית שירותים גן 1-4
קנ"מ 1:50

הערה: אופן ניצוב הפריסות יקבע סופית
ויאושר ע"י האדריכל רק בזמן הביצוע

מקרא הפניות:

- רשימת אלומיניום
- רשימת מסגרות
- רשימת דלתות
- רשימת נגרות
- רשימת נגר קירות
- הפניה לפרט
- הפניה לגיליון מפורט

מקרא קירות:

- בטון
- קיר בלוק
- קיר גבס
- חיפוי אבן

מקרא נגר קירות:

- W1– חיפוי מיח חוץ–שליבת אקרול גוון לבחירת האדריכל
- W2– חיפוי מיח+נגר צבע פנים
- W3– חיפוי גרניט פורצלן
- W4– חיפוי ממ"מ מיח טרמי
- W5– קיר גבס
- W6– בלוק פומיס מבודד בחיפוי מיח כפי הנחיות יועץ אקוסטיקה
- W7– מחיצה אקוסטית

הבהרות:

המידות נמו כאחר חיפוי

1 –אין לצרוב מידות החא אין לא באמצעות ערת קונסטרוקציה או כל אלמנט אחר
לסדות וכלל בפינות הקיר עליו מצב רכיזואפשר לגרוע עד 20/20 מ"מ
מסיבות שבו שלרו אי אינסמצרה

2 –מאחד יד : מפרט בקפ"ם ולי' מפוי חלק 3.3

לדבות אישור בדיקה מאחז יד קבוע ומתקפל מסבבדה מאושרת

3 –מפסק הדלקה וכיבוי אורהיה מחוץ לחא על הקיר
בצד של ידית הפתיחה , גובה מקסי 120 מ"מ

4 –יש לצמוד בכל הדרישות שבל תקנות תכנון ובניה הרלבנטיות
להבטחת הנגישות שבל אנשים עם מוגבלות.

5 –אי חא שירותים נגיש חובה דרך גישה כהגדרתה
בחוק התכנון והבניה בתקנותיו

הקבלן אחראי על כל המידות. הקבלן להודיע
מיד למתכנן על כל סטיה במידות
אין לחמוד בקנ"מ על התכנית

שרטוט זה מבטל שרטוט מתאריך :

תאריך	שרטוט	שרטוט	שרטוט	שרטוט	שרטוט	שרטוט	שרטוט	שרטוט	שרטוט	שרטוט	שרטוט

שינויים

תאריך	מהות השינוי

שם הפרוקט

מגרש 306
תלמוד תורה

הערה: אופן ניצוב הפריסות יקבע סופית
ויאושר ע"י האדריכל רק בזמן הביצוע

SHACHAR ARCHITECTS

שחר בן חמו אדריכל

טל: 02-992-5500
טל: 052 727 2336

נריה הנביא 58/4 רמת בית שמש

מקצוע	מס' פרויקט במשרד המתכנן
אדריכלות	278

תאור הגליון

תכנית ופריסות שירותים

תאריך הפקה	קנ"מ	תוכן הגליון
14.05.2019	1:50 1:25	תכניות ופריסות

מס' גליון	שרטט	מטרה
A7_01_1	אישור: עו.בן חמו	למכרז

***פרטי התוכניות הם למבנה בלבד
בניית הפיתוח וגינות המבנים יעשה ע"י
תוכניות לביצוע של יועץ הנוף בלבד