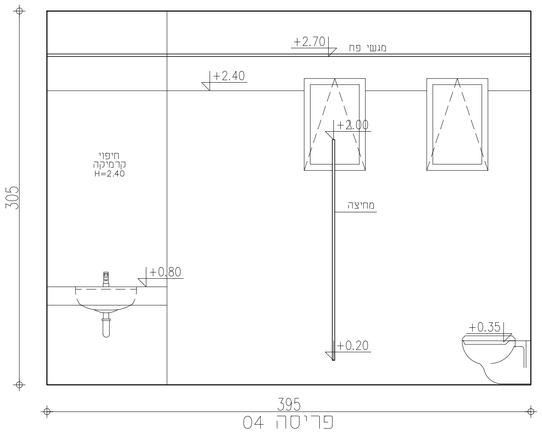

פריסה 04
קנ"מ 1:25

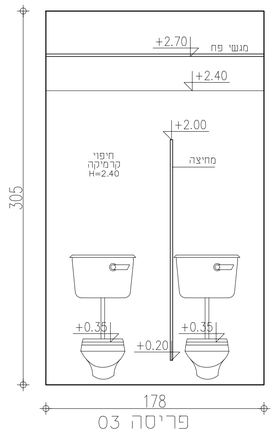

פריסה 03
קנ"מ 1:25

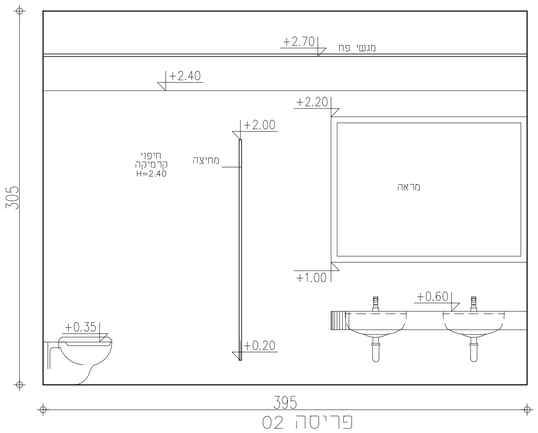

פריסה 02
קנ"מ 1:25

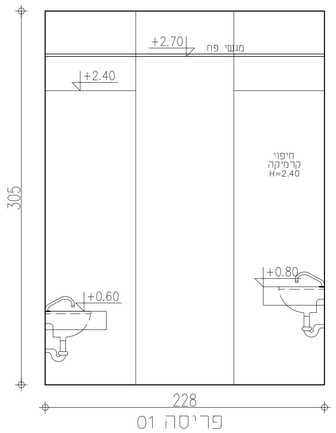

פריסה 01
קנ"מ 1:25

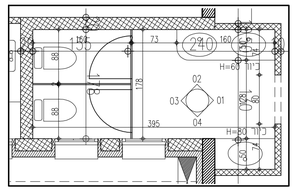

תכנית שירותים גן 5-2
קנ"מ 1:50

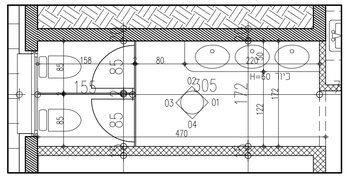

תכנית שירותים גן 6-3
קנ"מ 1:50

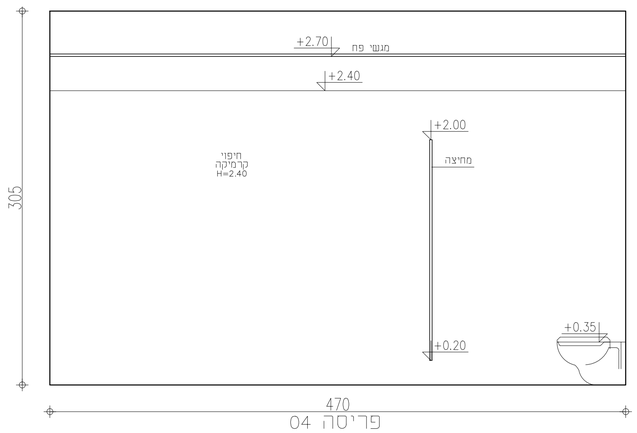

פריסה 04
קנ"מ 1:25

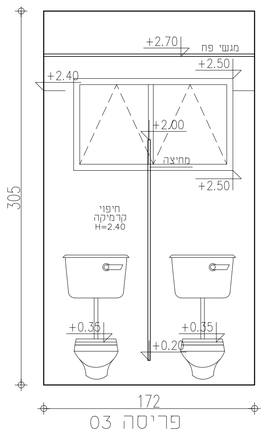

פריסה 03
קנ"מ 1:25

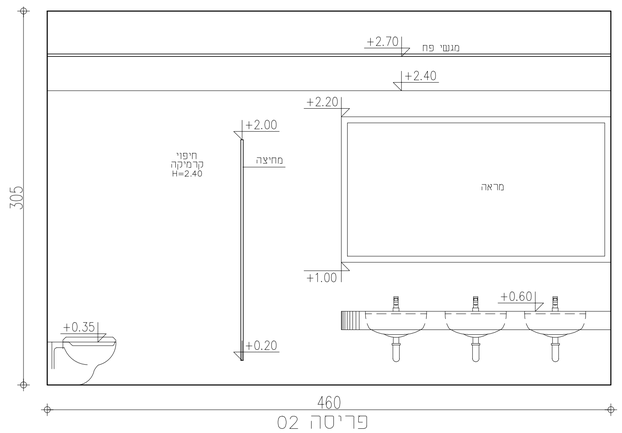

פריסה 02
קנ"מ 1:25

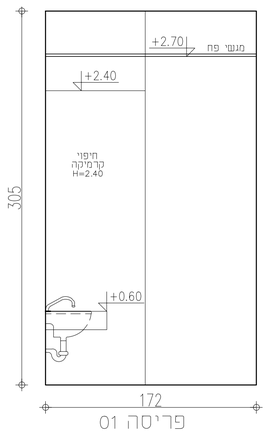

פריסה 01
קנ"מ 1:25

הערות: המידות נמדדו מאחר חיפוי

1 - אין לגרוע מידות החא אף לא באמצעות צורת קונסטרוקציה או כל אמצעי אחר **כמדות הכל** בפועל הקיר עליו מוצב הבריאאפשר לגרוע עד 20/20 מ"מ מסיבות של שכל או אוטסקציה

2 -מאחי יד : מפרט ע"פ תי שפי חלק ג.3 לדבות אשור בדיקה מאחי יד קבוע ומתקפל מסובבה משוטרת

3 _מפסק הדלקה וביבוי אוריהה מחוץ לחא עד הקיר בצד שמי ידית הפתיחה , גובה מקבל מפו מ"מ

4 -יש לעמוד בכל הדרישות של תקנות תכנון ובניה הרלבנטיות בהבטחת הנגישות של אנשים עם מוגבלות.

5 -אר חא שרותים גיש חוביל דרך נגישה כהגדרתה בחוק ותכנית בתקנותי

מקרא הפניות:

- רשימת אלומיניום
- רשימת מסגרות
- רשימת דלתות
- רשימת נגרות
- רשימת גמר קירות
- הפניה לפרט
- הפניה לגיליון מפורט

מקרא קירות:

- בטון
- קיר בלוק
- קיר גבס
- חיפוי אבן

מקרא גמר קירות:

W1- חיפוי טיח חוץ-שליכט אקרול גוון לבחירת האדריכל
W2- חיפוי טיח+גמר צבע פנים
W3- חיפוי גרניט פורצלן
W4- חיפוי ממ"מ טיח טרמי
W5- קיר גבס
W6- בלוק פומיס מבודד בחיפוי טיח לפי הנחיות יועץ אקוסטיקה
W7- מחיצה אקוסטית

הקבלן אחראי על כל המידות. הקבלן להודיע מיד למתכנן על כל סטיה במידות
אין למדוד בקנ"מ על התכנית

שרטוט זה מבטל שרטוט מתאריך :

מקצוע	מהנדס	מהנדס	מהנדס	מהנדס	מהנדס	מהנדס	מהנדס	מהנדס	מהנדס	מהנדס	מהנדס	תאריך

שינויים

תאריך		מהות השינוי

שם הפרוקט

מגרש 306
תלמוד תורה

הערה: אופן ניצוב הפריסות יקבע סופית ויאושר ע"י האדריכל רק בזמן הביצוע

SHACHAR ARCHITECTS

שחר בן חמו אדריכל

טל: 02-992-5500
טל: 052 727 2336

נריה הנביא 58/4 רמת בית שמש

מקצוע	מס' פרויקט במערד המתכנן
אדריכלות	278

תאור הגליון

תכנית ופריסות שירותים

תאריך הפקה	קנ"מ	תוכן הגליון
14.05.2019	1:50 1:25	תכניות ופריסות

מס' גליון	שרטט	מטרה
A7_01_2	אישר: ש.בן חמו	למכרז

***פרטי התוכניות הם למבנה בלבד בניית הפיתוח וגינות המבנים יעשה ע"י תוכניות לביצוע של יועץ הנוף בלבד