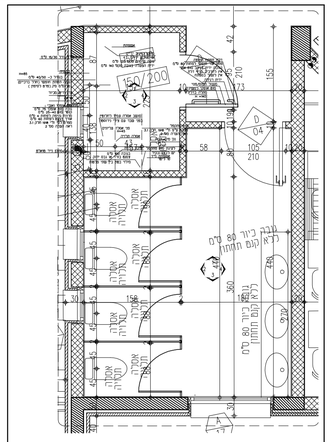

תכנית שירותים טיפוסית
קנ"מ 1:50

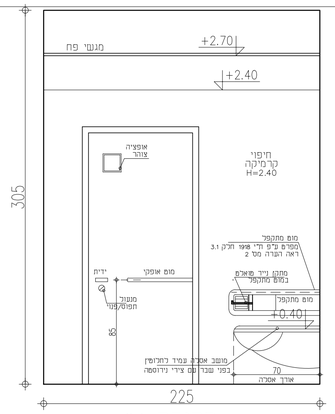

פריסה 04
קנ"מ 1:25

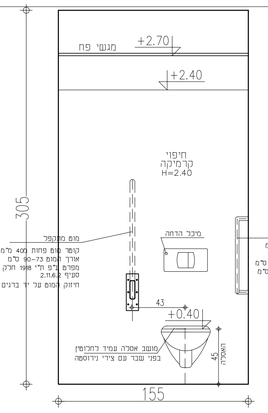

פריסה 03
קנ"מ 1:25

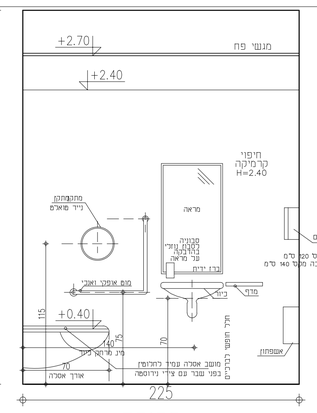

פריסה 02
קנ"מ 1:25

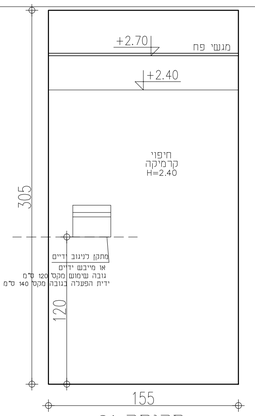

פריסה 01
קנ"מ 1:25

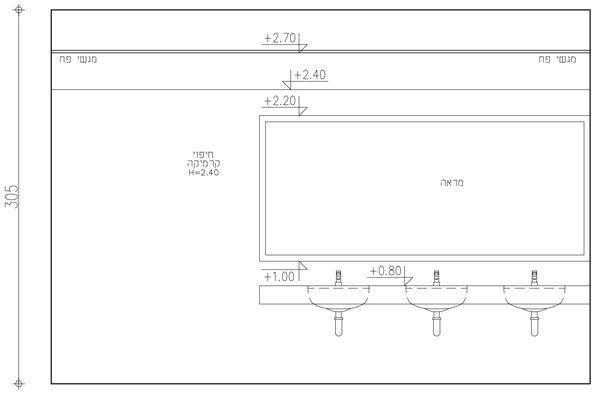

פריסה 04
קנ"מ 1:25

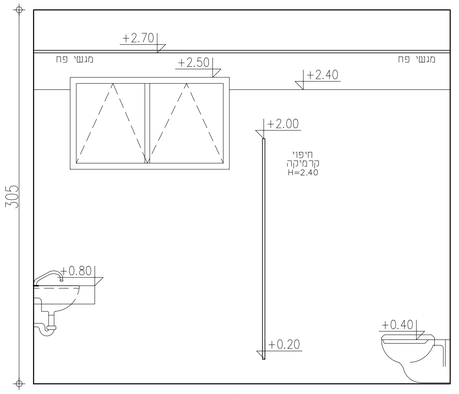

פריסה 03
קנ"מ 1:25

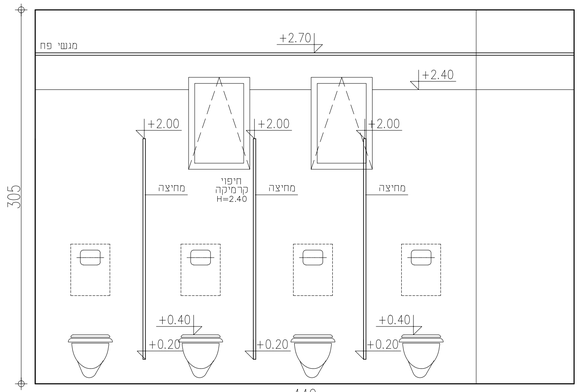

פריסה 02
קנ"מ 1:25

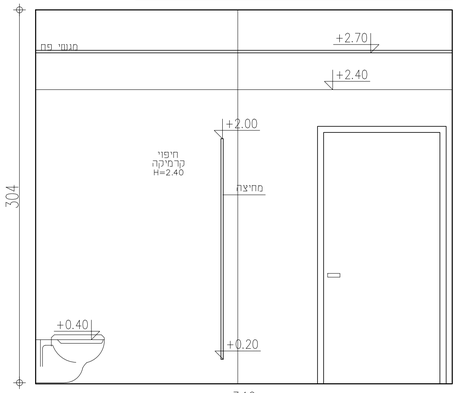

פריסה 01
קנ"מ 1:25

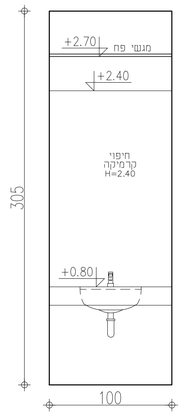

פריסת נמ"י חיצונית
קנ"מ 1:25

פריסה 04
קנ"מ 1:25

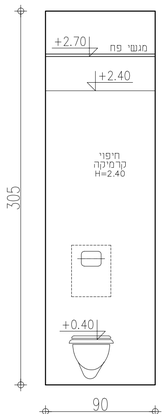

פריסה 03
קנ"מ 1:25

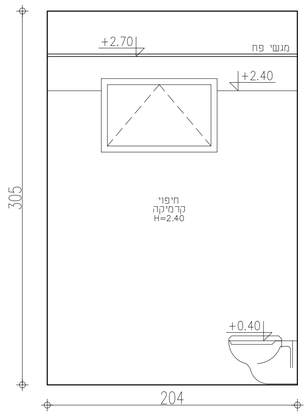

פריסה 02
קנ"מ 1:25

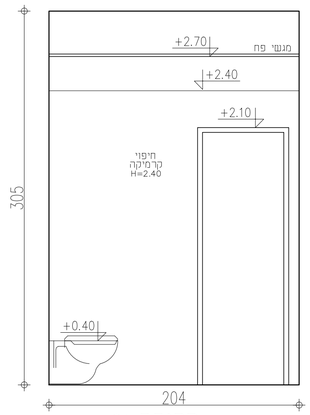

פריסה 01
קנ"מ 1:25

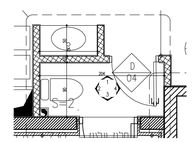

תכנית שירותים בודד טיפוסית
קנ"מ 1:50

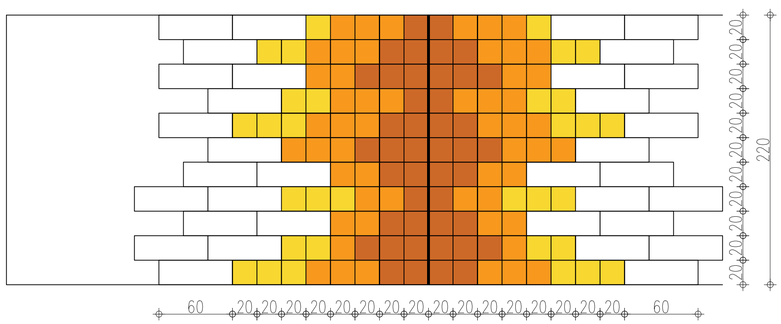

הערות

1 - אין לצרוב מידות התא אף לא באמצעות צבת קונסטרוקציה או כל אלמנט אחר **למרות הכל** בפינות הקיר עליו מוצב הכיור אמצע לצרוב עד 20/20 מ"מ מסרבות עד בכדי א אינסטרציה

2 - מאחד יד : מפרט ע"פ ת"י 1998 חלק 3.1 לדבות אישור בדיקה מאחז יד קבוע ומתקפל מסנבה מאושרת

3 - מפסק הדרכה וכיבוי אזהרה מחוץ לחא על הקיר בצד של ידית המחיה , גובה מקסי 150 מ"מ

4 - יש לעמוד בכל הדרישות של תקנות תכנון ובניה הרלבנטיות להבטחת הגישות של אנשים עם מוגבלות.

5 - אל תא שירותים גיש חוביל דרך גישה בהגדרה בחוק התכנון והבניה בתקנותיו

הקבלן אחראי על כל המידות. הקבלן להודיע מיד למתכנן על כל סטיה במידות
אין למדוד בקנ"מ על התכנית

שרטוט זה מבטל שרטוט מתאריך :

מס'	שינוי	מס'	שינוי	מס'	שינוי	מס'	שינוי	מס'	שינוי	מס'	שינוי	מס'	שינוי	מס'	שינוי	מס'	שינוי

שינויים

תאריך	מהות השינוי

שם הפרויקט

מגרש 306
תלמוד תורה

הערה: אופן עיצוב הפריסות יקבע סופית
ראשונה ע"י האדריכל רק בזמן הביצוע

SHACHAR ARCHITECTS

שחר בן חמו אדריכל

טל': 02-992-5500
טל': 052 727 2336

נריה הנביא 58/4 רמת בית שמש

מקצוע	מס' פרויקט במערך המתכנן
אדריכלות	278

תאור הגליון

תכנית ופריסות שירותים

תאריך הפקה	קנ"מ	תוכן הגליון
14.05.2019	1:50 1:25	תכניות ופריסות

מס' גליון	שרטט	מסרה
A7_01_3	אישור: ש.בן חמו	לעיון

***פרטי התוכניות הם למבנה בלבד
בניית הפיתוח וגינות המבנים יעשה ע"י
תוכניות לביצוע של יועץ הנוף בלבד

מקרא הפניות:

- רשימת אלומיניום
- רשימת מסגרות
- רשימת דלתות
- רשימת נגרות
- רשימת גמר קירות
- הפניה לפרט
- הפניה לגליון מפורט

מקרא קירות:

- בטון
- קיר בלוק
- קיר גבס
- חיפוי אבן

מקרא גמר קירות:

W1- חיפוי טיח חוץ-שליכט אקרול גוון לבחירת האדריכל
W2- חיפוי טיח+גמר צבע פנים
W3- חיפוי גרניט פורצלן
W4- חיפוי ממ"מ טיח טרמי
W5- קיר גבס
W6- בלוק פומיס מבודד בחיפוי טיח לפי הנחיות יועץ אקוסטיקה
W7- מחיצה אקוסטית