מ. זיידמן
אדריכל ומתכנן עירוני
ופלמח 6 ירושלים טל: 02-5635819

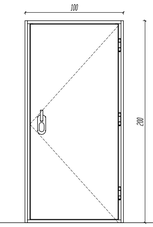

מס' פריט	מ1-1	ק.מ. 125
מיקום	דלת ממ"מ	
תאור	דלת הדף מוסדית כנף אחת כפתיחה לפי תקן הג"א	
מידות	100X200	
כמות	3	
משקוף	לפי תקן הג"א	
פרזול	לפי תקן הג"א שרשרת לקיבוע הדלת במצב פתוח לקיר התקן לארך המשקוף-אביזר למניעת לכידת אצבעות	
גמר	צבע שמן בגוון לפי בחירת האדריכל	
הערות	הרכבה בזמן הציקה כיוון פתיחה ראה תוכנית	

מ. זיידמן
אדריכל ומתכנן עירוני
ופלמח 6 ירושלים טל: 02-5635819

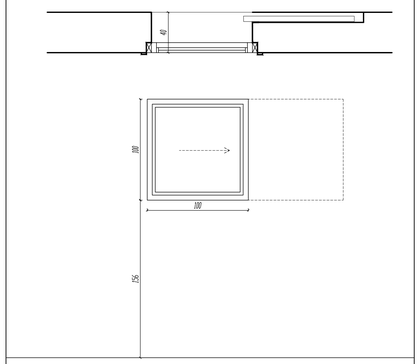

מס' פריט	מ1-2	ק.מ. 125
מיקום	חכון ממ"מ	
תאור	חכון הדף מוסדי -גריה כיס לפי תקן הג"א-עובי 24 מ"מ	
מידות	100X100	
כמות	3	
משקוף	לפי תקן הג"א	
פרזול	לפי תקן הג"א	
גמר	צבע שמן בגוון לפי בחירת האדריכל	
הערות	הרכבה בזמן הציקה כיוון פתיחה ראה תוכנית	

מ. זיידמן
אדריכל ומתכנן עירוני
ופלמח 6 ירושלים טל: 02-5635819

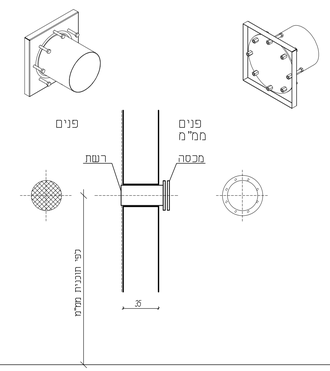

מס' פריט	מ1-3	ק.מ. 125
תאור	צינור אורור והכנה כמ.א כקיר פנימי בממ"מ	
מידות	"8	
כמות	8	
פרזול	לפי תקן הג"א	
גמר	גלוון + צבע יסוד ווש פריימר + צבע שמן בגוון לפי בחירת אדריכל	
הערות	הרכבה בזמן הציקה כפי תוכנית ממ"מ מפורטת יש להתאים לדרישות חוזר מנכ"ל	

מ. זיידמן
אדריכל ומתכנן עירוני
ופלמח 6 ירושלים טל: 02-5635819

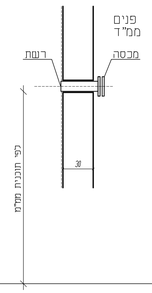

מס' פריט	מ1-4	ק.מ. 125
תאור	צינור אורור כקיר פנימי בממ"מ	
מידות	"4	
כמות	3	
פרזול	לפי תקן הג"א	
גמר	גלוון + צבע יסוד ווש פריימר + צבע שמן בגוון לפי בחירת אדריכל	
הערות	הרכבה בזמן הציקה כפי תוכנית ממ"מ מפורטת יש להתאים לדרישות חוזר מנכ"ל	

מ. זיידמן
אדריכל ומתכנן עירוני
ופלמח 6 ירושלים טל: 02-5635819

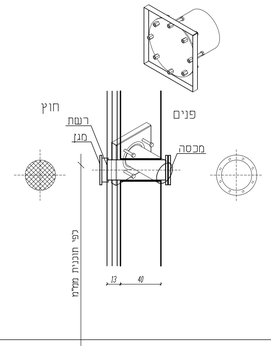

מס' פריט	מ1-5	ק.מ. 125
תאור	צינור אורור והכנה כמ.א כקיר חיצוני בממ"מ	
מידות	"8	
כמות	1	
פרזול	לפי תקן הג"א	
גמר	גלוון + צבע יסוד ווש פריימר + צבע שמן בגוון לפי בחירת אדריכל	
הערות	הרכבה בזמן הציקה כפי תוכנית ממ"מ מפורטת יש להתאים לדרישות חוזר מנכ"ל	

מ. זיידמן
אדריכל ומתכנן עירוני
ופלמח 6 ירושלים טל: 02-5635819

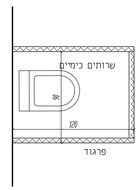

מס' פריט	מ1-6	ק.מ.
מיקום	פרגוד לשרותים כימיים בממ"מ	
תאור	פרגוד בד ע"ג מסגרת פלדה לפי תקן הג"א	
מידות	H=200 מ"מ	
כמות	3	
פרזול		
גמר		
הערות	ראה גליון ממ"מ מפורט מיקום(זמני)כפי תוכנית ממ"מ מפורטת-באישור הג"א	

מ. זיידמן
אדריכל ומתכנן עירוני
ופלמח 6 ירושלים טל: 02-5635819

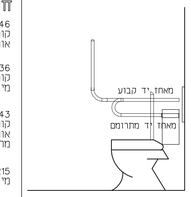

פרוט אביזרים לשרותי נכים
חברת-"מגל"

8046-דרגו מתרוממת עם בוקסה
קוטר ציגור:32 מ"מ
אורך דרגו:800 מ"מ

8036-מאחז נכים 2 משורים
קוטר ציגור:32 מ"מ
מידות:600*600 מ"מ

8043-מאחז נכים ישר כדלת
קוטר ציגור:32 מ"מ
אורך ציגור:400 מ"מ
מרחק מהקיר:50 מ"מ

8215-שלט כדלת שרותים לנכים
מידות:120*145 מ"מ

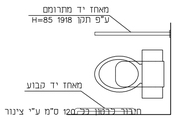

מס' פריט	מ1-7	ק.מ. 125
מיקום	שירותים נגישים	
תאור	מאחז יד קבוע ומתרומם מאחז יד מקבע מצוידות נירוסטה דוגמת מנ"ל או ש"ע	
מידות		
כמות	3	
פרזול	רוזטות נירוסטה-בכל החיבורים כקיר ולרצפה	
גמר		
הערות		

מ. זיידמן
אדריכל ומתכנן עירוני
ופלמח 6 ירושלים טל: 02-5635819

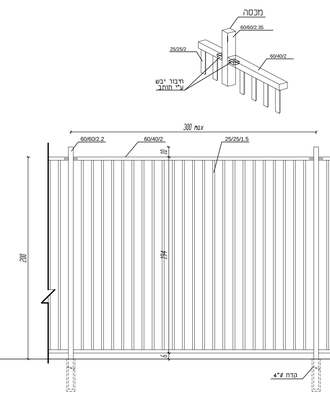

מס' פריט	מ1-8	ק.מ. 125
מיקום	גדר מוסדית על בסיס בטון או גדר אבן + שער כניסה ראשי	
כמות	כ 40 מ"א-בפיתוח	
תאור	גדר מוסדית כנרת- מס' קטלוגי 3104 חברת "אורבי" או ש"ע	
פרזול	רוחב מקס' בהגדר בין צירי עמודים 3000 מ"מ גובה מינ' 1100 מ"מ. מסות נ'עבים 20/20\1.5-25/25\1.5 המחוברים דרך נ'בים ומרותכים לכורות אופקיות 60\40\2. המרווח בין המסות הנ'עבים 80 מ"מ מקס' (מידה צ'ירית). 2 קורות אופקיות 1 בחלק העליון ו 1 בחלק התחתון 60\40\2. שלד-עמודי הגדר עשויים פרופיל 60\60\2. העמודים ובמבנו בכורהע בברות 300\300\400, או לחילופין העמודים ובמבנו בחוצרות בטון בתוך קדח "4 ובעומק 300 מ"מ. בחלקם העליון של העמודים הראשיים יותקן מכסה פלסטיק. העמודים יחוברו לכורות 60\40\2 באמצעות חותמים נסתרים.	
גמר	כל החלקים סבוכים באבץ חם לאחר היצור לפי ת.י 819 צביעה בשיטה אלקטרו סטטית באבקה בגוון לפי בחירת האדריכל.	
הערות	יש להתאים לדרישות חוזר מנכ"ל	

מ. זיידמן
אדריכל ומתכנן עירוני
ופלמח 6 ירושלים טל: 02-5635819

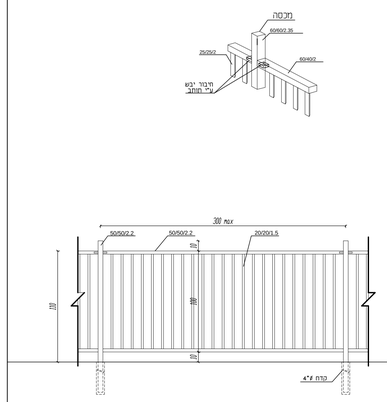

מס' פריט	מ1-9	ק.מ. 125
מיקום	גדר הפרדה בחצרות	
כמות	כ 30 מ"א-בפיתוח	
תאור	גדר הפרדה כנרת- מס' קטלוגי 3103 חברת "אורבי" או ש"ע	
פרזול	רוחב מקס' בהגדר בין צירי עמודים 3000 מ"מ גובה מינ' 1100 מ"מ. מסות נ'עבים 20/20\1.5 המחוברים דרך נ'בים ומרותכים לכורות אופקיות 50\50\2.2-50\50\2. המרווח בין המסות הנ'עבים 80 מ"מ מקס' (מידה צ'ירית). 2 קורות אופקיות 1 בחלק העליון ו 1 בחלק התחתון 50\50\2.2. שלד-עמודי הגדר עשויים פרופיל 50\50\2. העמודים ובמבנו בכורהע בברות 300\300\400, או לחילופין העמודים ובמבנו בחוצרות בטון בתוך קדח "4 ובעומק 300 מ"מ. בחלקם העליון של העמודים הראשיים יותקן מכסה פלסטיק. העמודים יחוברו לכורות 50\50\2.2 באמצעות חותמים נסתרים.	
גמר	כל החלקים סבוכים באבץ חם לאחר היצור לפי ת.י 819 צביעה בשיטה אלקטרו סטטית באבקה בגוון לפי בחירת האדריכל.	
הערות	יש להתאים לדרישות חוזר מנכ"ל	

מ. זיידמן
אדריכל ומתכנן עירוני
ופלמח 6 ירושלים טל: 02-5635819

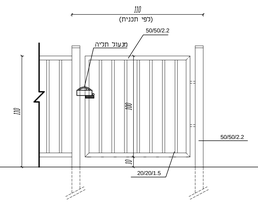

מס' פריט	מ1-10	ק.מ. 125
מיקום	פשפש בחצרות	
כמות	3	
תאור	פשפש כנרת- מס' קטלוגי 3103 חברת "אורבי" או ש"ע	
פרזול	עמודים+קורה עליונה עשויים מפרופיל 50\50\2.2 מבוטנים בבורות כנף הדרכו: מסגרת עשויה מפרופיל 50\50\2.2 בתוך המסגרת מוטות נ'עבים המחוברים דרך נ'בים במסגרת ומותחים. המרווח בין המוטות הנ'עבים 80 מ"מ מקס' (מידה צ'ירית).	
גמר	מגוגון מגיה שניתן להפעילה מבפנים ומבחוץ הצירים ניתנים לאיפוס לאחר ההתקנה. מגוגון בהשארת השער במצב פתוח. התקן סכני למניעת מגיכת אצבעות מעגול צ'יקיבדר מסטרלי, מחזיר שמן	
גמר	כל החלקים סבוכים באבץ חם לאחר היצור לפי ת.י 819 צביעה בשיטה אלקטרו סטטית באבקה בגוון לפי בחירת האדריכל.	
הערות	יש להתאים לדרישות חוזר מנכ"ל	

מספר	תאריך	שינויים
	03.12.20	
	21.04.21	

מגרש 101-גני ילדים רבין כפר סבא

מ. זיידמן
אדריכל ומתכנן עירוני
ופלמח 6 ירושלים טל: 02-5635819

אחראית פרויקט: שרון בנשימול

מס' תוכנית	שם התוכנית
16	רשימת מסגרות (גני ילדים)

קנה מידה
1 : 25

המבצע אחראי לבדיקת התוכניות ולהתאמתן במקומו על המבצע לבקר את כל המדידות ועל כל טעות או אי-התאמה עליו להודיע למתכנן.
אין לקבוע מידות ע"י מדידה בשרטוט.
התוכניות לביצוע רק לאחר בהתאם לרוחר בנייה.

על הביצוע לעמוד בכל
התוקנים , ההוכנות
והתקנים הישראליים המחייבים

אין לבצע כלא היתר
בנייה בתוקף