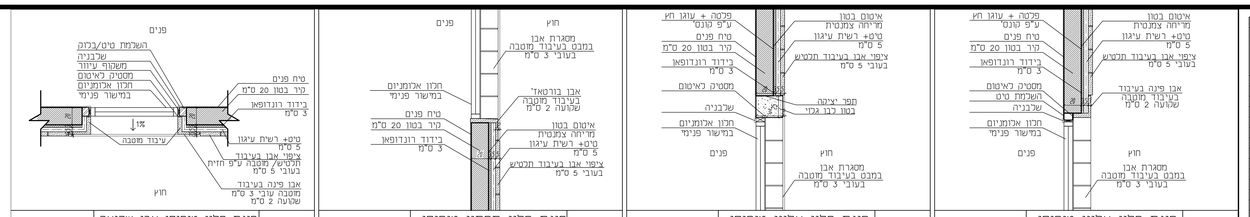

פרט 21 א	פינת חלון עליון טיפוסי חתך אנכי	קנ"מ 1:25	
פרט 21 ב	פינת חלון עליון טיפוסי חתך אנכי	קנ"מ 1:25	
פרט 22	פינת חלון תחתון טיפוסי חתך אנכי	קנ"מ 1:25	
פרט 23	פינת חלון טיפוסי אבן שקועה חתך אופקי	קנ"מ 1:25	

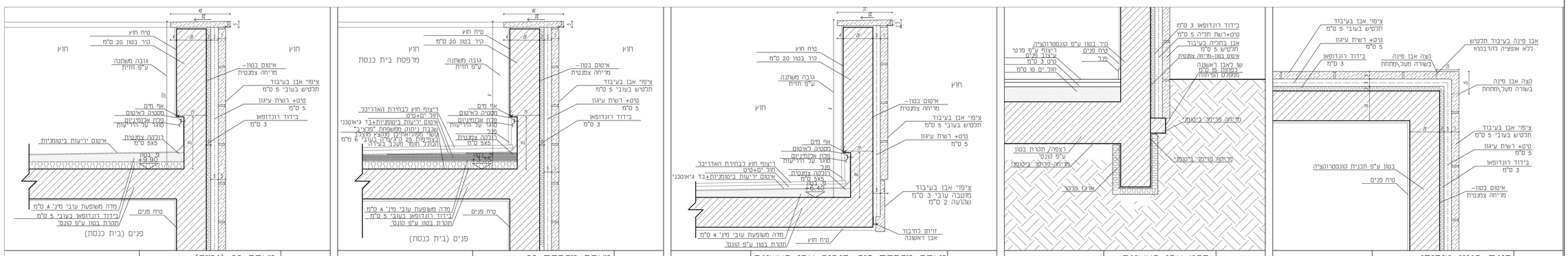

פרט 25	פינת בניין טיפוסי חתך אופקי	קנ"מ 1:10	
פרט 26	פרט אבן ראשונה חתך אנכי	קנ"מ 1:10	
פרט 27	מעקה מרפסת זיז+חיבור אבן ראשונה חתך נאכי	קנ"מ 1:10	
פרט 28	מעקה מרפסת גג גג חתך נאכי	קנ"מ 1:10	
פרט 29	מעקה גג (נמוך) חתך נאכי	קנ"מ 1:10	

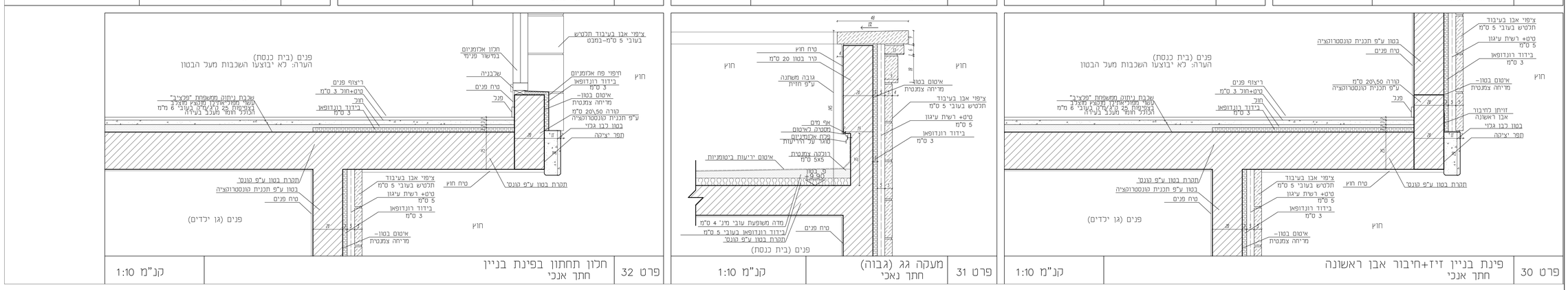

פרט 30	פינת בניין זיז+חיבור אבן ראשונה חתך אנכי	קנ"מ 1:10	
פרט 31	מעקה גג (גבוה) חתך נאכי	קנ"מ 1:10	
פרט 32	חלון תחתון בפינת בניין חתך אנכי	קנ"מ 1:10	

מגרש 101-גני ילדים וגית כנסת

מספר	תאריך	שינויים

03.12.20	
22.04.21	

ZAIDMAN ARCHITECT

מ. זיידמן
אדריכל ומתכנן עירוני

רח' הלל 11 ירושלים טל: 02-5635819

אחראית פרויקט: שרון בנשמוד

מס' תוכנית	שם התוכנית
12	פרטים (בית כנסת)

קנה מידה: 1 : 50

המבצע אחראי לבדיקת התוכניות ולהתאמתן במקום
על המבצע לבנות את כל המידות ועל כל טעות או
אי-התאמה עליו להודיע למתכנן.
אין לקנות מידות ע"י מדידה בשרטוט.
התוכנית לביצוע רק לאחר בתתאם להיתר בנייה.

על הביצוע לעמוד בכל
החוקים , התקנות
והתקנים הישראליים המחייבים

אין לבצע כלא היתר
בנייה בתוקף