GL0 1 | מבנה בית ספר | 1:25 מ"מ

GL0 2 | מבנה בית ספר, חתך | 1:25 מ"מ

GL0 3 | מבנה בית ספר, חתך | 1:25 מ"מ

GL0 4 | בית ספר, חתך אב | 1:25 מ"מ

GL0 5 | בית ספר, חתך אמצע | 1:25 מ"מ

GL0 6 | בית ספר, חתך מגרש | 1:25 מ"מ

GL0 7 | חתך אלבום, מרחב אבן גרוס בקרבת בית | 1:10 מ"מ

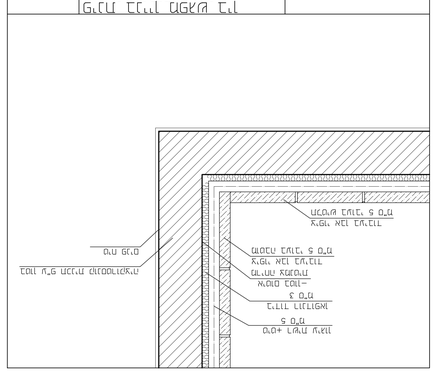

GL0 8 | חתך אלבום, גרוס בית מגלבו | 1:10 מ"מ

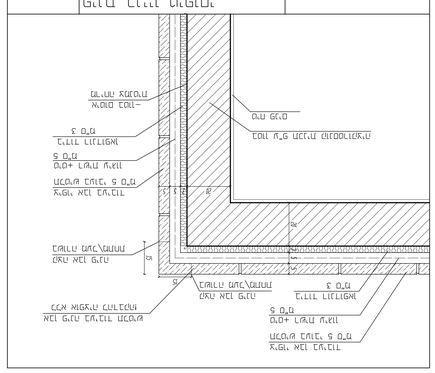

GL0 6 | חתך אב, גלבו אבן לאמלבו | 1:10 מ"מ

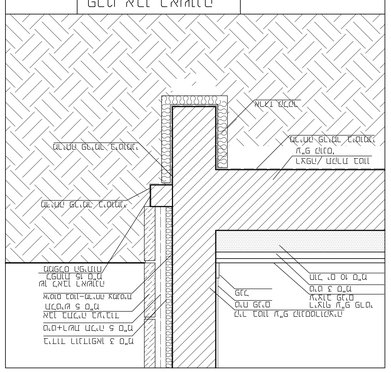

GL0 6 | חתך אלבום, חתך בטיחות מ"מ | 1:10 מ"מ

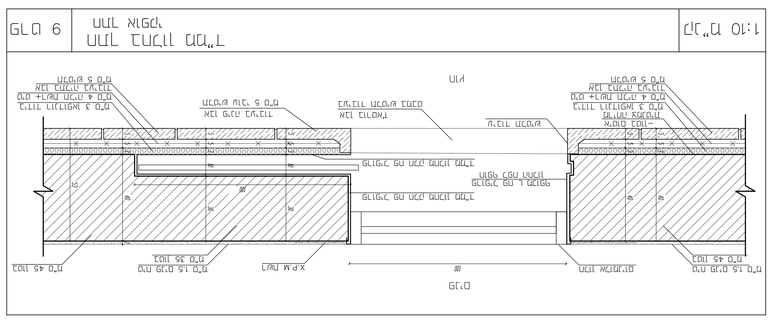

GL0 10 | חתך אבן, חתך מ"מ | 1:10 מ"מ

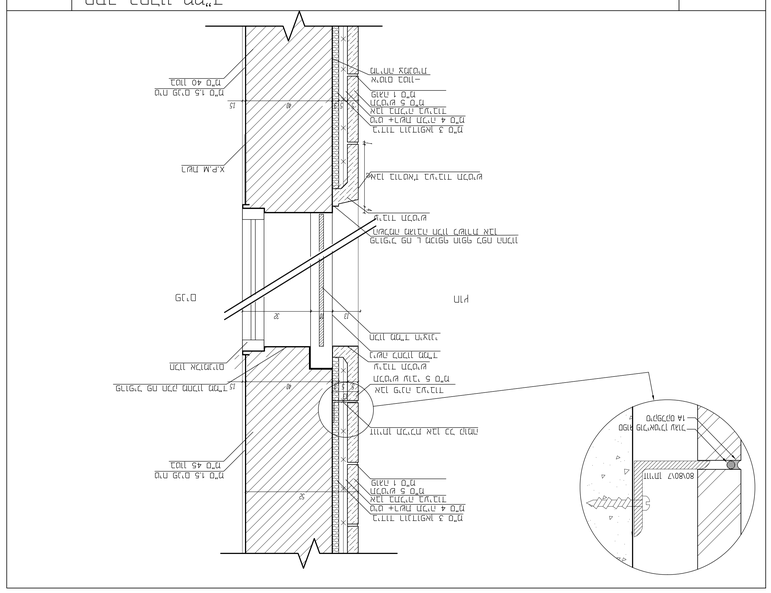

GL0 11 | חתך דגש, מרחב מגלבו אב | 1:10 מ"מ

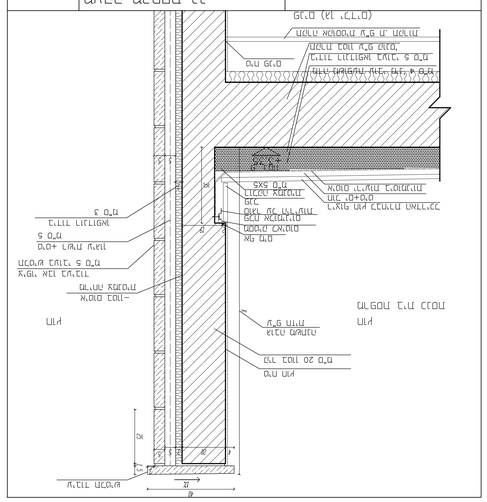

GL0 12 | מבנה בית ספרי דגמי אבן | 1:10 מ"מ

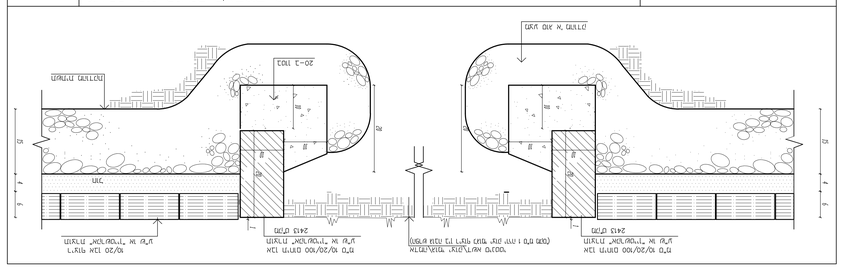

GL0 13 | פרטים, מגלבו מבנה בית ספרי | 1:10 מ"מ

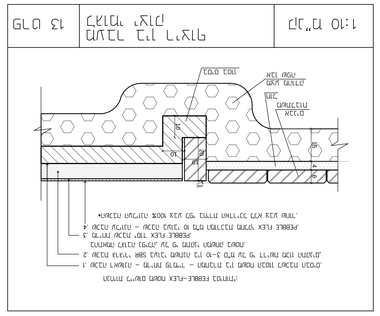

GL0 14 | GL0 אבן בית מגלבו אב מבנה בית | 1:10 מ"מ

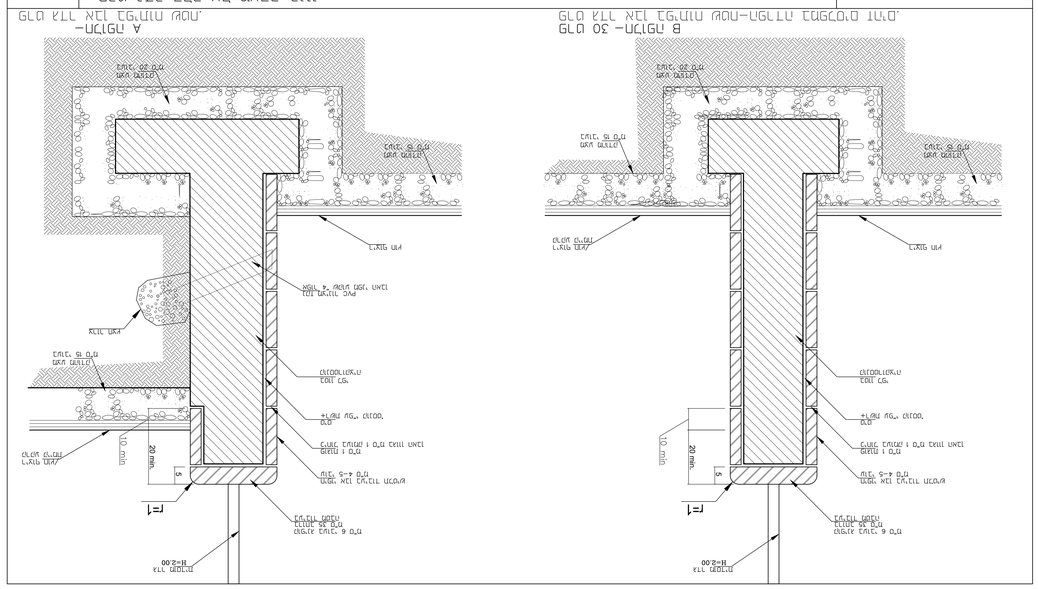

1:25 מ"מ	מבנה בית ספרי, מגלבו בית אב	GL0 1
1:25 מ"מ	מבנה בית ספרי, מגלבו בית אב מגלבו	GL0 2
1:25 מ"מ	מבנה בית ספרי, מגלבו אב	GL0 3
1:25 מ"מ	בית ספרי, חתך אב-מגלבו אב	GL0 4
1:25 מ"מ	בית ספרי, חתך אב-מגלבו אב	GL0 5
1:25 מ"מ	בית ספרי, מגלבו	GL0 6

1:10 מ"מ	חתך אלבום, חתך בטיחות מ"מ	GL0 6
1:10 מ"מ	חתך אבן, חתך מ"מ	GL0 10
1:10 מ"מ	חתך אלבום, מרחב אבן גרוס בקרבת בית	GL0 7
1:10 מ"מ	חתך אלבום, גרוס בית מגלבו	GL0 8
1:10 מ"מ	חתך אב, גלבו אבן לאמלבו	GL0 6
1:10 מ"מ	חתך אבן, חתך מ"מ	GL0 10
1:10 מ"מ	חתך דגש, מרחב מגלבו אב	GL0 11
1:10 מ"מ	מבנה בית ספרי דגמי אבן	GL0 12
1:10 מ"מ	פרטים, מגלבו מבנה בית ספרי	GL0 13
1:10 מ"מ	GL0 אבן בית מגלבו אב מבנה בית	GL0 14

02-6630619 :טל'	מ. ז'יגמן
מרחב מגלבו בע"מ	אדריכלים ומתכננים
GL0.D.	
מס' תוכנית	מס' מהדורה
11	1
מידה	1 : 50

לא לבצע לפי שרטוט
שרטוט לאישור
מר דניאל בן-אבו, מר מנחם בגין, מר אבי מלמד, מר אלון אלבוים, מר אבי מלמד, מר אבי מלמד, מר אבי מלמד