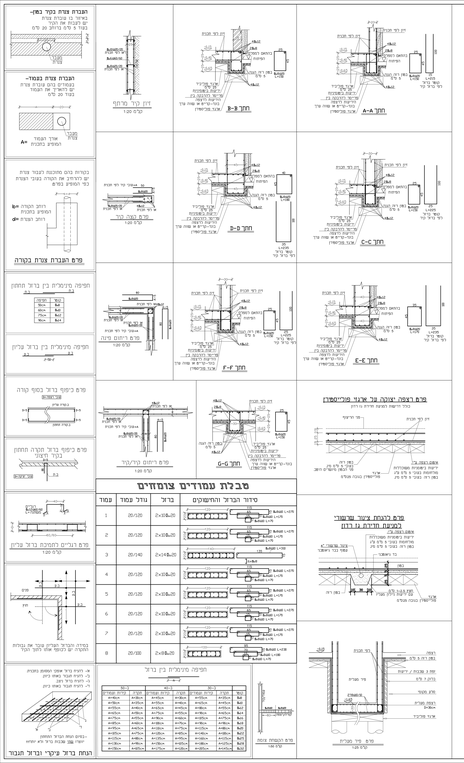

מבלבת עמודים צומחים

עמוד	עומד עמוד	ברזל	סיגור הברזל והמשכים
1	25/120	2×Ø8-20	
2	25/120	2×Ø8-20	
3	25/140	2×Ø8-20	
4	25/120	2×Ø8-20	
5	25/120	2×Ø8-20	
6	25/120	2×Ø8-20	
7	25/120	2×Ø8-20	
8	25/120	2×Ø8-20	
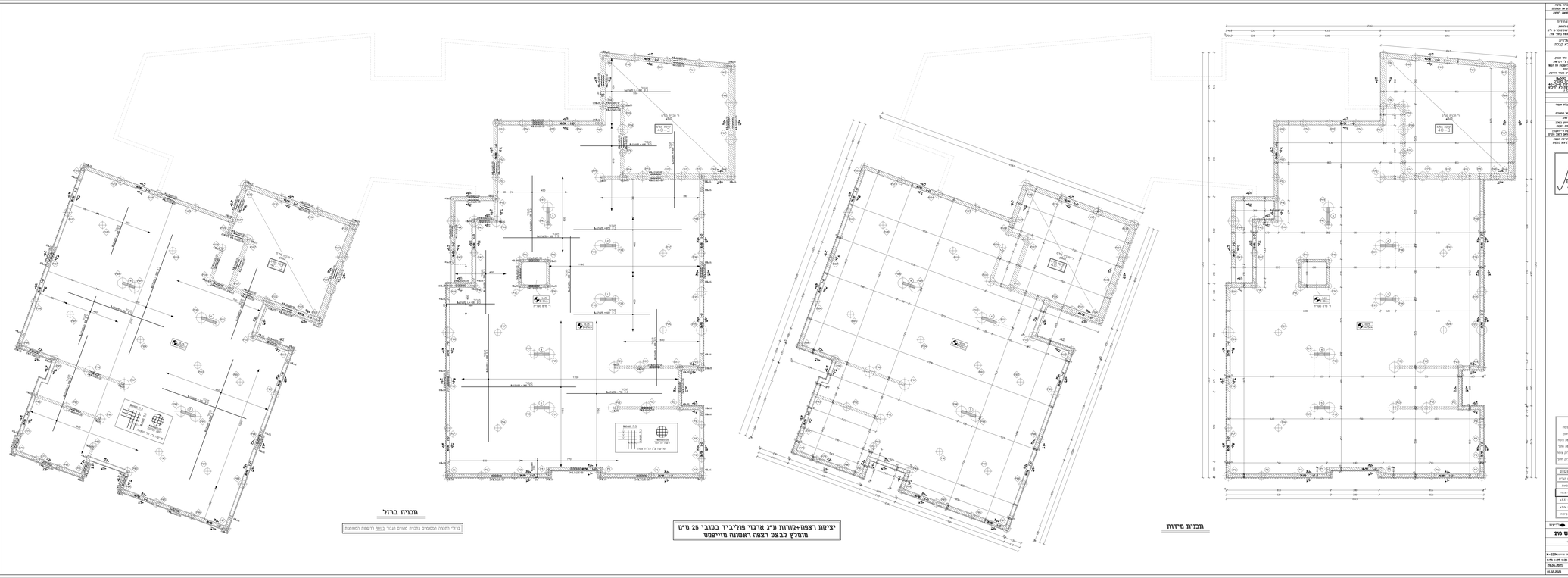
חפיפה מינימלית בין ברזל