הקבלן אחראי לתאום המידות.
אין לקבוע גדלים ע"י מדידה בתכנית.
על כל אי התאמה על הקבלן להודיע למתכנן.

חערות:

יש לקרוא גיליון זה יחד עם תכניות:

תכנית תנוחה 0870-HW-BSHEMESH-DD-1342

תכנית פריסת קירות 870-ST-BSHEMESH-DD-6002

מספר	תאריך	תפוצה	לעיון	לאישור	לביצוע

מס'	תאריך	שינויים	תוכן ע"י עדכון	בדיקה	ביקר
1	02.03.2021	שינוי מסמוס למכרז	ד.ז.	ד.ז.	ש. שגל

מהדורה 1

לעיון ○ לאישור ○ למכרז ◉ לביצוע ○

הערות:

1. דרגת חשיפה מס' 1, סוג הבטון ב-40, יחס מקסימאלי מים/צמנט 0.45, תכולת צמנט מינימאלית 320 ק"ג למ"ק.
2. סוג הפלדה – מצולעת פ-400 לפי ת"י 4466 מוטות בעלי כושר הדבקות משופרת וקוטר רגיל
3. כיסוי הבטון 5.0 ס"מ.
4. במוטות מחלקים החפיפה תתבצע לסירוגין מינימום 50xΦ.
5. כל שטחי הבטון הגלויים יהיו חשופים בתבנית לבידים.
6. שטחים הבאים במגע עם הקרקע יאטמו ב-2 שכבות ביטומן חם.
7. תפרי התפשטות לא יותר מ-6 מ'
8. כאשר הקרקע הקיימת היא סלע קשה ניתן להסתפק בשכבת 20 ס"מ

סכימת קירות תומכים

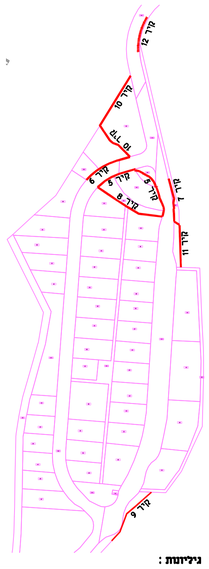

מפתח גיליונות :

שם המזמין :
החברה הכלכלית בית שמש

שם הפרויקט :
תכנון ופיתוח אזיית "ישעי" בית שמש

שם התכנית :
קיר תומך מס' 12

מספר תכנית :
0870 – ST-BSHEMESH-DD-6012

קנה מידה : שונים	תאריך מהדורה ראשונה : 30/06/2021
עורך : ד.כזי	בקר : ש.שגל
שרטט : ד.כזי	אישר : ש.שגל
שם הקובץ : FA:\BSHEMESH\shelly\dwn\ST-BSHEMESH-DD-6002.dwg	
תאריך הדפסה : 7/22/2021	

המתכנן :
מהוד הנדסה בע"מ
באר שבע, בית בלשן, יהודה הנחתום 4
מל' 08-6288060 פקס' 08-6288070
דואל: mahod@mahod.co.il
נס ציונה, בנין אילן רמון, רח' אילן רמון 2
מל' 03-6251188 פקס' 03-6251187
דואל: mahodta@mahod.co.il

פריסת קיר 12
קנ"מ 1:100

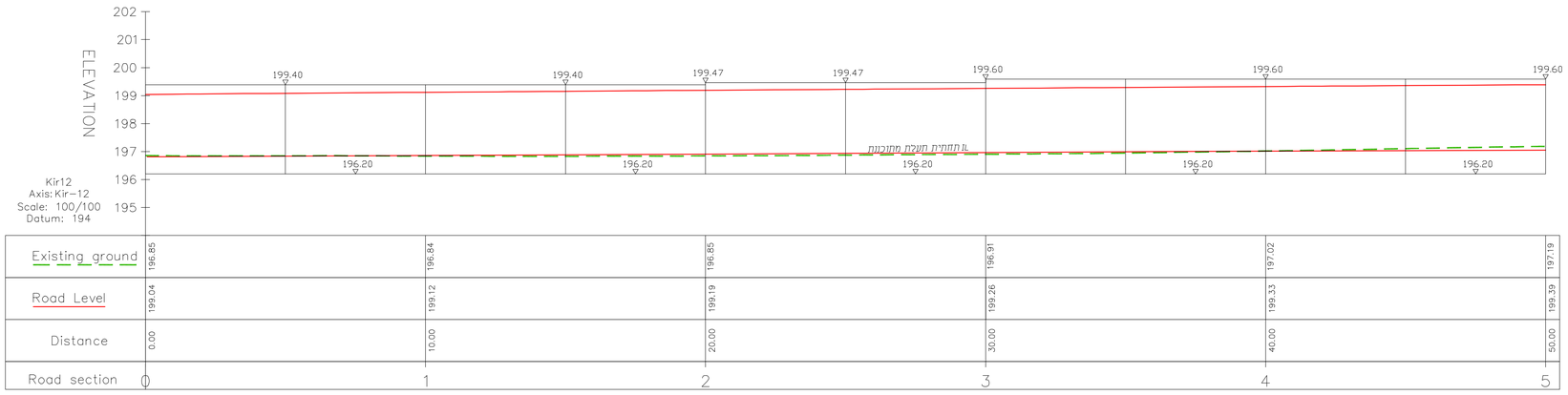

Road section	0	1	2	3	4	5
Distance	0.00	10.00	20.00	30.00	40.00	50.00
Road Level	199.04	199.12	199.19	199.26	199.33	199.39
Existing ground	196.85	196.84	196.85	196.91	197.02	197.19

קיר תומך פרט טיפוסי
קנ"מ 1:25

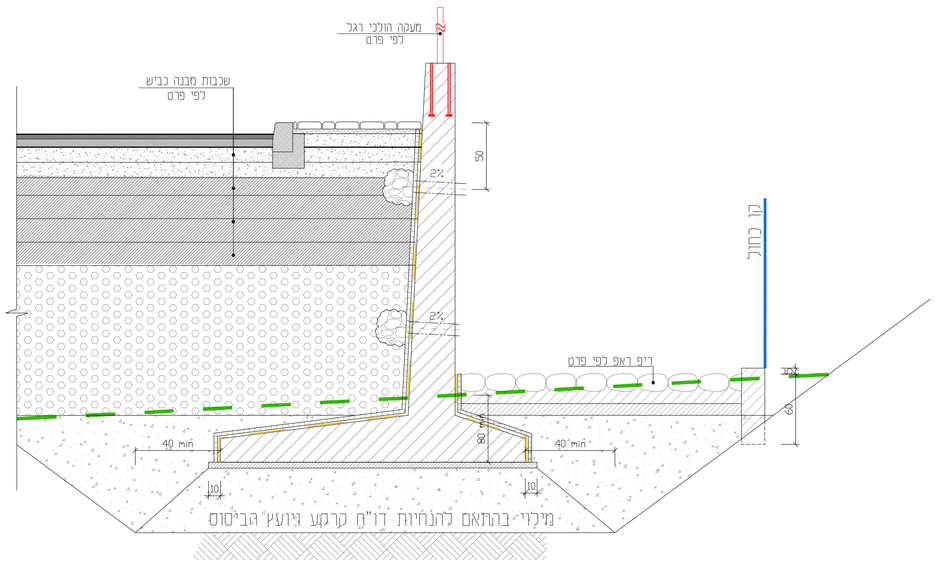

קיר תומך פרטי זיון
קנ"מ 1:25

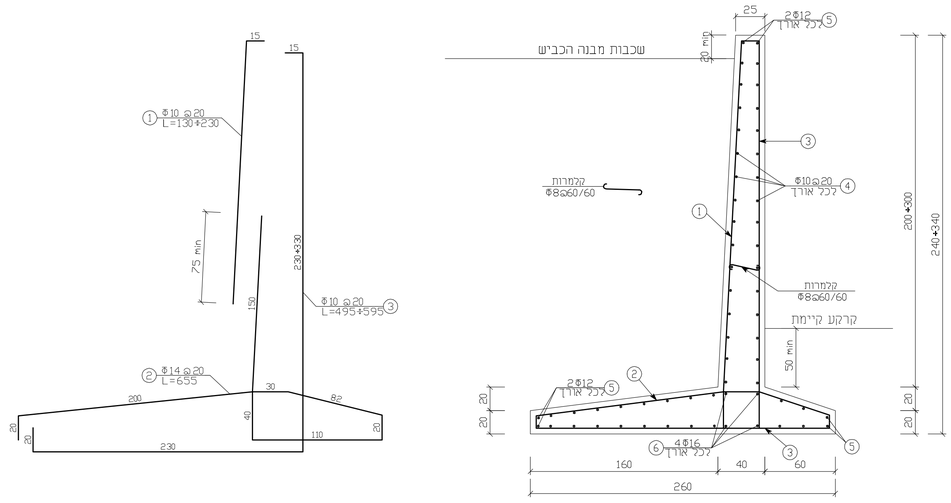

פרט תפר התפשטות
קנ"מ 1:10

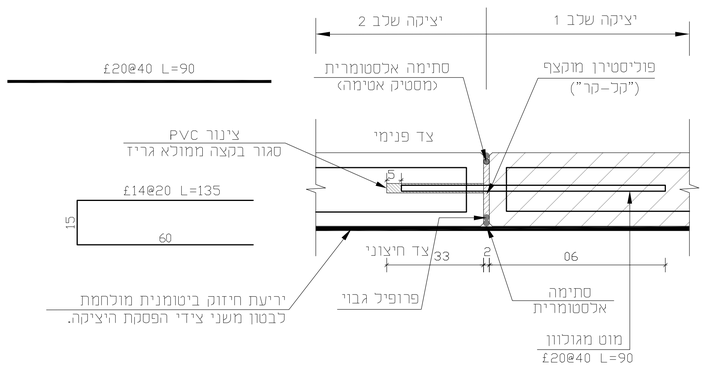

כל פינות אלמנטי הבטון יבוצעו עם קיטום 0.2/0.2 ס"מ הסתימות תהיינה ברוחב 20 מ"מ ובעומק 10 מ"מ מאלסטומר (מסטיק אטימה) ייעודי לתפרי התפשטות, לפני היישום יש למרוח על הבטון פריימר המתאים להדבקות וקשירה של האלסטרומר . הסתימה תיושם על גבי פרופיל גיבוי .

פרט מעקה בטיחות על קיר מתוכנן
קנ"מ 1:25

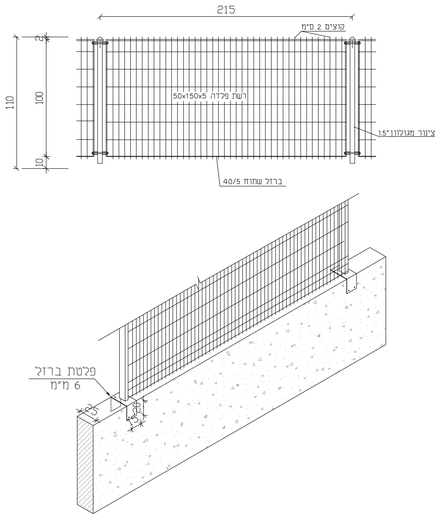

פרט ריפ-ראפ עם דיפון בקצה
קנ"מ 1:10

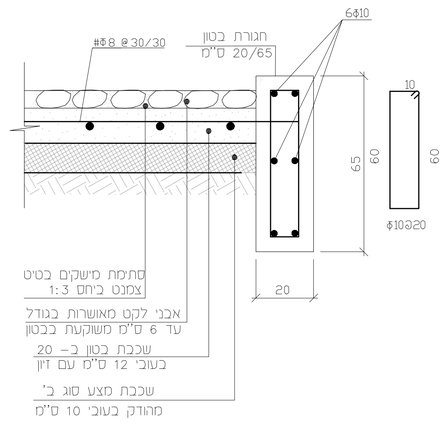
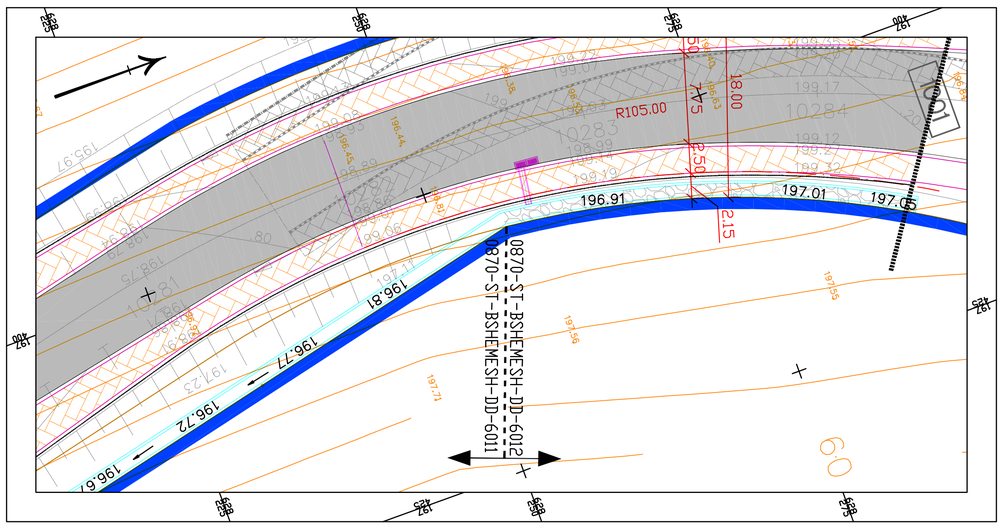
תנועה
קנ"מ 1:250