חיבור תעלת מדופנת לתעלת בטון מלבנית (מתקן כניסה)
יבוצע בחתך כביש 10283 צד R

תנוחה
קנ"מ 1:100

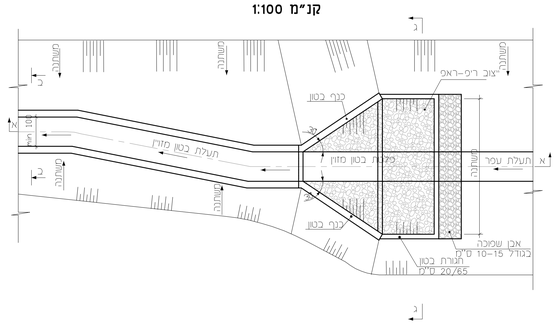

חתך אי-אי
קנ"מ 1:100

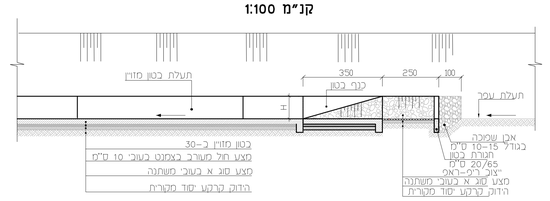

חתך בי-בי
קנ"מ 1:100

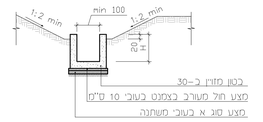

חתך גי-גי
קנ"מ 1:100

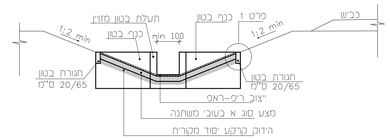

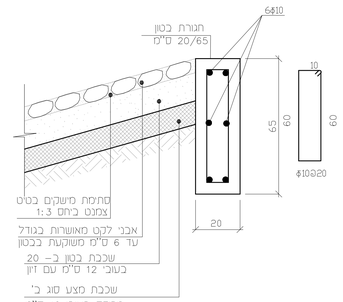

פרט 1 בחתך ג-ג
קצה דיפון בריפ-ראפ
קנ"מ 1:10

חיבור תעלת בטון מלבנית לתעלה מדופנת (מתקן יציאה)
יבוצע בחתך כביש 10273 צד R

תנוחה
קנ"מ 1:100

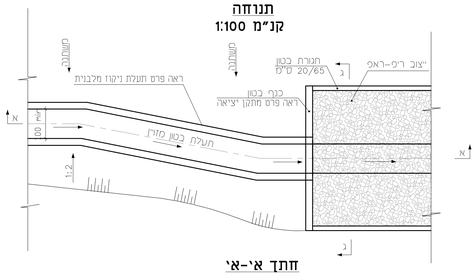

חתך אי-אי
קנ"מ 1:100

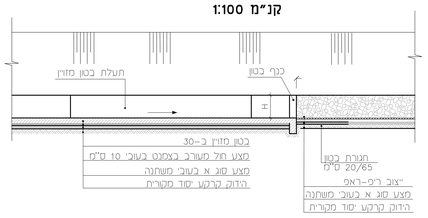

מבט על
קנ"מ 1:25

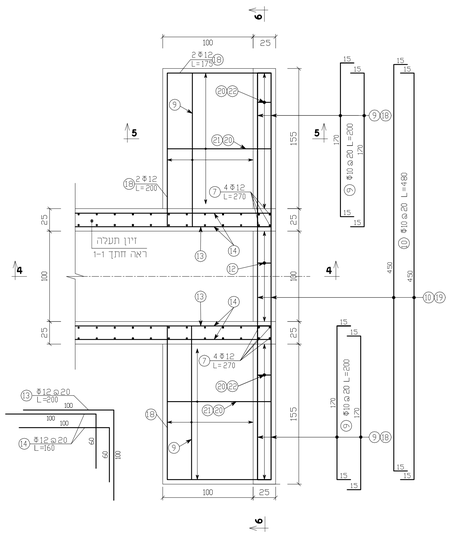

חתך 4-4
קנ"מ 1:25

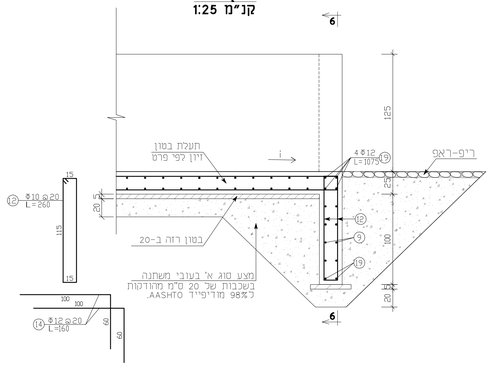

חתך 5-5
קנ"מ 1:25

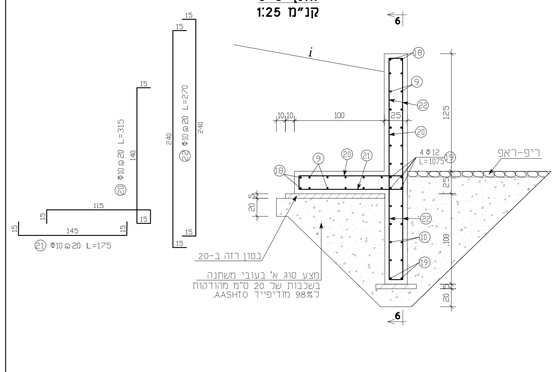

חתך 6-6
קנ"מ 1:25

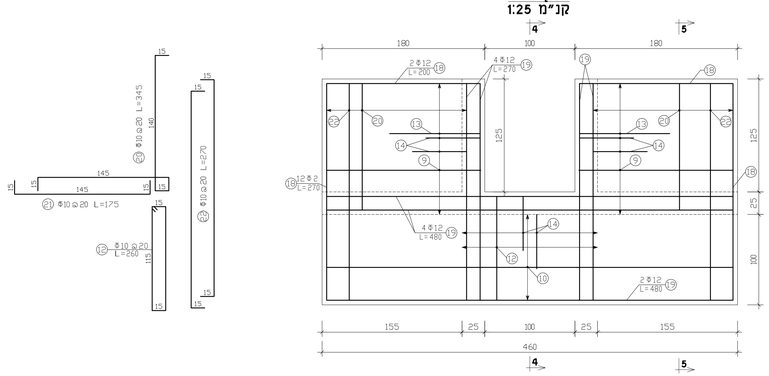

חתך ג-ג
קנ"מ 1:50

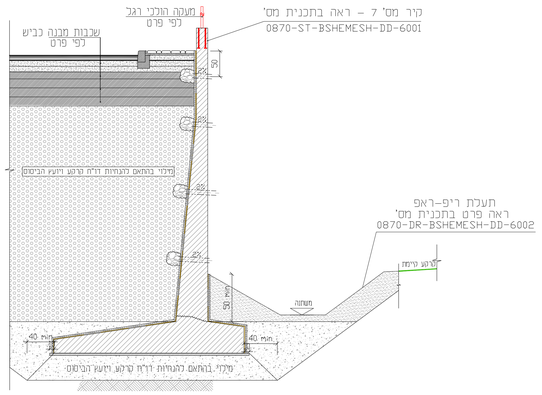

פרט מעקה בטיחות על קיר מתוכנן
קנ"מ 1:25

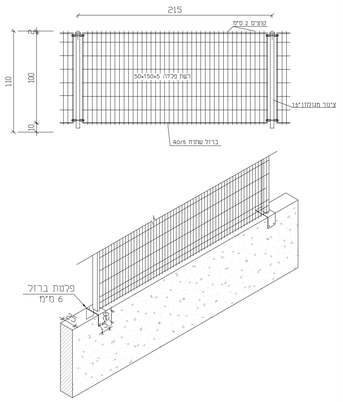

פרט תעלת ניקוז מלבנית
חתכי כביש 10273-10282
קנ"מ 1:25
יבוצע בחתכי כביש 10273-10282 צד R

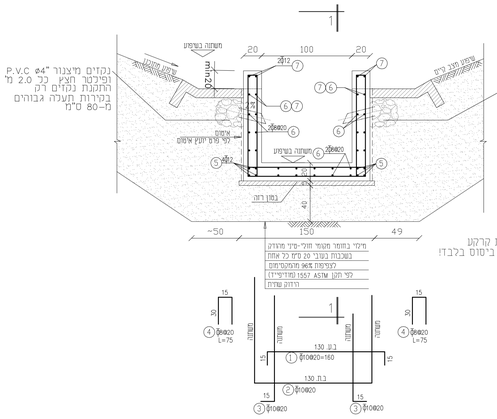

חתך 1-1
קנ"מ 1:25

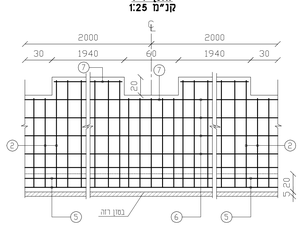

פרט תפר התפשטות
קנ"מ 1:10

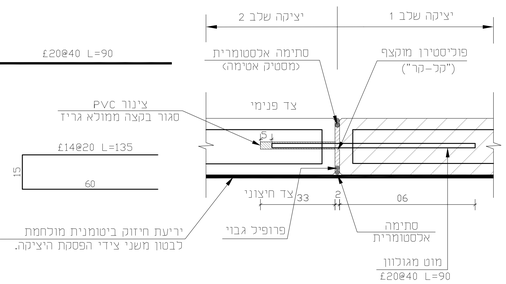

כל פינות אלמנטי הבטון יבוצעו עם קיטום 0.2/0.2 ס"מ הסתימות תהיינה ברוחב 20 מ"מ ובעומק 10 מ"מ מאלסטומר (מסטיק אטימה) ייעודי לחפרי התפשטות,לפני היישום יש למרוח על הבטון פריימר המתאים להדבקות וקשירה של האלסטרומר . הסתימה תיושם על גבי פרופיל גיבוי .

חקבלן אחראי לתאום חסידות.
אין לקבוע גדלים ע"י מדידה בתכנית.
על כל אי התאמה על הקבלן לודיע למתכנן.

הערות:

יש לקרוא גיליון זה יחד עם תכניות:

תכנית תנוחה 0870-HW-BSHEMESH-DD-1342

תכנית הריות תומכים 0870-ST-BSHEMESH-DD-6002

מספר	תאריך	תוצאה	נבדק	בקרת איכות	בקרת תכנון	בקרת ביצוע

מספר	תאריך	שינויים	מוכן	בדק	אישור	מאשר ביצוע
2	17.06.2021	עדכון ראשון	ד.ל	ד.ל	מ. שגל	
1	02.03.2021	שינוי מפוסק לאבן	ד.ל	ד.ל	מ. שגל	

סוג מסמך
מסמך

○ לעיון ○ לאישור ◉ למכרז ○ לביצוע

הערות:

1. דרגת חשיפה מס' 11, סוג הבטון ב-40, יחס מקסימאלי מים/צמנט 0.45, תכולת צמנט מינימאלית 320 ק"ג למ"ק.
2. סוג הפלדה – מצולעת פ-400 לפי ת"י 4466 מסוג בעלי כושר הדבקות משופרת וקוטר רגיל.
3. כיסוי הבטון 5.0 ס"מ.
4. במוטות מחוכמים החפיפה תתבצע לסירוגין מינימום 50x.
5. כל שטחי הבטון הגלויים יהיו חשופים בתבנית לבידים.
6. שטחים הבאים במגע עם הקרקע יאטמו ב-2 שכבות ביטומן חם.
7. תפרי התפשטות לא יותר מ-6 מ'
8. כאשר הקרקע הקיימת היא סלע קשה ניתן להסתפק בשכבת 20 ס"מ

משרד גיליונות :

שם המזמין :
החברה הכלכלית בית שמש

שם הפרויקט :
תכנון ופיתוח אזיית "ישעי" בית שמש

שם התכנית :
תעלות בטון
DC-1

מספר תכנית :
0870 – ST-BSHEMESH-DD-6011

קנה מידה : שונים	תאריך מהדורה ראשונה : 10/02/2021
ערך : ד.לוי	בקר : ש.שגל
פרסם : ד.לוי	אישר : ש.שגל
שם הקובץ : 0870-ST-BSHEMESH-DD-6011.dwg	
תאריך הדפסה : 10/02/2021	

המתכנן :
מהוד הנדסה בע"מ
באר שבע בית בכסף, יהודה הנחתום 4
מל': 08-6288060 פקס: 08-6285070
דואל: mahod@mahod.co.il
נס ציונה בנין אילן רמון, רח' אילן רמון 2
מל': 03-6251187 פקס: 03-6251188
דואל: mahodtg@mahod.co.il