חקבלן אחראי לתאום חסידות.
אין לקבוע גדלים ע"י מדידה בתכנית.
על כל אי התאמה על חקבלן לחודיע למתכנן.

חערות:

יש לקרוא גיליון זה יחד עם תכניות:

תכנית תנוחה	0870-HV-BSHEMESH-DD-1342
תכנית פריסת קירות	870-ST-BSHEMESH-DD-6001

מספר	תאריך	הערה	נבדק	בוצע	בוצע

מס'	תאריך	פרטיים	תכנן	בדק	בוצע	בוצע
מהדורה 0						

○ לעיון ○ לאישור ◉ למכרז ○ לביצוע

הערות:

1. דרגת חשיפה מס' 11, סוג הבטון ב-40, יחס מקסימאלי מים/צמנט 0.45, תוכלת צמנט מינימאלית 320 ק"ג למ"ק.
2. סוג הפלדה – מצולעת פ-400 לפי ת"י 4466 מוטות בעלי כושר הדבקות משופרת וקוטר רגיל.
3. כיסוי הבטון 5.0 ס"מ.
4. במפגשי מחברים החפיפה תתבצע לסירוגין מינימום 50x.
5. כל שטחי הבטון הגלויים יהיו חשופים בתבניות ברזיליות.
6. שטחים הבאים במגע עם הקרקע יאטמו ב-2 שכבות ביטומן חם.
7. חפרי התפשטות לא יותר מ-5 מ'
8. כאשר הקרקע הקיימת היא סלע קשה ניתן להחליפם בשכבת 20 ס"מ

משתמש בגיליון:

שם המחוז:
החברה הכלכלית בית שמש

שם הפרויקט:
תכנון ופיתוח אזיית "ישעי" בית שמש

שם התוכנית:
קירות תומכים – קיר מספר 11

מספר הכנית:
0870 – ST-BSHEMESH-DD-6010

שלב פיתוח: עדכים	**תאריך מהדורה / רשומה:** 10/08/2021
עדר:	**בחר:**
מרשם: דביר.ל.	**אישר:** יעקב.ר
שם הקבץ:	
תאריך הדפסה: 21/03/2021	

המתכנן:
מהוד הנדסה בע"מ
באר שבע, בית בטאן, יהודה התחיה 4
טל. 08-6288070 פקס 08-6288060
mahod@mahod.co.il דואל:
נס ציונה, בנין איק רמת, רח' אלון רמת 2
טל. 03-6251188 פקס 03-6251187
mahodtlv@mahod.co.il דואל:

קיר תומך מס' 11
קנ"מ 1:100

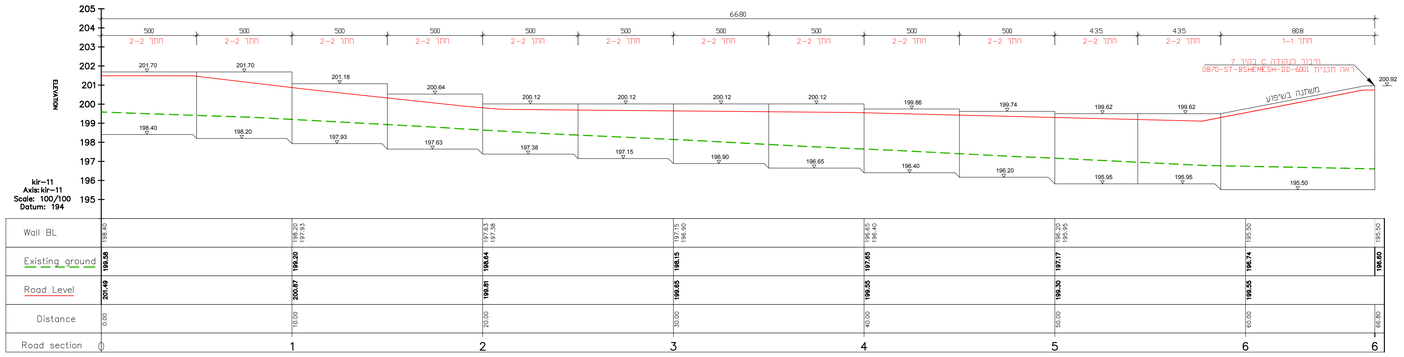

Wall BL	198.40	198.20 197.93	197.63 197.38	197.15 196.90	196.65 196.40	196.20 195.95	195.50
Existing ground	**199.09**	**199.20**	**198.64**	**198.15**	**197.65**	**197.17**	**196.74**	**196.60**
Road Level	**200.49**	**200.87**	**199.81**	**199.65**	**199.55**	**199.30**	**199.55**
Distance	0.00	10.00	20.00	30.00	40.00	50.00	60.00	66.80
Road section	0	1	2	3	4	5	6	6

פרט מעקה בטיחות על קיר מתוכנן
קנ"מ 1:25

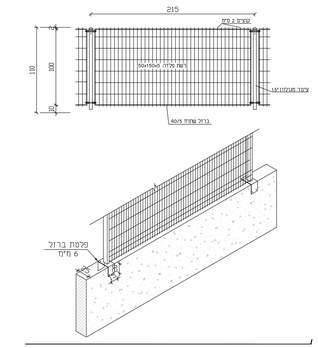

חתך 1-1
קנ"מ 1:25

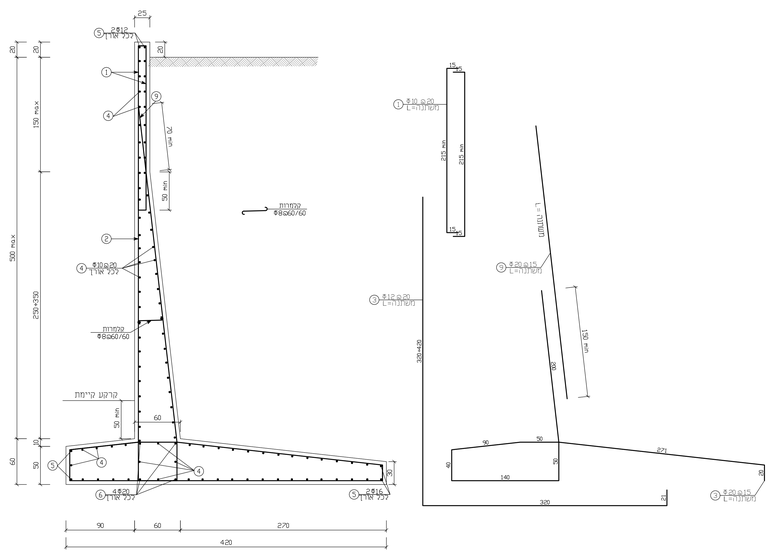

חתך 2-2
קנ"מ 1:25

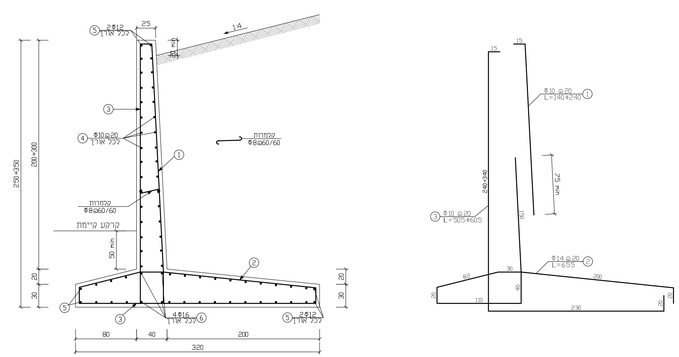

פרט כיפוף לברזל מצולע
קנ"מ 1:25

פרט תפר התפשטות
קנ"מ 1:10

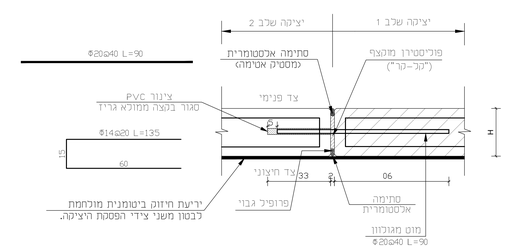

כל פינות אלמנטי הבטון יבוצעו עם קיטום 0.2/0.2 ס"מ.הסתימות תהיינה ברוחב 20 מ"מ ובעומק 10 מ"מ מאלסטומר (מסטיק אטימה) ייעודי כתפרי התפשטות,לפני היישום יש למרוח על הבטון פריימר המתאים להדבקות וקשירה של האלסטומר . הסתימה תיזשם על גבי פרופיל גיבוי .

תנוחה
קנ"מ 1:250

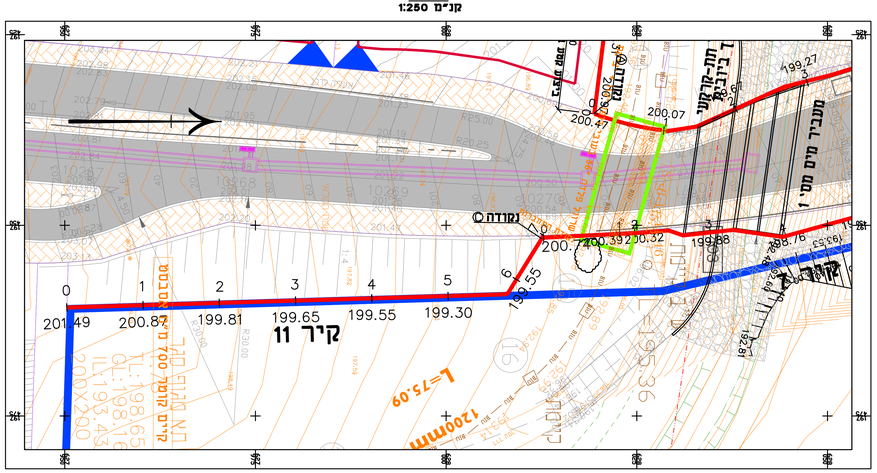
נקודה ©
קיר 11
L=75.09
1200mm
0
1
2
3
4
5
6
201.49
200.87
199.81
199.65
199.55
199.30
199.55
200.47
200.07
200.32
199.88
199.27
200.77
200.39
199.75
200.00
200.07
200.47
199.55
199.27
מעבר מים מס' 1
חת-קרקעי
ביקורת
GL:198.65
GL:198.43
GL:198.16
GL:193.43
GL:192.81
GL:192.57
GL:192.57
GL:192.57