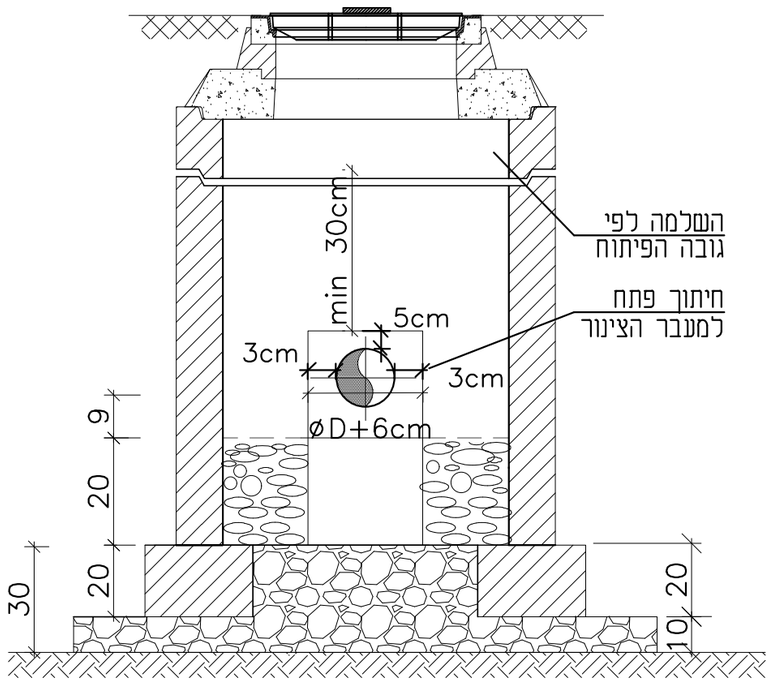

חתך ב-ב

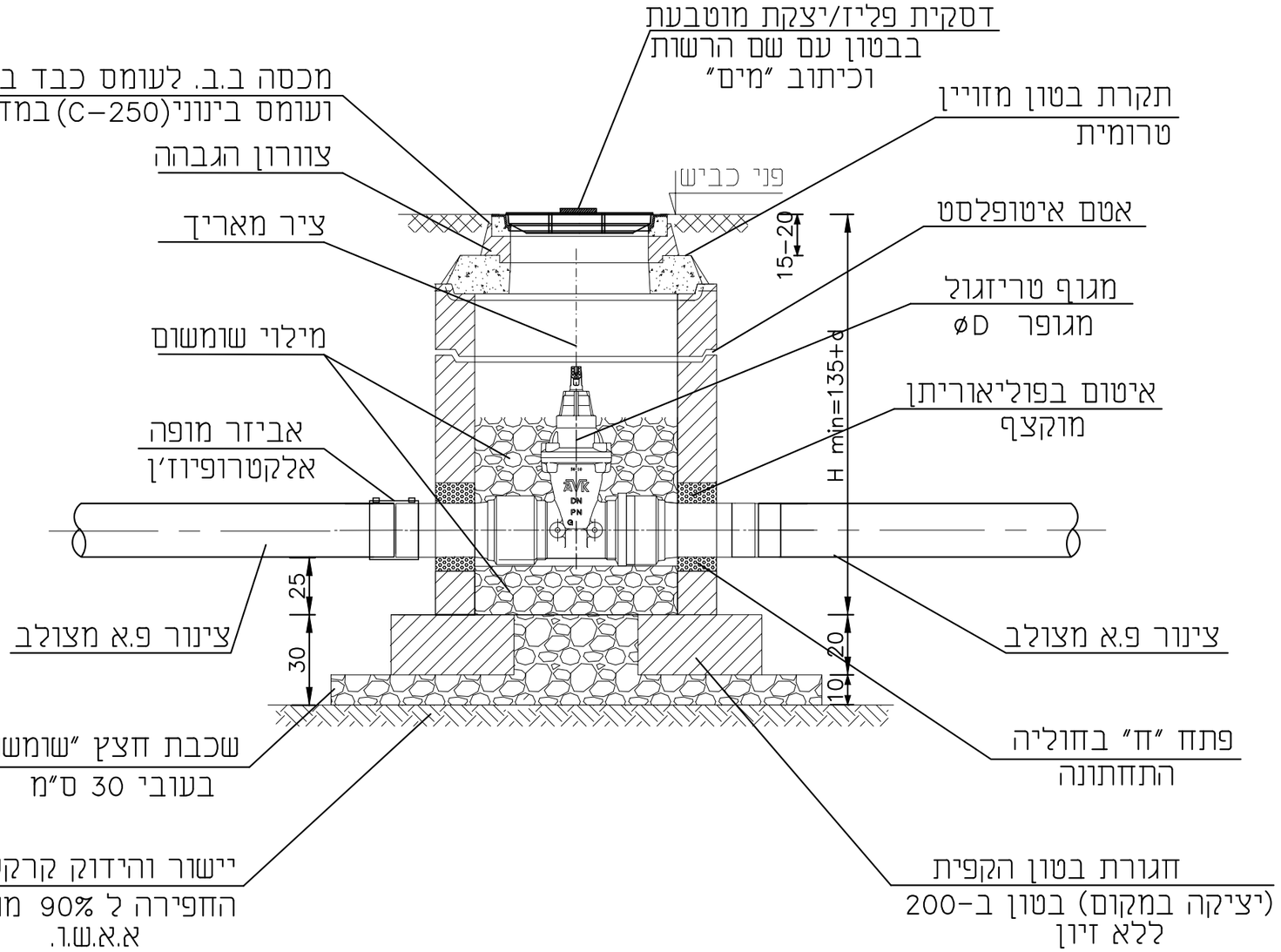

הערות:

1. סוג וקוטר הצינור, עומק הצינור ועומק המגוף יהיו כמפורט בתכנית ובמפרט הטכני המיוחד.
2. סוג מכסה ותא עליון יקבע ע"י המתכנן פרטנית לכל מגוף לפי מיקומו בכביש או במדרכה ובהתאם לשלבי פיתוח. אין להתקין מכסה ללא אשור המתכנן מראש ובכתב.
3. אביזרי מתכת גלויים בתאים יצבעו בשתי שכבות צבע אפוקסי דוגמת "תיו אטים 211" או צבע ש.ע. מאושר ע"י המהנדס. אביזרים יצוקים בבטון או קבורים באדמה ימרחו בשתי שכבות אספלט חם.
4. קוטר התא יקבע בהתאם לעומק התא וקוטר הצינור הגדול מבין השתיים

קוטר התא ביחס לעומק הצינור

קוטר המגוף	עומק הצינור מ'	קוטר התא מ'
4"-3"	1.25	80 ס"מ
10"-4"	כל העומקים	100 ס"מ
מעל 12"	כל העומקים	125 ס"מ

מי שמש
תאגיד המים של בית שמש

תאגיד המים והביוב של בית שמש
מי שמש- אגף הנדסה

שם תכנית: פרטים סטנדרטים למים

שם הפרט: מגוף "טריזגול" תת קרקעי בתא בטון

מס' תכנית: 202

קנה מידה: ללא קנ"מ

תאריך: 2021

שם הקובץ: H:\מים\DWG\2021 פרטים\אא פרטים