רשימת אביזרים עיקריים

כל האביזרים צריכים להיות מאושרים ע"י התאגיד

מס'	תאור האביזר	קוטר
1	שסתום אויר משולב דגם "שלף"050 –D תוצרת א.ר.י	3"
2	אוגן לריתוך כולל ברגים ואומים	3"
3	מסעף מעבר ד / רוכב מסעף	Dx 3"
4	מתאם אוגן 90 מ"מ + אוגן מצופה לפי תקן DIN עם חורים תואמים	
5	זווית ריתוך °90	90 מ"מ
6	קטע צינור PEX	90 מ"מ
7	צינור פלדה עם ציפוי בטון פנים וצביעה חיצונית 2 שכבות יסוד ו–2 שכבות צבע כחול	3"
8	שרוול פלדה "6 במילוי חול	
9	בלוק עיגון (H)40X40X60	

הערה: D– קוטר צינור קו אספקה

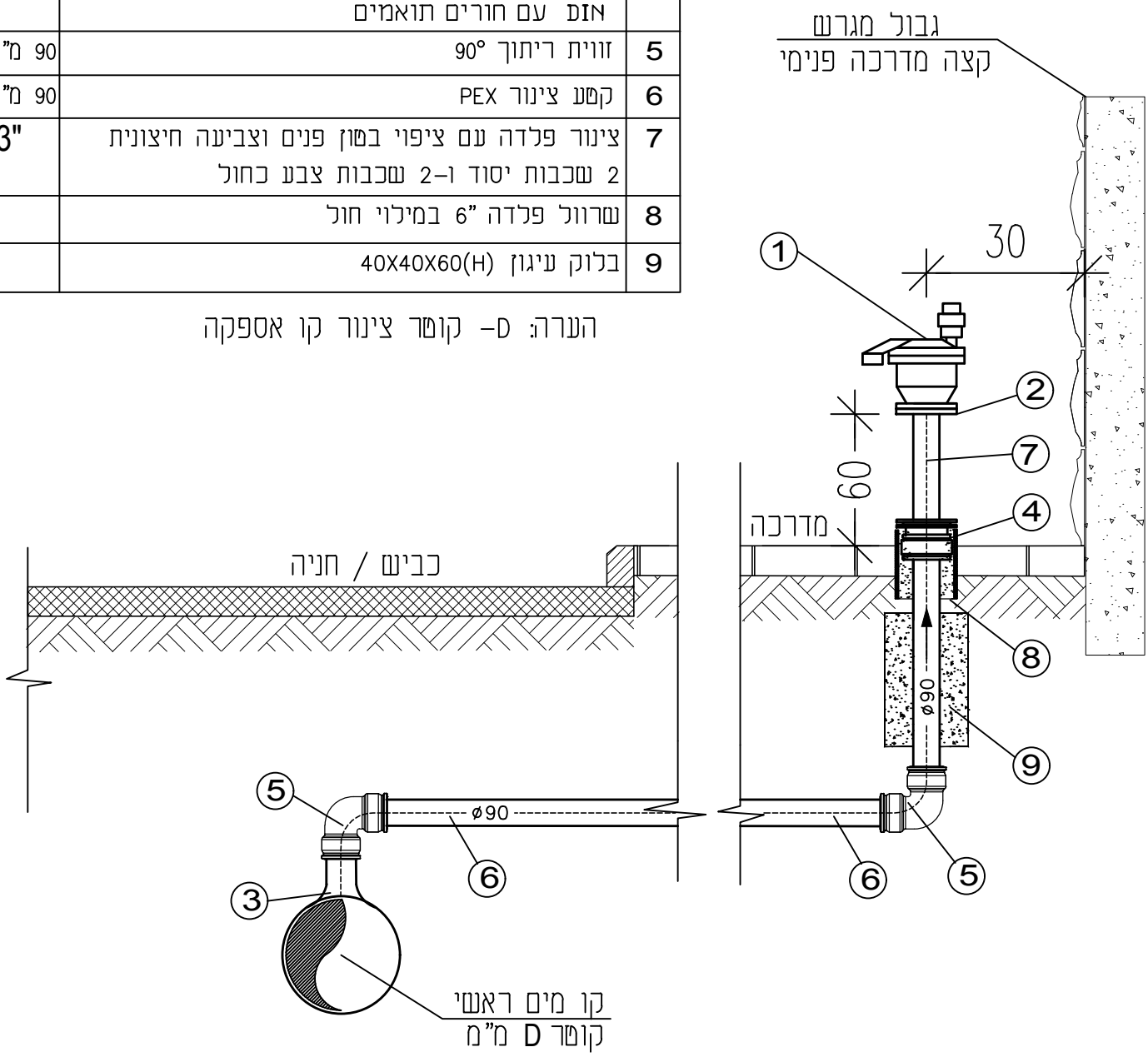

תאגיד המים והביוב של בית שמש

מי שמש- אגף הנדסה

שם תכנית: **פרטים סטנדרטים למים**

שם הפרט: **שסתום אויר "3 על קרקעי**

מס' תכנית: 223

קנה מידה: ללא קנ"מ

תאריך: 2021

שם הקובץ: H:\מים\DWG\2021 פרטים\אא פרטים