מבט פנים: חתך 11-11

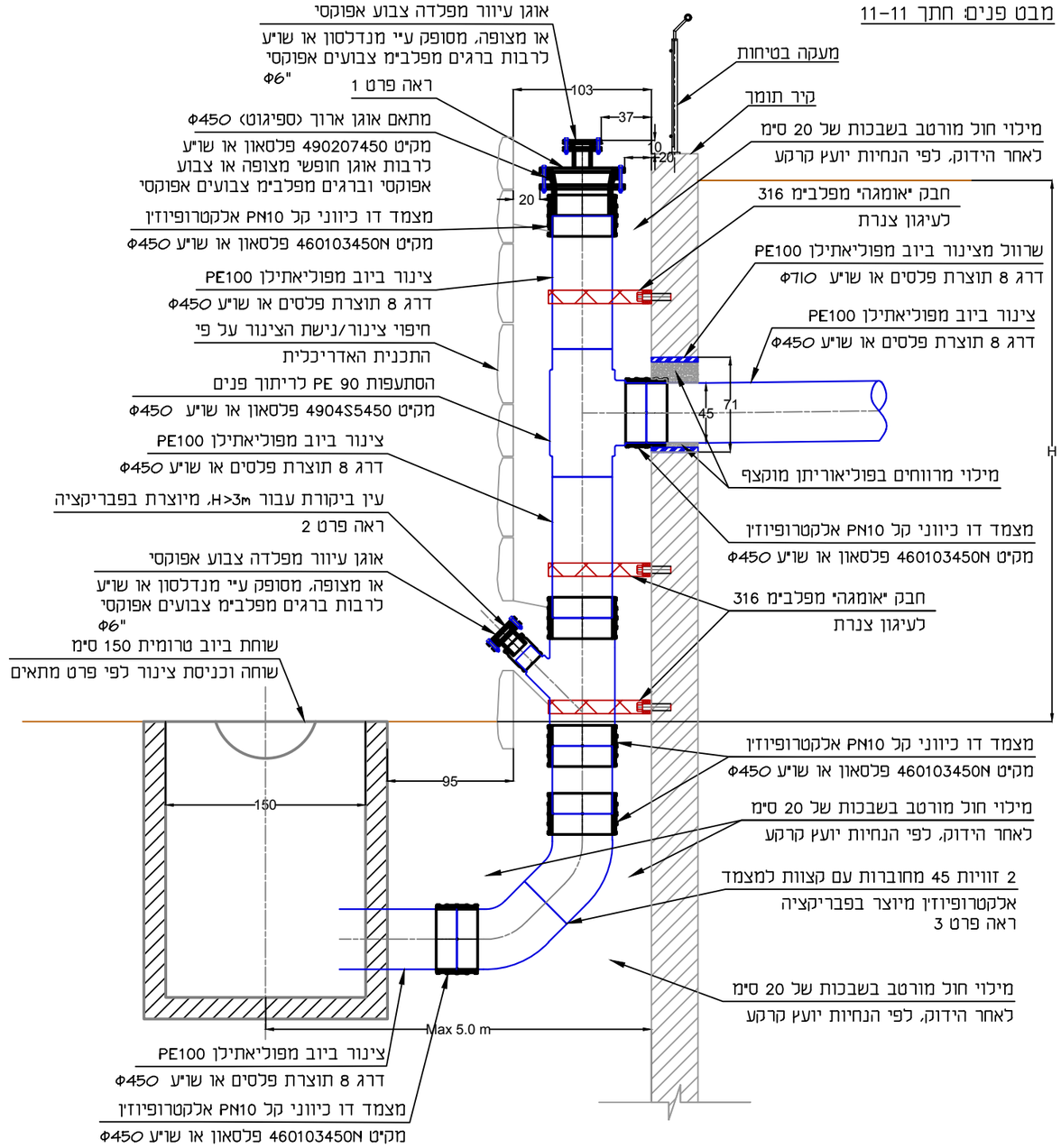

מבט על: קיר קיים או קיר מוצע ללא נישה

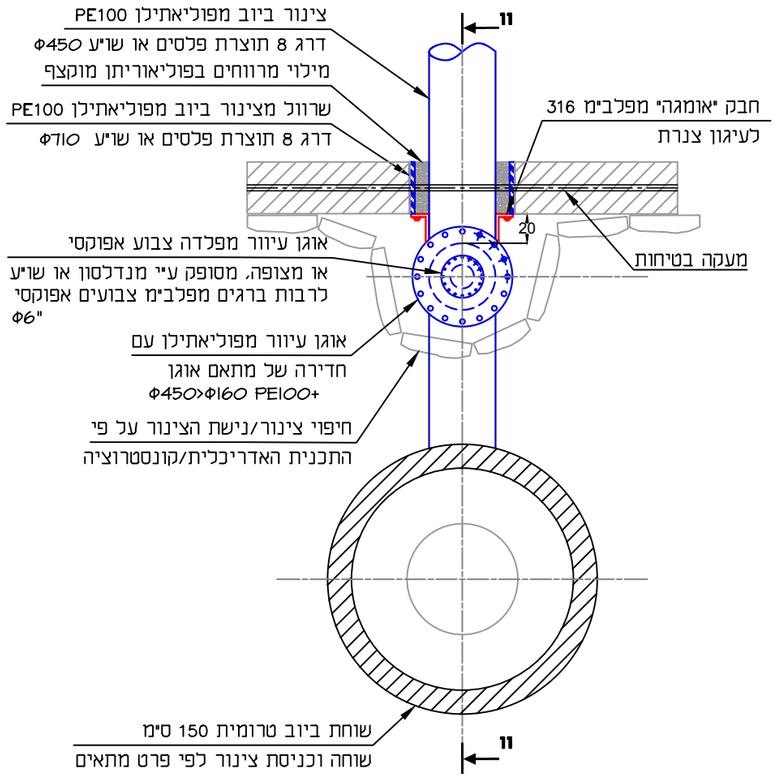

פרט 3: לייצור בפבריקציה

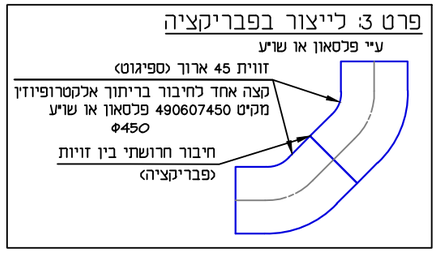

פרט 1: לייצור בפבריקציה

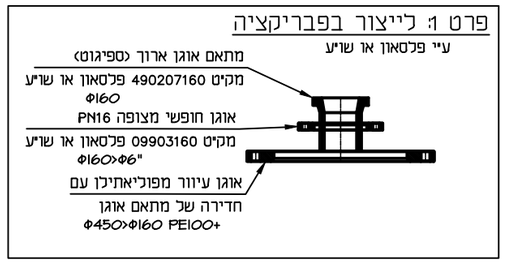

מבט על: קיר מוצע עם נישה

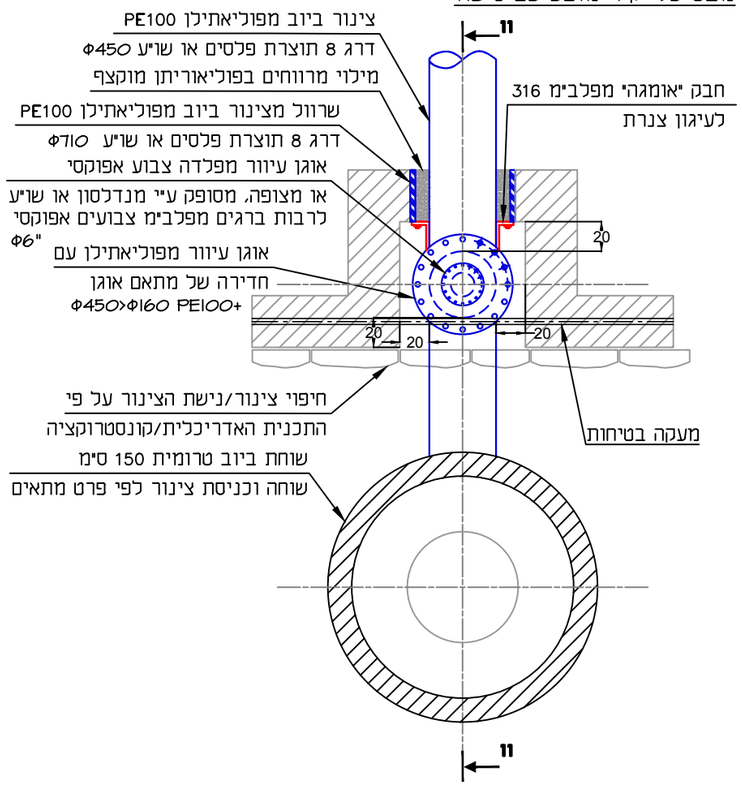

פרט 2: לייצור בפבריקציה

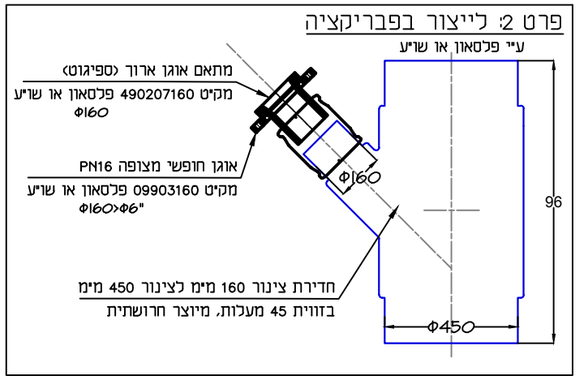

אצטק הנדסה
אירנה צ'צ'יק / טטיאנה קוייט
רח' מרים החשמונאית 6 ג', ת"א
טל: 03-5441804 פקס: 03-5441124
e-mail: iztek@netvision.net.il

תאגיד מי שמש
אגף הנדסה

שם תכנית: פרטים סטנדרטים לביוב

שם הפרט: פרט מפל ביוב בקיר קוטר 450 מ"מ בקיר תומך

מס' תכנית: 322

קנה מידה: ללא קנ"מ

תאריך: 2021

שם הקובץ: H:\אא פרטים\2021\DWG\ביוב