פרט ראש מערכת ראשי 4"
בתוך נישה סגורה

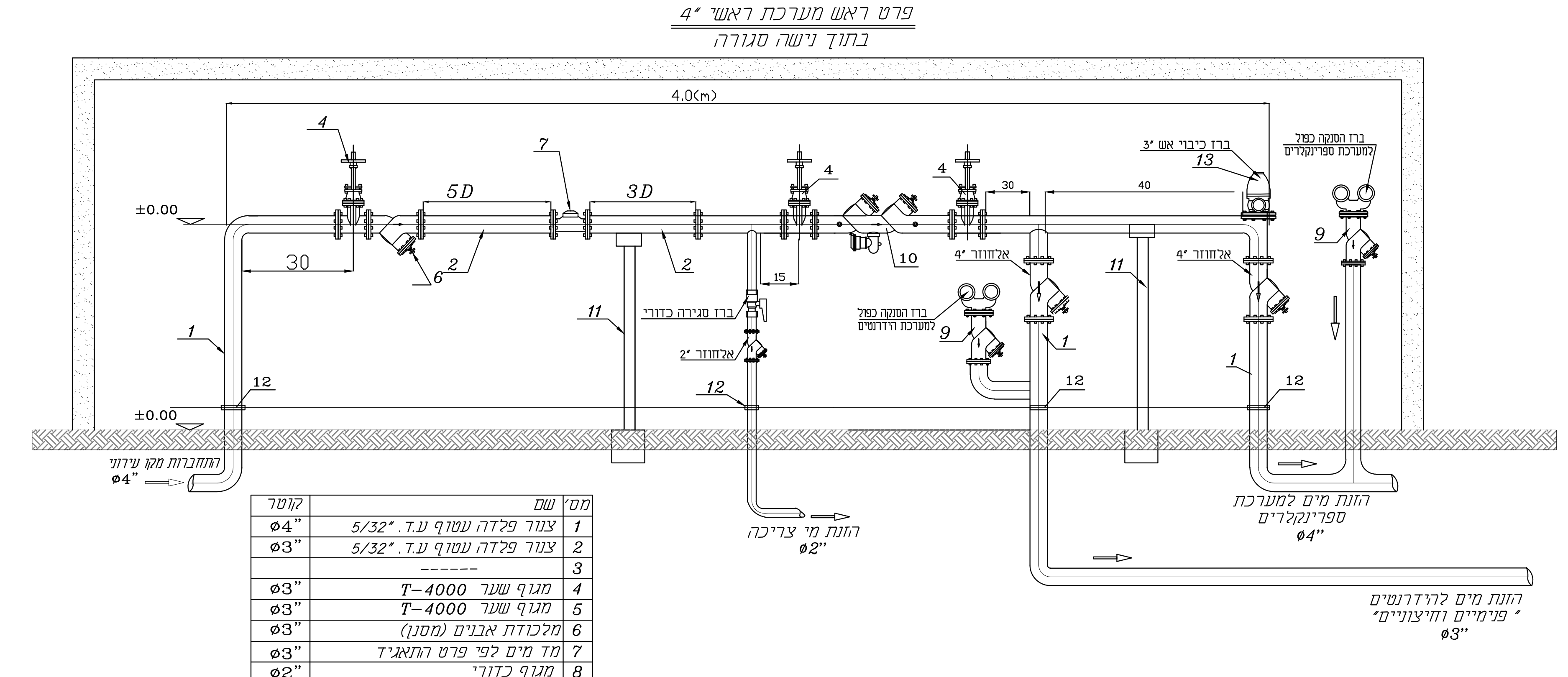
4.0(m)
±0.00
±0.00
5D
3D
30
15
30
40
1
2
4
6
7
9
10
11
12
13
ברז כיבוי אש 3"
ברז הסנקה כפול למערכת ספרינקלרים
ברז הסנקה כפול למערכת הידרנטים
ברז סגירה כדורי
אלחוזר 2"
אלחוזר 4"
התחברות מקו עירוני ø4"
הזנת מי צריכה ø2"
הזנת מים למערכת ספרינקלרים ø4"
הזנת מים להידרנטים "פנימיים וחיצוניים" ø3"

מס'	שם	קוטר
1	צנור פלדה עטוף ע.ד. 5/32"	ø4"
2	צנור פלדה עטוף ע.ד. 5/32"	ø3"
3	------	
4	מגוף שער T-4000	ø3"
5	מגוף שער T-4000	ø3"
6	מלכודת אבנים (מסנן)	ø3"
7	מד מים לפי פרט התאגיד	ø3"
8	מגוף כדורי	ø2"
9	אלחוזר	ø3"
10	מז"ח תקני watts	ø3"
11	מחזק תמיכה	
12	חיזוק	
13	ברז כיבוי אש	ø3"

הערה :
1- יש להשתמש באביזרים תקניים ובעלי תו תקן ישראלי .

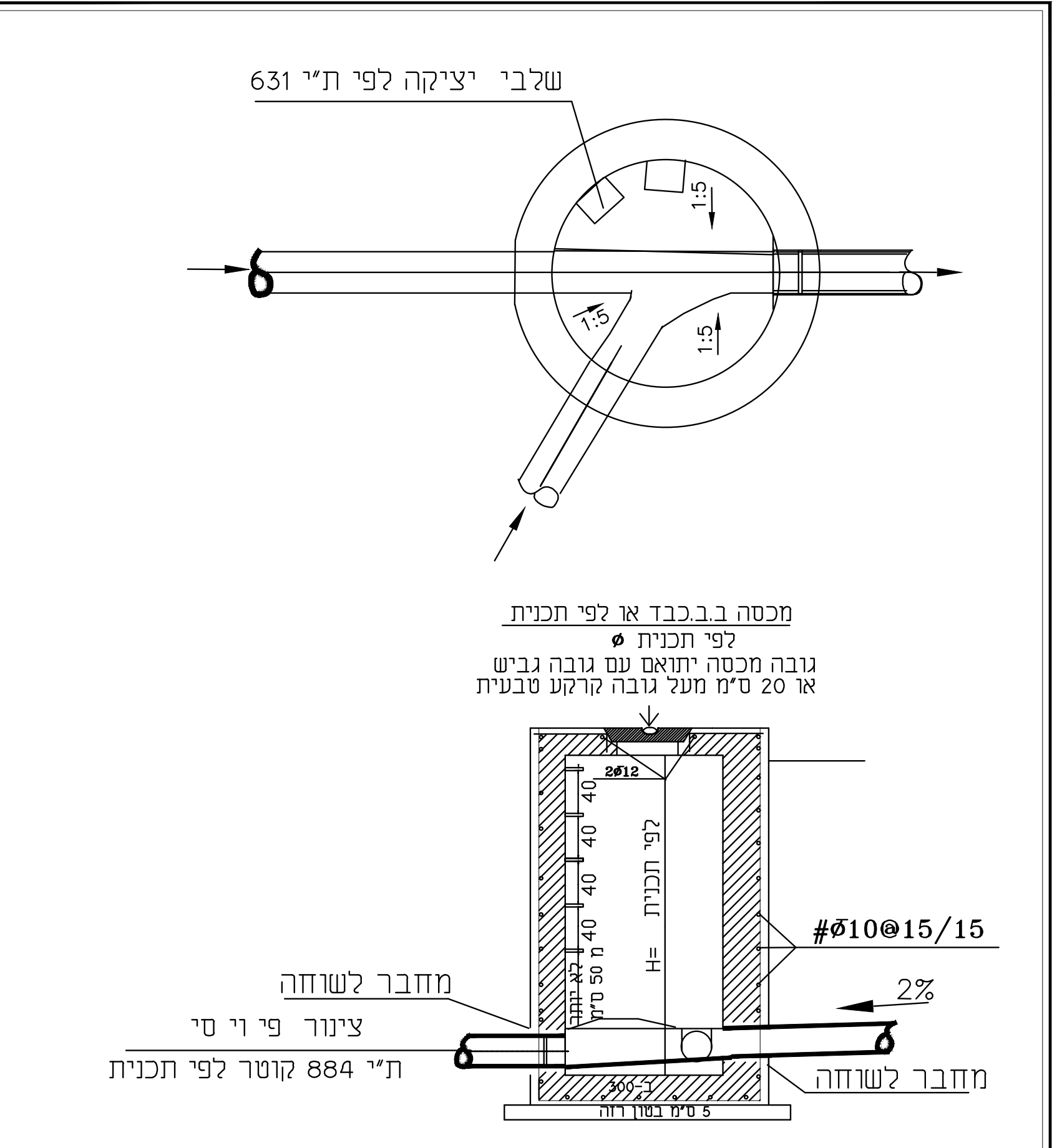
שלבי יציקה לפי ת"י 631
1:5
1:5
1:5
מכסה ב.ב.כבד או לפי תכנית
לפי תכנית ø
גובה מכסה יתואם עם גובה גביש
או 20 ס"מ מעל גובה קרקע טבעית
2ø12
40
40
40
40
לא יותר מ 50 ס"מ
לפי תכנית
H=
#ø10@15/15
2%
מחבר לשוחה
צינור פי וי סי
ת"י 884 קוטר לפי תכנית
מחבר לשוחה
ב-300
5 ס"מ בטון רזה

הערות כלליות
תקרת ורצפת וקירות השוחה יהיו מבטון ב-30
שטח פנימי לשוחה יהיה מחולק או תבנית מיוחדת
מבטון חלק או ע"י החלקה בטיח מלא 1:1מלט-חול
בניית השוחה תתבצע אחרי 24 שעות מיציקת הריצפה
בשוחה בעומק יותר מ1.25 יותקנו שלבי ירידה צבועים
בשתי שכבות צבע יסוד ואפוקסי או בטומית
בחיבורים מצונרות א.צ החיבורים יהיו ממחבר שוחה מסוג ישאספסט
עם חריצים בחריטה חיצונית
מחבר פי.וי.סי מוכן רק מחנות המפעל
חיבור הכניסה והיציאה לשוחה בצנורות פלדה יהיו עם מחבר
קלטיים וטבעת חרוטה מרותכת עם צנור

פרט שוחת בקרה

עמדת כיבוי אש

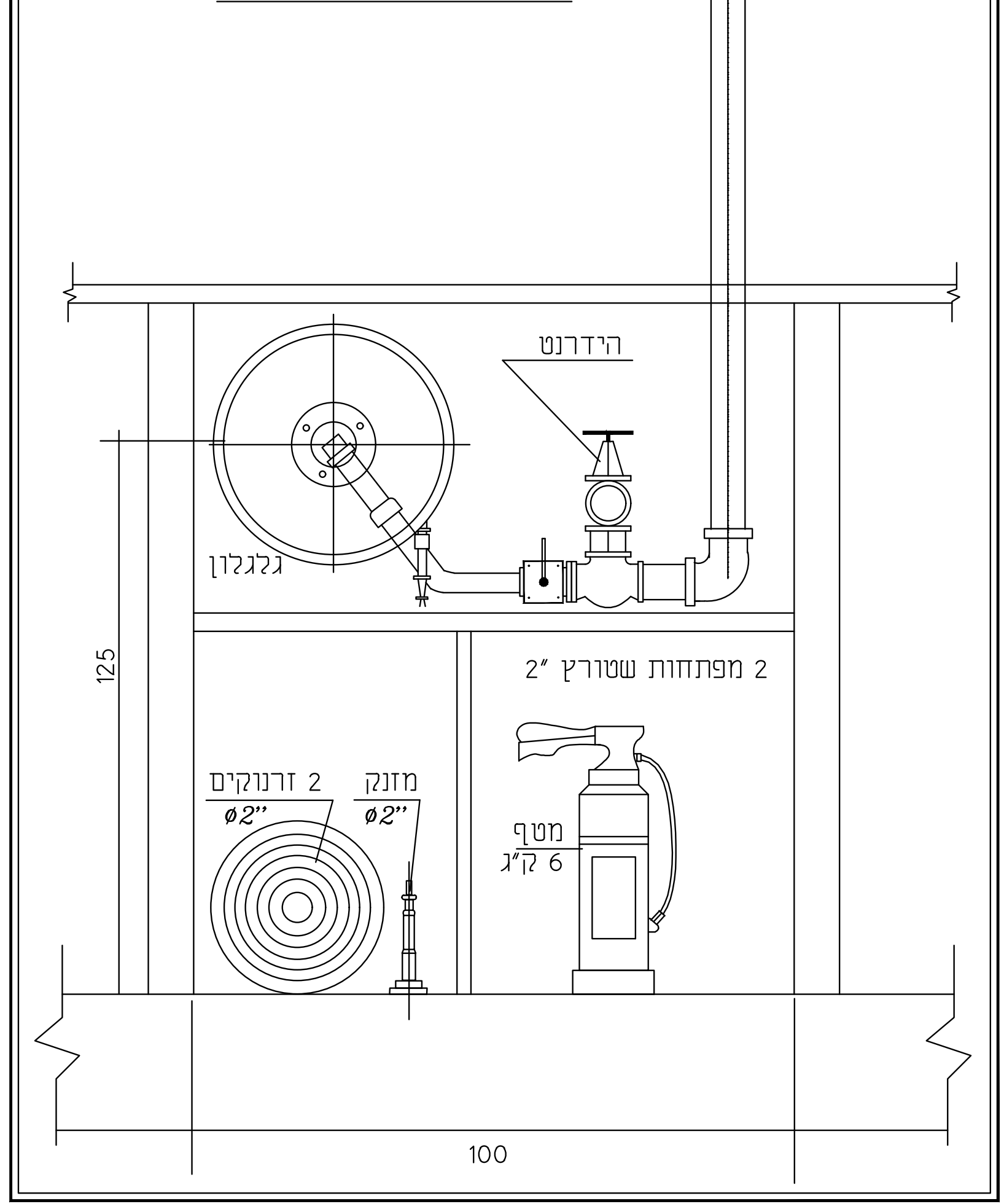
הידרנט
גלגלון
125
2 מפתחות שטורץ 2"
2 זרנוקים ø2"
מזנק ø2"
מטף 6 ק"ג
100

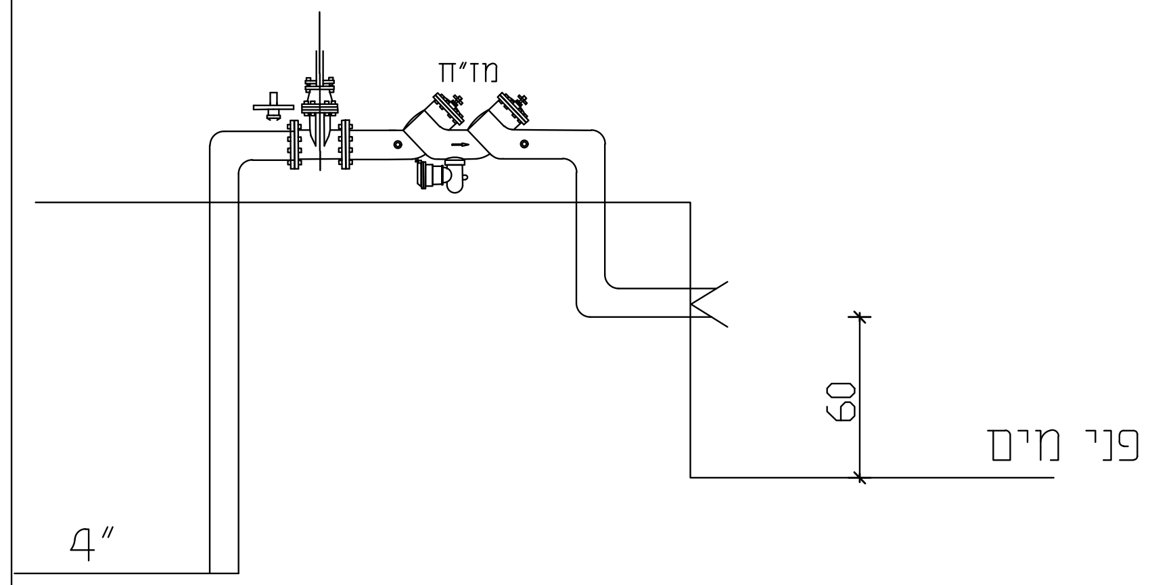
מז"ח
60
פני מים
4"

פרט - ברז מילוי מים

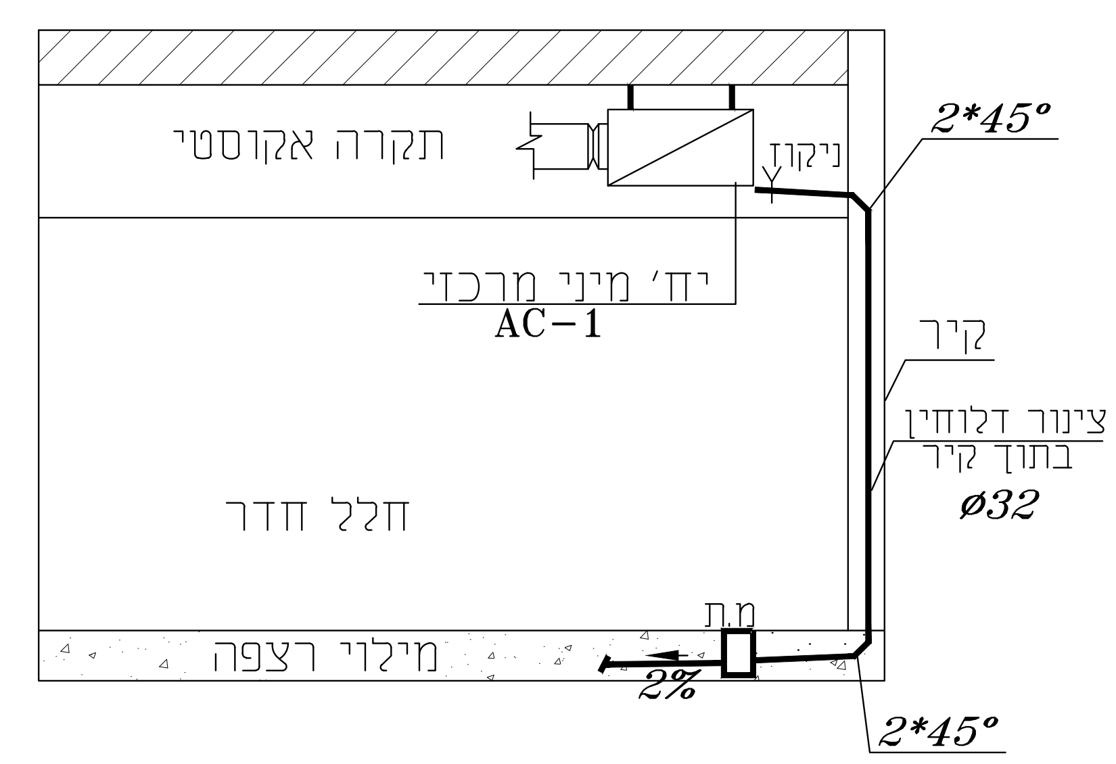
תקרה אקוסטי
ניקוז
2*45°
יח' מיני מרכזי
AC-1
קיר
צינור דלוחין בתוך קיר
ø32
חלל חדר
מ.ת
מילוי רצפה
2%
2*45°

פרט ניקוז מזגן מיני מרכזי

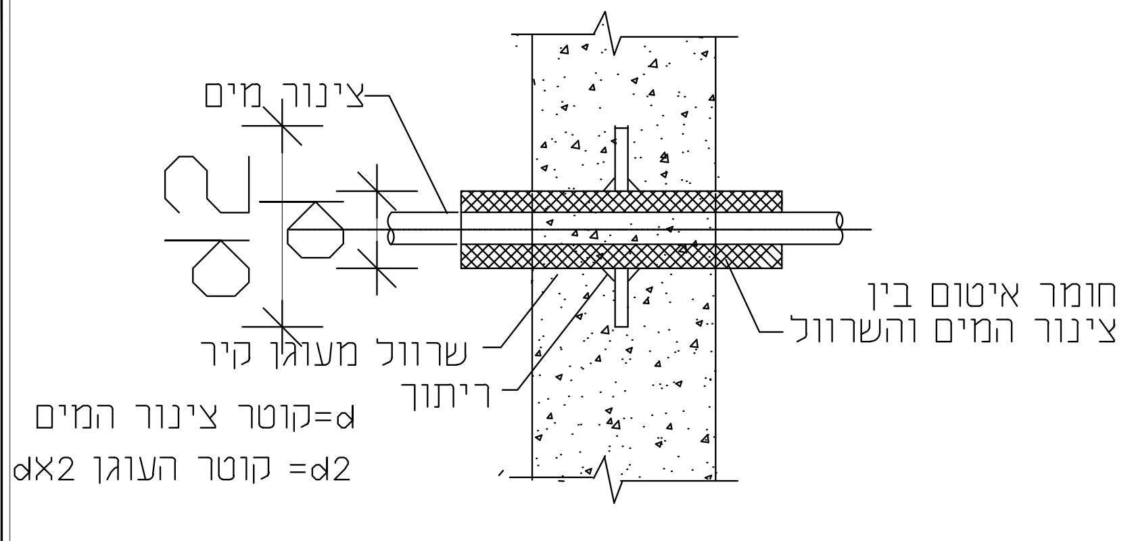
צינור מים
חומר איטום בין צינור המים והשרוול
שרוול מעוגן קיר
ריתוך
d=קוטר צינור המים
d2= קוטר העוגן dX2

פרט מעבר צנור מים דרך קירות המקלט
בקיר פנימי

פרט חיבור מחסום רצפה 8"/4"

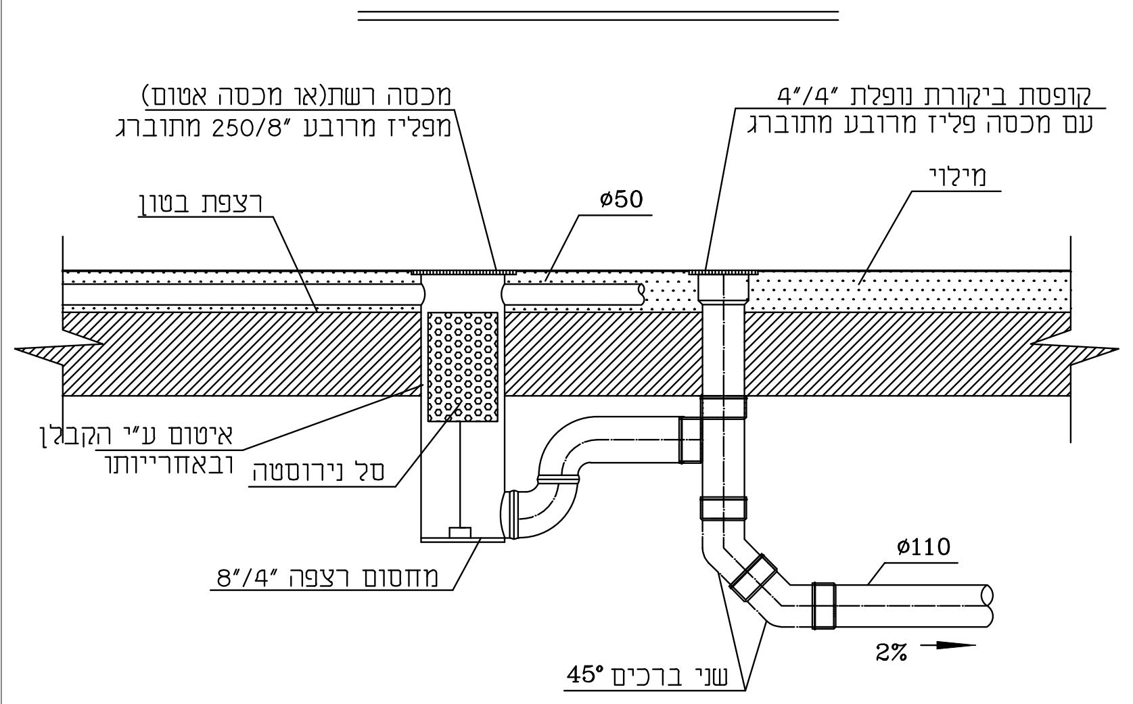
מכסה רשת(או מכסה אטום)
מפליז מרובע 250/8" מתוברג
קופסת ביקורת נופלת 4"/4"
עם מכסה פליז מרובע מתוברג
מילוי
רצפת בטון
ø50
איטום ע"י הקבלן ובאחרייותו
סל נירוסטה
מחסום רצפה 8"/4"
ø110
2%
שני ברכים 45°

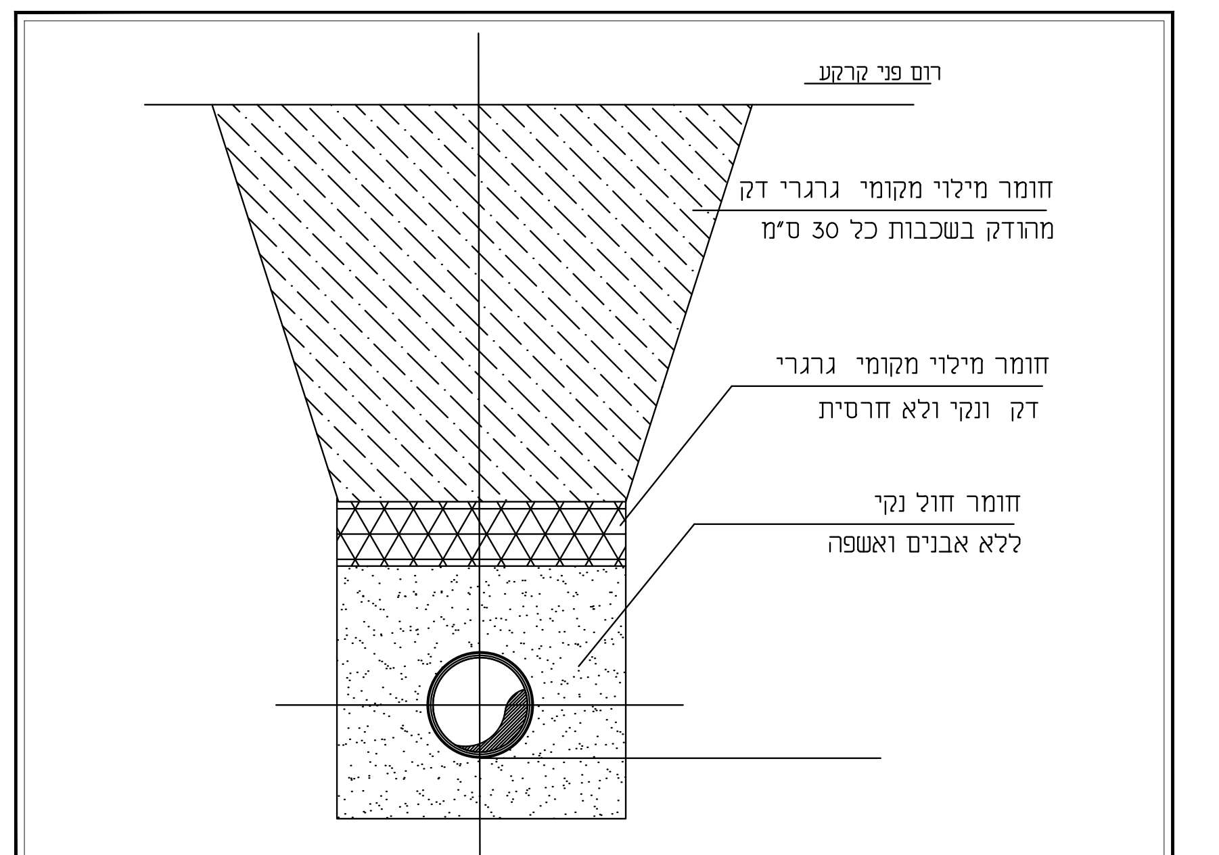
רום פני קרקע
חומר מילוי מקומי גרגרי דק
מהודק בשכבות כל 30 ס"מ
חומר מילוי מקומי גרגרי
דק ונקי ולא חרסית
חומר חול נקי
ללא אבנים ואשפה

פרט עטיפת צנור

עמדת כיבוי אש

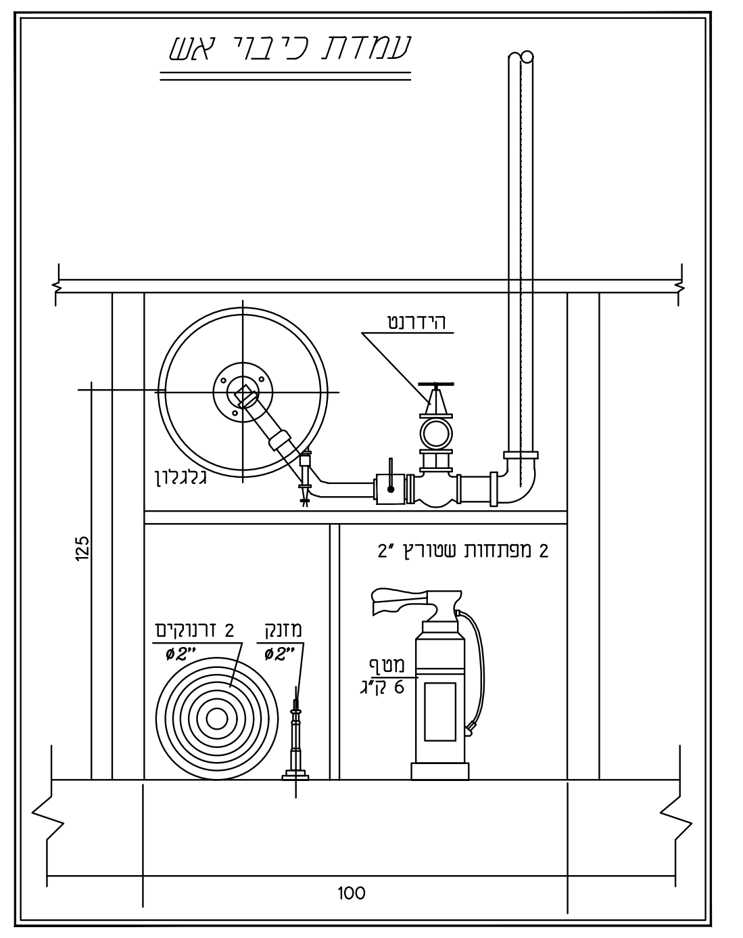
הידרנט
גלגלון
125
2 מפתחות שטורץ 2"
מטף 6 ק"ג
מזנק
2 זרנוקים
100

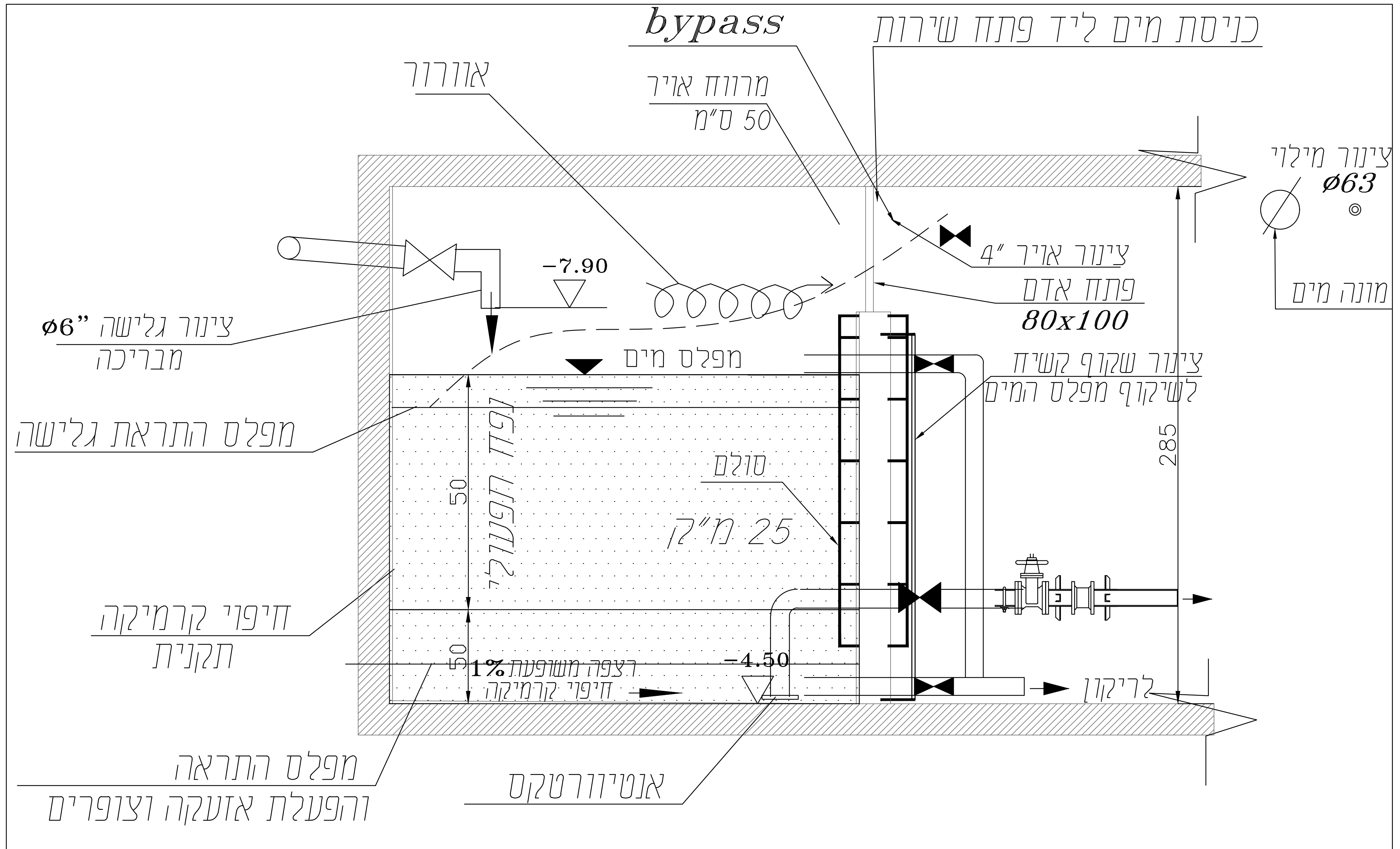
bypass
כניסת מים ליד פתח שירות
אוורור
מרווח אויר 50 ס"מ
צינור מילוי ø63
מונה מים
צינור אויר 4"
פתח אדם 80x100
-7.90
ø6" צינור גלישה מבריכה
מפלס מים
צינור שקוף קשיח לשקוף מפלס המים
מפלס התראת גלישה
סולם
25 מ"ק
נפח תפעולי
285
50
50
חיפוי קרמיקה תקנית
1% רצפה משופעת
חיפוי קרמיקה
-4.50
לריקון
מפלס התראה והפעלת אזעקה וצופרים
אנטיוורטקס

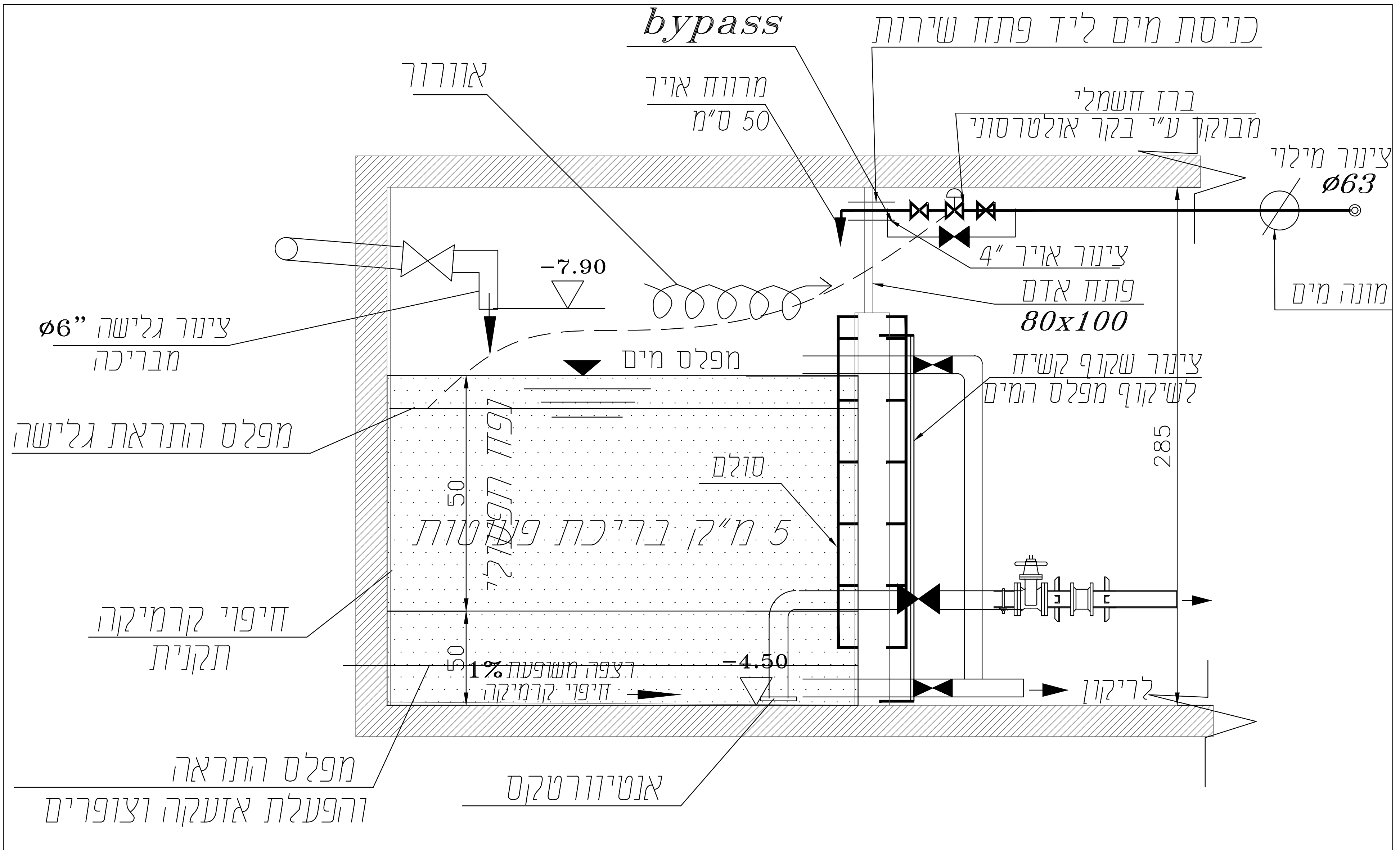
bypass
כניסת מים ליד פתח שירות
אוורור
מרווח אויר 50 ס"מ
ברז חשמלי מבוקר ע"י בקר אולטרסוני
צינור מילוי ø63
מונה מים
צינור אויר 4"
פתח אדם 80x100
-7.90
ø6" צינור גלישה מבריכה
מפלס מים
צינור שקוף קשיח לשקוף מפלס המים
מפלס התראת גלישה
סולם
5 מ"ק בריכת פעלטות
נפח תפעולי
285
50
50
חיפוי קרמיקה תקנית
1% רצפה משופעת
חיפוי קרמיקה
-4.50
לריקון
מפלס התראה והפעלת אזעקה וצופרים
אנטיוורטקס

הערה : על הקבלן להמציא אישור מעבדה מוסמכת לפי תקן ישראלי 1205 ועל חשבונו .

צנרת מים אספקה להידרנטים תהייה מפלדה APC-3 עטיפה חרושתית עטיפת בטון
צנרת מים אספקה לצריכה תהיה מסוג מולטיגול+עטיפת בטון במילוי ריצוף
יש להתקין מופה התפשטות בצנרת שפכים כל 4 מטר+פיקס פוינט

הערות

שיפוע כל צנרת הדלוחין יהיו **2.0%**

1. חיבור לקו ביוב עירוני ולקו מים עירוני יבוצע בתאום ואישור הרשות המקומית.
2. צנור ביוב מונחת בקרקע מתחת לבנין ומתחת למשתחי בטון תהיה מ- **H.P.D.E.** "גבריט" עם עטיפת בטון מזוין 10 ס"מ סביב לצינור.
3. שינויים בכיוון הזרימה מאנכית לאופקית יעשו באמצעות קולטן בקומת הקרקע, הכולל שתי ברכים בנות 45 מעלות כל אחת. כל צנרת הביוב בקוטר 110 מ"מ תהיה מ **H.P.D.E.** לרבות הספחים והביקורות.
5. על קולטן מקומות הבנין מותקו "עין בקורת" או "קטע בקורת" מעל הרצפה לפני הירידה לקרקע, כל שתי קומות ובקומה עליונה.
6. צנרת דלוחין בקוטר 40-50 מ"מ תהיה מפוליפרופילן.
7. צנורות מים קרים וחמים לבצע מצינורות יהיו מסוג **Multigol** לפי הקוטר המסומן בתכנית
8. גובה המכסים יתואם סופית עם הפיתוח
המכסים בתוך שטח כביש יהיה מכסה ב.ב.כ והשאר ב.ב.בנוני

מקרא:-

שוחת ביוב	◎
צנור דלוחין בקוטר 2"	──
צנור שופכין בקוטר 4" במילוי	═
צנור דלוחין ואוויר	01 צ.ש.+א"ø4 / +עין בקורת
קופסת ביקורת	ק.ב. ø4/2"
קופסת ביקורת נופלת	ק.ב.נ. ø4/4"
מחסום תופי	מ.ת. ø4/2"
מחסום רצפה	מ.ר. ø4/2"
מחסום רצפה	מ.ר. ø8/4"
עמדת כיבוי אש 2 זרנוקים אורך 15 מ' 2 מטפים אבקה משקל 6 ק"ג ארון כיבוי במידה 30/80/100 כוללת ברז כיבוי 2" ברז ניתוק 1" גלגלון 25 מ'	אש
צינור מים חמים-מולטיגול	hw
צינור מים קרים-מולטיגול	cw

	תואר השינוי	תאריך	חתימה
1			
2			
3			

לעיון ○ לאישור ○ למכרז ● לביצוע ○

הקבלן אחראי למידות ועליו לבקר אותן.
על כל סטיה או סתירה או אי התאמה עליו להודיע למתכנן בטרם ימשיך בעבודתו .
אין לקבוע גדלים ומידות ע"י מדידה בשרטוט.

אדריכל: גלפז אדריכלות והנדסה בע"מ

מזמין: עיריית בית שמש

פרויקט: קנטרי בית שמש

תוכנית: פרטים

תכנון: ס.ב.
תאריך : 05.11.2020
אשר: א.פ.
תאריך : 05.11.2020

עבודה מס'	תכנית מס'	קנה מדה:
4790	ENS-06	---

מסמך זה הינו רכוש
אין להעבירו או להעתיקו
ללא רשות המתכנן

אוסאמה פרח AF מהנדסים יועצים
מיזוג אויר-אינסטלציה הסקה-כיבוי אש-בטיחות
◆ שכונת שנלר - נצרת ◆
טלפון : 04-6021943 פקס : 04-6000149
נייד : 052-2660625
e-mail:sf_osamaf@bezeqint.net
כתובת: נצרת ת.ד 3030 מיקוד 16130