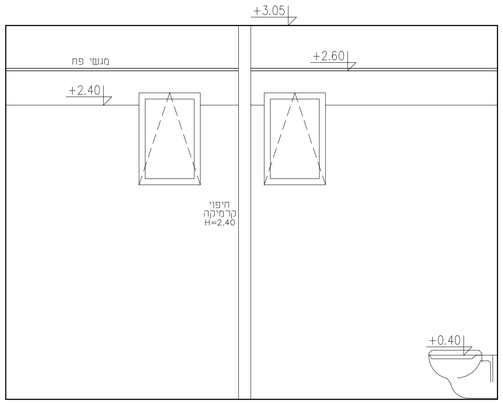


פריסה 04
קנ"מ 1:25

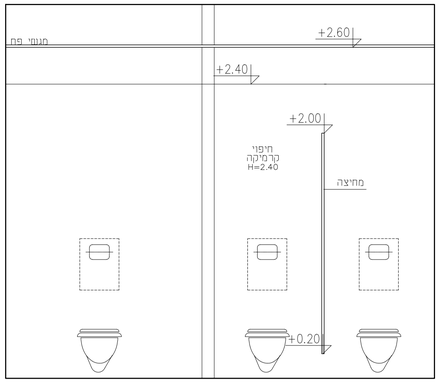


פריסה 03
קנ"מ 1:25

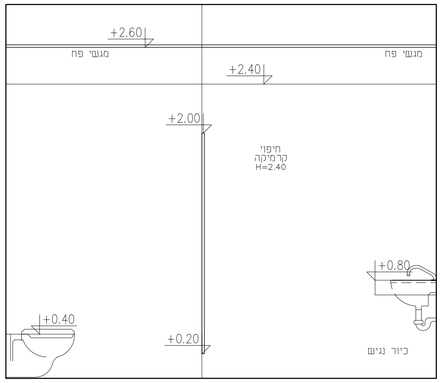


פריסה 02
קנ"מ 1:25

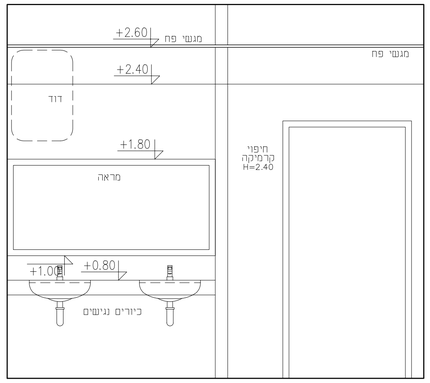


פריסה 01
קנ"מ 1:25

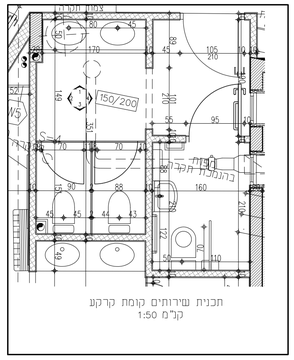


תכנית שירותים קומת קרקע
קנ"מ 1:50

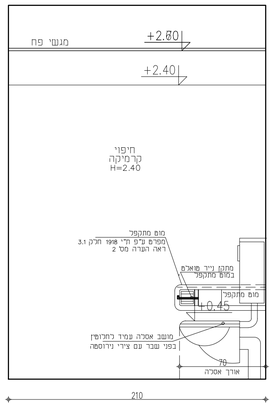


פריסה 04
קנ"מ 1:25

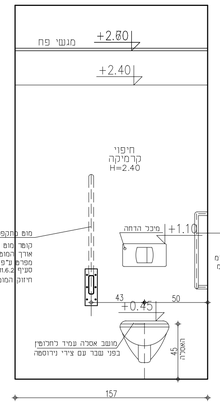


פריסה 03
קנ"מ 1:25

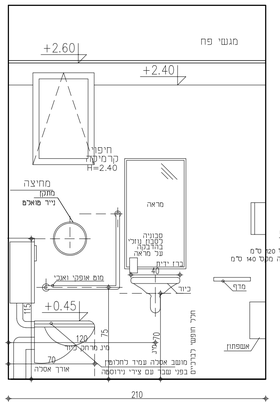


פריסה 02
קנ"מ 1:25

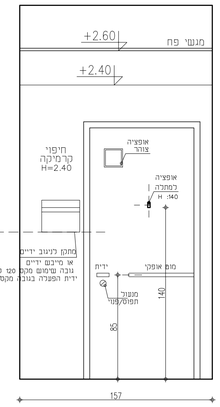


פריסה 01
קנ"מ 1:25

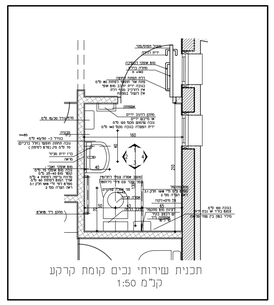

תכנית שירותי נכים קומת קרקע
קנ"מ 1:50

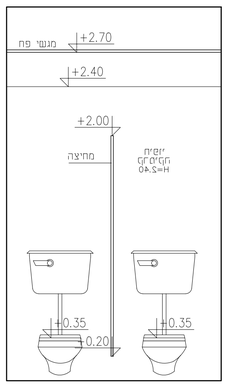


פריסה 04
קנ"מ 1:25

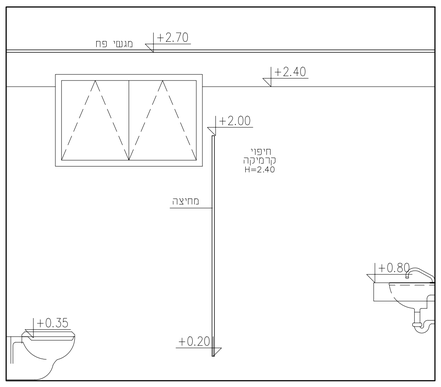


פריסה 03
קנ"מ 1:25

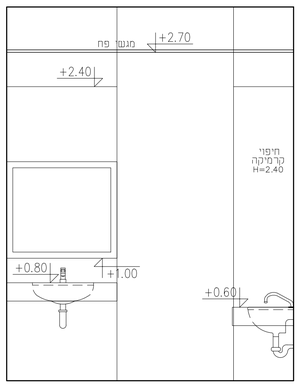


פריסה 02
קנ"מ 1:25

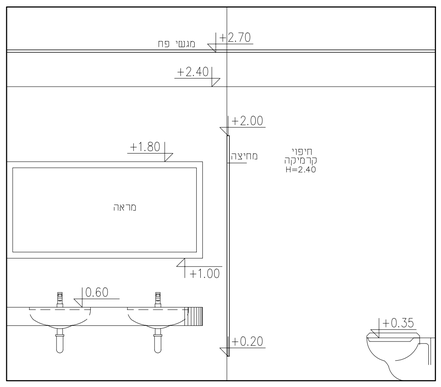


פריסה 01
קנ"מ 1:25

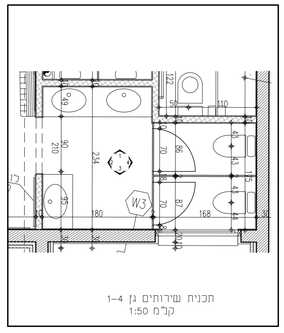


תכנית שירותים גן 1-4
קנ"מ 1:50

הערה: אופן עיצוב הפריסות יקבע סופית
ויאושר ע"י האדריכל רק בזמן הביצוע

## מקרא הפניות:

- רשימת אלומיניום
- רשימת מסגרות
- רשימת דלתות
- רשימת נגרות
- רשימת גמר קירות
- הפניה לפרט
- הפניה לגיליון מפורט

## מקרא קירות:

- בטון
- קיר בלוק
- קיר גבס
- חיפוי אבן

## מקרא גמר קירות:

W1– חיפוי טיח חוץ–עליכט אקרול
גוון לבחירת האדריכל
W2– חיפוי טיח+גמר צבע פנים
W3– חיפוי גרניט פורצלן
W4– חיפוי ממ"מ טיח טרמי
W5– קיר גבס
W6– בלוק פומיס מבודד בחיפוי טיח
לפי הנחיות יועץ אקוסטיקה
W7– מחיצה אקוסטית

הערות המידות נמז כאחד חיפוי

1 –אין לגרום פרדות התא אף לא באמצעות צורת קונסטרוקציה או כל אלמנט אחר
לשמרת הכלל בפניות הקיר עליו מוצב הכיור אפשר לגרוע עד 20/20 מ"מ
מסיבות שלד או אינסטלציה

2 –מאחי יד : מפרט ע"פ תל' פמי חלק ג.3
לדבות אישור בדיקה מאחז יד קבוע ומתקפל ממגבה מאושרת

3 –מפסק הדלקה וכיבוי אורורה מחוץ לחלא על הקיר
בצד שר ידית הפתיחה , גובה מקסי מסי מ"מ

4 –יש לעמוד בכל הדרישות שר תקנות תכנון ובניה הרלבנטיות
לתכפחת הנגישות שר אנשים עם מוגבלות

5 –אר תא שירותים נגיש חוביל דרך נגישה כהגדרתה
בחוק התכנון והבניה בתקנותיו

הקבלן אחראי על כל המידות. הקבלן להודיע
מיד למתכנן על כל סטיה במידות
אין לחמדוד בקנ"מ על התכנית

שרטוט זה מבטל שרטוט מתאריך :

| מהדורה | תאריך | | | | | | | | | | |
|---|---|---|---|---|---|---|---|---|---|---|---|
| | | | | | | | | | | | |

## שינויים

| תאריך | מהות השינוי |
|---|---|
| | |

שם הפרוקט

# מגרש 306
# תלמוד תורה


SHACHAR ARCHITECTS

שחר בן חמו אדריכל

טל: 02-992-5500
טל: 052 727 2336

נריה הנביא 58/4 רמת בית שמש


| מקצוע | מס' פרויקט במשרד המתכנן |
|---|---|
| אדריכלות | 278 |

תאור הגליון

## תכנית ופריסות שירותים

| תאריך הפקה | קנ"מ | תוכן הגליון |
|---|---|---|
| 14.05.2019 | 1:50<br>1:25 | תכניות<br>ופריסות |

| מס' גליון | שרטט | מטרה |
|---|---|---|
| A7_01_1 | אישור: ע.בן חמו | לביצוע |

***פרטי התוכניות הם למבנה בלבד
בניית הפיתוח וגינות המבנים יעשה ע"י
תוכניות לביצוע של יועץ הנוף בלבד

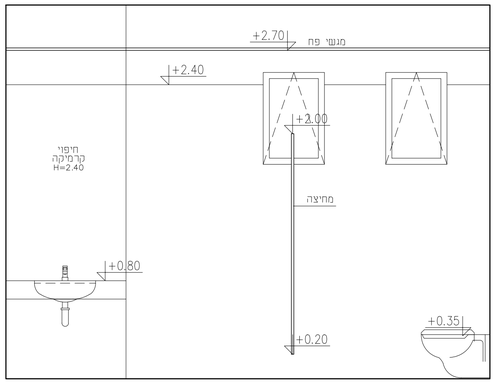


פריסה 04
קנ"מ 1:25

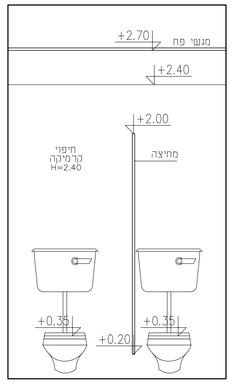


פריסה 03
קנ"מ 1:25

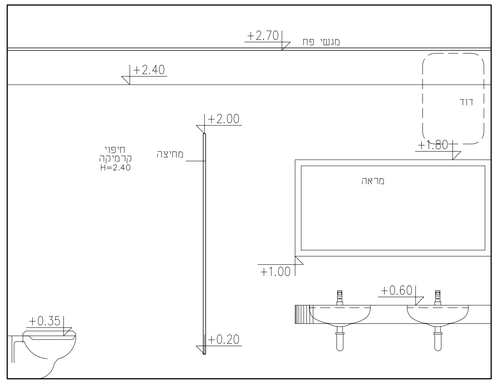


פריסה 02
קנ"מ 1:25

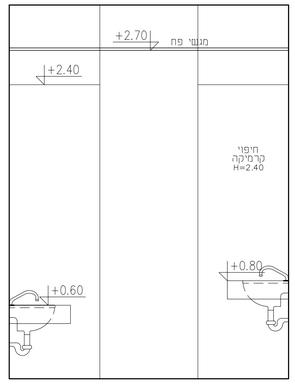


פריסה 01
קנ"מ 1:25

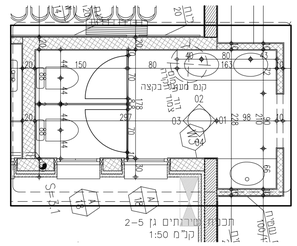

תכנית שירותים גן 5-2
קנ"מ 1:50

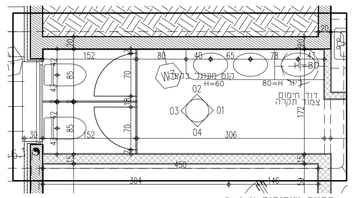

תכנית שירותים גן 6-3
קנ"מ 1:50

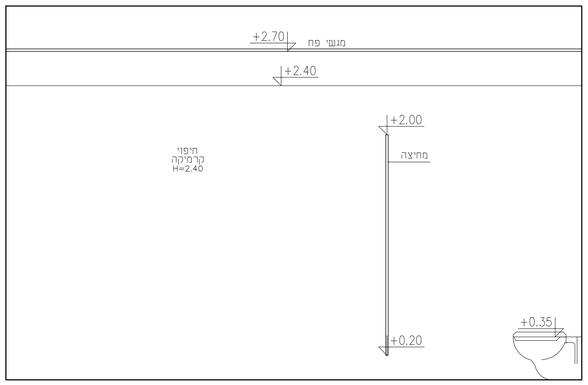


פריסה 04
קנ"מ 1:25

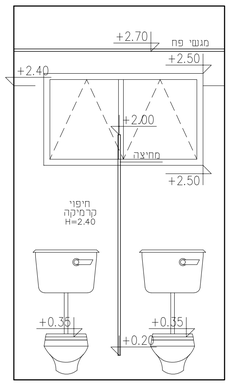


פריסה 03
קנ"מ 1:25

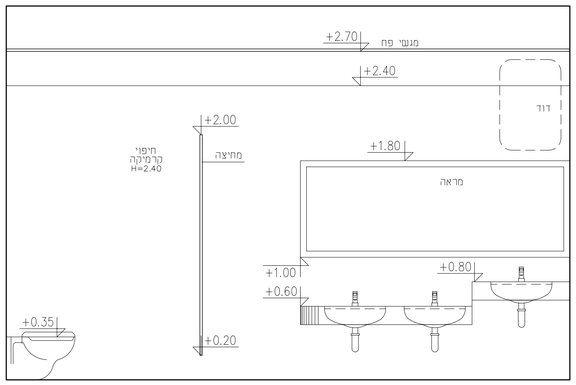


פריסה 02
קנ"מ 1:25

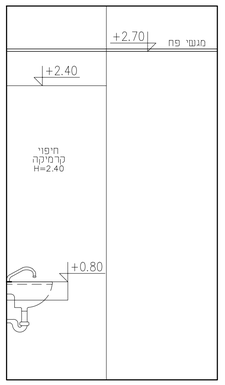


פריסה 01
קנ"מ 1:25

הערות: המידות נמדדו לאחר חיפוי

1 - אין לגרוע מידות התא אף לא באמצעות צורה קוסמטיקה או כל אמצעי אחר **למרות הכל** בשעות הקיר עליו מוצב הכיריאפשר לגרוע עד 20/20 מ"מ מסיבות של שכל או אינסטלציה

2 -מאחז יד : מפרט ע"פ ת"י 1918 חלק 3.ג

לדבות אישור בדיקה מאחז יד קבוע ומתקפל המבנבה משושרת

3 -מפסק הדלקה וביבי אוריהה מחוץ לחא על הקיר בצד שמל ידית הפתיחה , גובה מקבל מפו מ"מ

4 -יש לעמוד בכל הדרישות של תקנות תכנון ובניה הרלבנטיות לדבמת הגישות עד אנשים עם מוגבלות

5 -אל חא שירותים נגיש תוביל דרך נגישה כהגדרתה בחוק התכנון והבניה בתקנותיו

## מקרא הפניות:

- רשימת אלומיניום
- רשימת מסגרות
- רשימת דלתות
- רשימת נגרות
- רשימת גמר קירות
- הפניה לפרט
- הפניה לגיליון מפורט

## מקרא קירות:

- בטון
- קיר בלוק
- קיר גבס
- חיפוי אבן

## מקרא גמר קירות:

W1- חיפוי טיח חוץ-שליבט אקרול גוון לבחירת האדריכל
W2- חיפוי טיח+גמר צבע פנים
W3- חיפוי גרניט פורצלן
W4- חיפוי ממ"מ טיח טרמי
W5- קיר גבס
W6- בלוק פומיס מבודד בחיפוי טיח לפי הנחיות יועץ אקוסטיקה
W7- מחיצה אקוסטית

הקבלן אחראי על כל המידות. הקבלן להודיע מיד למתכנן על כל סטיה במידות
אין למדוד בקנ"מ על התכנית

שרטוט זה מבטל שרטוט מתאריך :

| תאריך | סקיצה | שרטוט | מדידה | אינסטלציה | חשמל | אקוסטיקה | אדריכלות | מבנה | תיק | מהנדס |
|---|---|---|---|---|---|---|---|---|---|---|

## שינויים

| תאריך | מהות השינוי |
|---|---|
| | |

שם הפרוקט

# מגרש 306
# תלמוד תורה

הערה: אופן עיצוב הפריסות יקבע סופית
ויאושר ע"י האדריכל רק בזמן הביצוע


SHACHAR ARCHITECTS

שחר בן חמו אדריכל

טל: 02-992-5500
טל: 052 727 2336

נריה הנביא 58/4 רמת בית שמש


| מקצוע | מס' פרויקט במערד המתכנן |
|---|---|
| אדריכלות | 278 |

תאור הגליון

## תכנית ופריסות שירותים

| תאריך הפקה | קנ"מ | תוכן הגליון |
|---|---|---|
| 14.05.2019 | 1:50<br>1:25 | תכניות<br>ופריסות |

| מס' גליון | שרטט | מטרה |
|---|---|---|
| A7_01_2 | אישור: שבן חמו | לביצוע |

***פרטי התוכניות הם למבנה בלבד
בניית הפיתוח וגינות המבנים יעשה ע"י
תוכניות לביצוע של יועץ הנוף בלבד

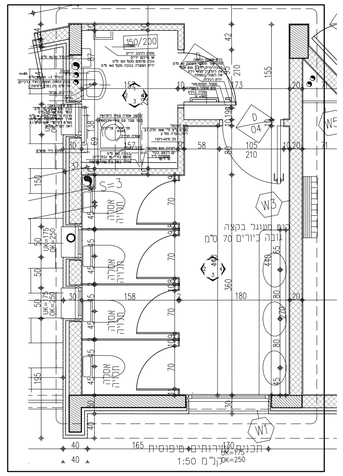


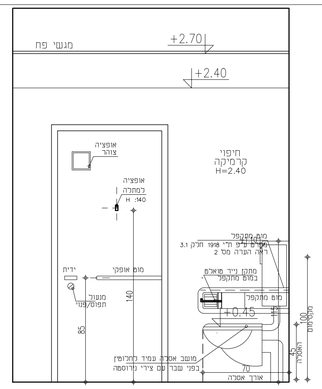


פריסה 04
קנ"מ 1:25

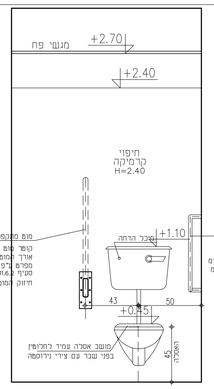


פריסה 03
קנ"מ 1:25

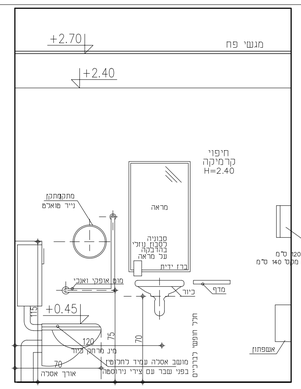


פריסה 02
קנ"מ 1:25

פריסה 01
קנ"מ 1:25

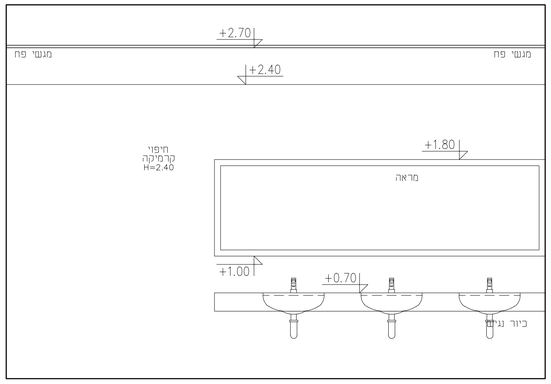


פריסה 04
קנ"מ 1:25

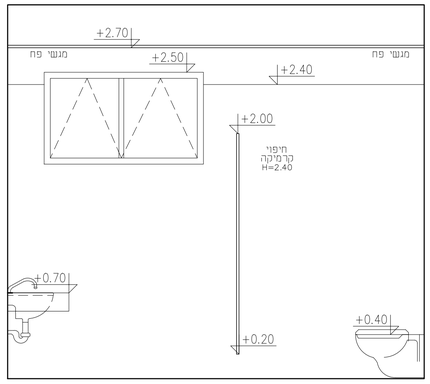


פריסה 03
קנ"מ 1:25

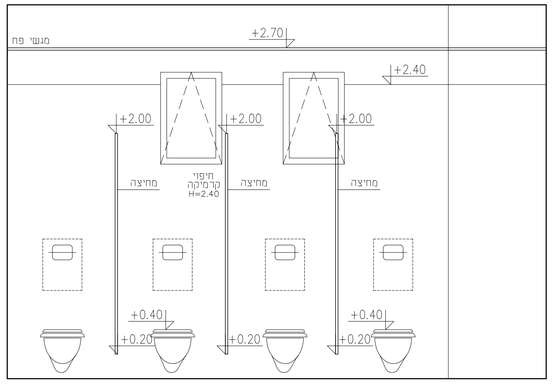


פריסה 02
קנ"מ 1:25

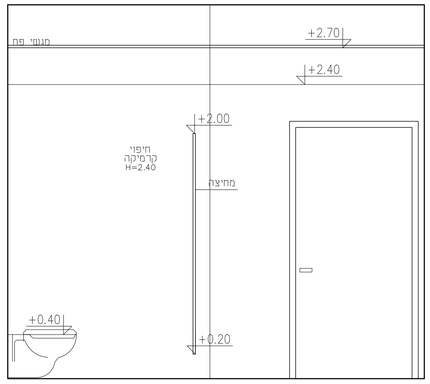


פריסה 01
קנ"מ 1:25

פריסת נט"י חיצונית
קנ"מ 1:25

פריסה 04
קנ"מ 1:25

פריסה 03
קנ"מ 1:25

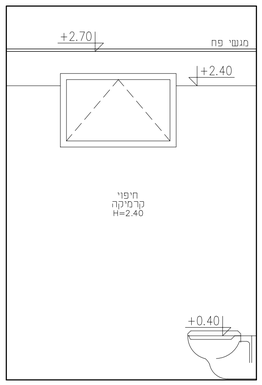


פריסה 02
קנ"מ 1:25

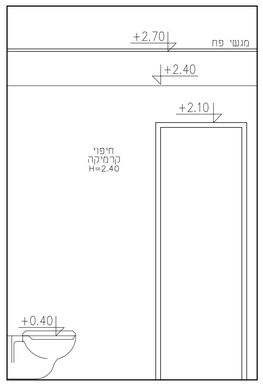


פריסה 01
קנ"מ 1:25

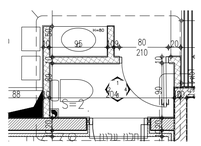


תכנית שירותים בודד מיפוסית
קנ"מ 1:50

הקבלן אחראי על כל המידות. הקבלן להודיע מיד למתכנן על כל סטיה במידות
אין למדוד בקנ"מ על התכנית

שרטוט זה מבטל שרטוט מתאריך :

| סוג שינוי | שם | תאריך | הערות |
|---|---|---|---|
| | | | |

## שינויים

| תאריך | מהות השינוי |
|---|---|
| | |

שם הפרויקט

# מגרש 306
# תלמוד תורה

הערה: אופן עיצוב הפריסות יקבע סופית
ראשונה ע"י האדריכל רק בזמן הביצוע


SHACHAR ARCHITECTS

שחר בן חמו אדריכל

טל: 02-992-5500
טל: 052 727 2336

נריה הנביא 58/4 רמת בית שמש


| מקצוע | מס' פרויקט במערכת המתכנן |
|---|---|
| אדריכלות | 278 |

תאור הגליון

## תכנית ופריסות שירותים

| תאריך הפקה | קנ"מ | תוכן הגליון |
|---|---|---|
| 14.05.2019 | 1:50<br>1:25 | תכניות<br>ופריסות |

| מס' גליון | שרטט | מטרה |
|---|---|---|
| A7_01_3 | אישור: ש.בן חמו | לביצוע |

***פרטי התוכניות הם למבנה בלבד
בניית הפיתוח וגינות המבנים יעשה ע"י
תוכניות לביצוע של יועץ הנוף בלבד

### מקרא הפניות:

- רשימת אלומיניום
- רשימת מסגרות
- רשימת דלתות
- רשימת נגרות
- רשימת גמר קירות
- הפניה לפרט
- הפניה לגליון מפורט

### מקרא קירות:

- בטון
- קיר בלוק
- קיר גבס
- חיפוי אבן

### מקרא גמר קירות:

- W1– חיפוי טיח חוץ–שליכט אקרול גוון לבחירת האדריכל
- W2– חיפוי מיח+גמר צבע פנים
- W3– חיפוי גרניט פורצלן
- W4– חיפוי ממ"מ טיח טרמי
- W5– קיר גבס
- W6– בלוק פומיס מבודד בחיפוי טיח לפי הנחיות יועץ אקוסטיקה
- W7– מחיצה אקוסטית

הערות:

1 – אין לגרוע מידות אלה אף כי באמצעות צורת קונסטרוקציה או כל אלמנט אחר **לגרוע הכל** בפינות הקיר עליו מוצב הכיור האשטר לגרוע עד 20/20 ס"מ מסיבות עד קבל א אינסטלציה

2 –מאחר יד : ספרם ע"פ הי' פוש חלק 3.1 לדבות אישור בדיקה מאחז יד קבוע ומתקפל ממנבהה מאושרת

3 –מפסק הדרקה וכיבוי אורהיה מחוץ לחא על הקיר בצד של ידית המחיה , גובה מקס 120 ס"מ

4 –יש לעמוד בכל הדרישות של תקנות תכנון ובניה הרלבנטיות להתאמת הגישות של אנשים עם מוגבלות.

5 –אל תא שירותים גיש חוביל דרך גישה כהגדרתה בחוק התכנון והבניה בתקנותיו